mixx™ next

nuna®

⚠ Please refer to separate warning booklet before using the product.

IMPORTANT - READ CAREFULLY AND KEEP FOR FUTURE REFERENCE

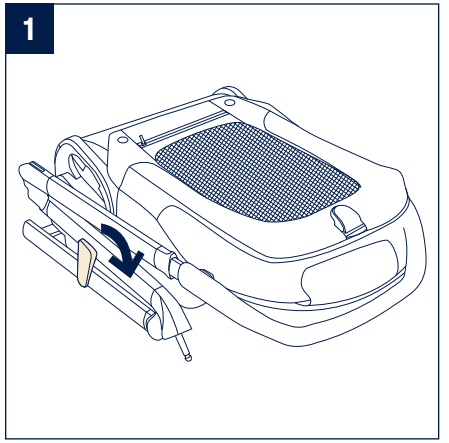
1

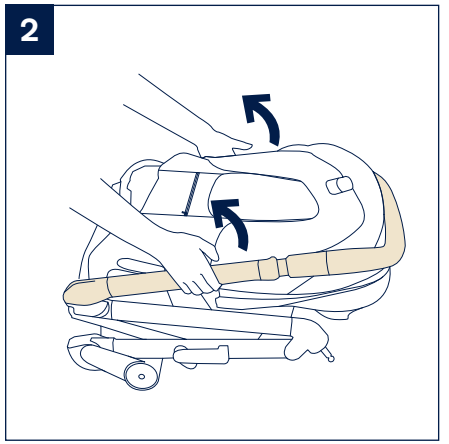
2

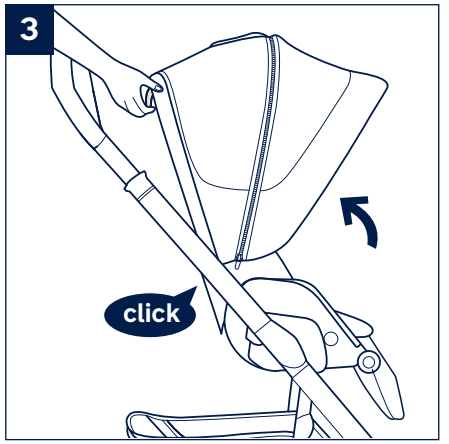
3
click

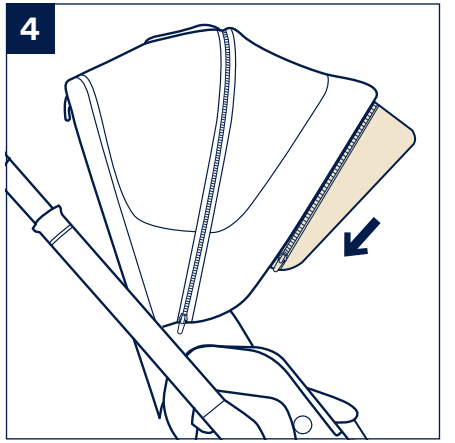
4

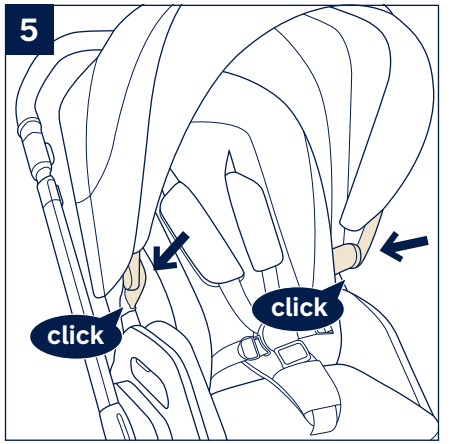
5
click
click

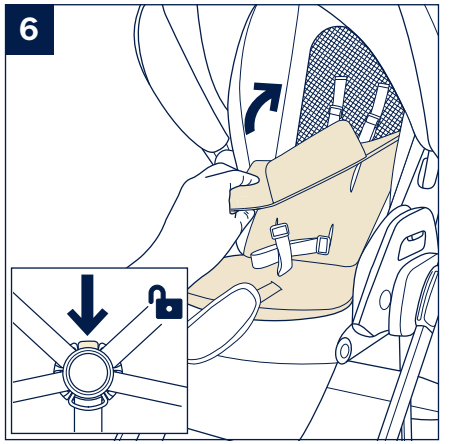
6

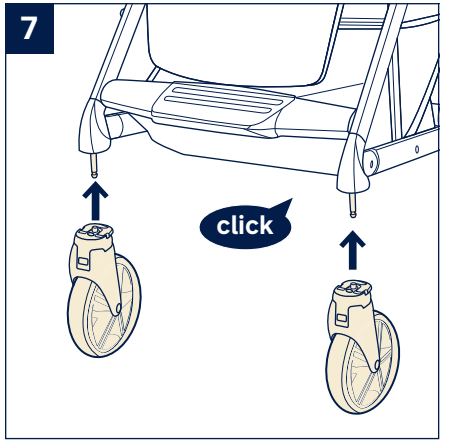
7
click

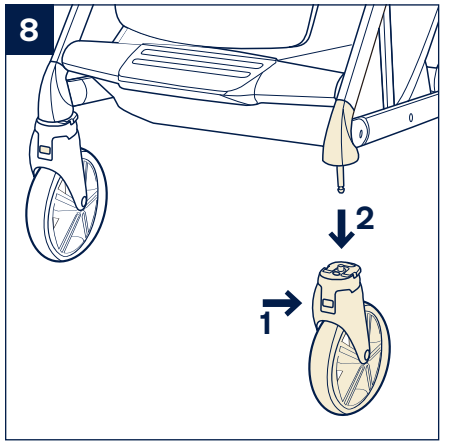
8
2
1

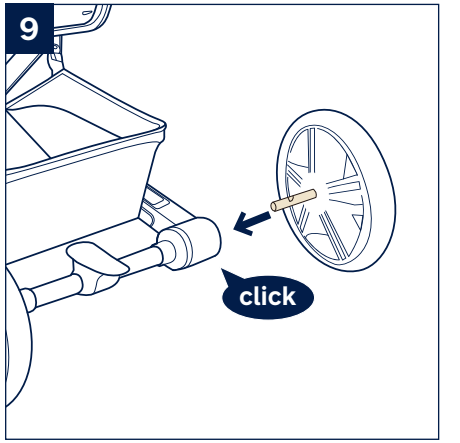
9
click

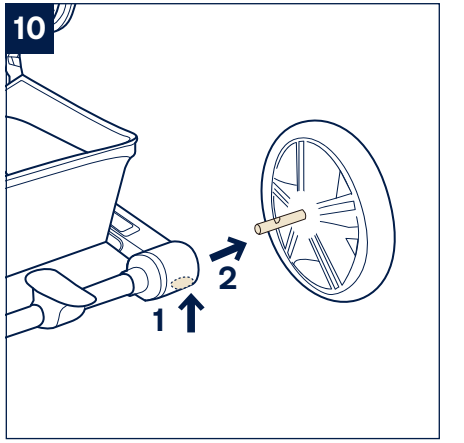
10
2
1

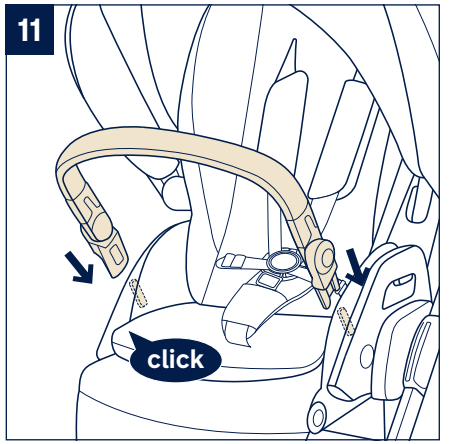
11
click

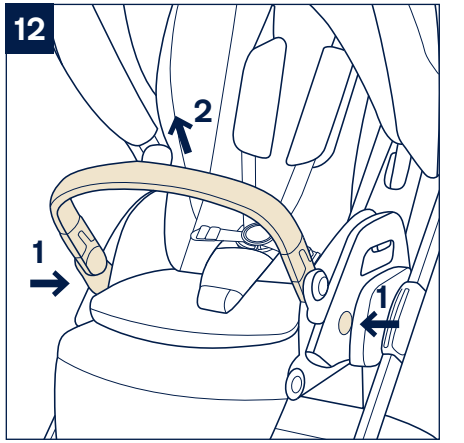
12
2
1
1

13

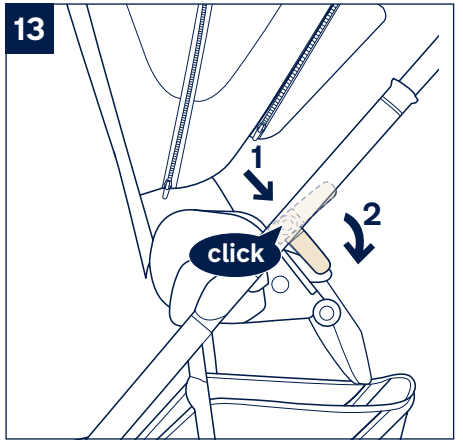

16

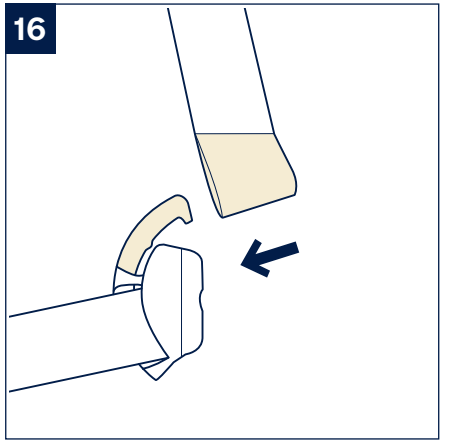

14

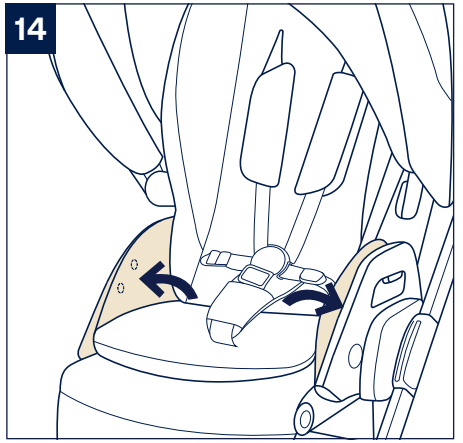

17

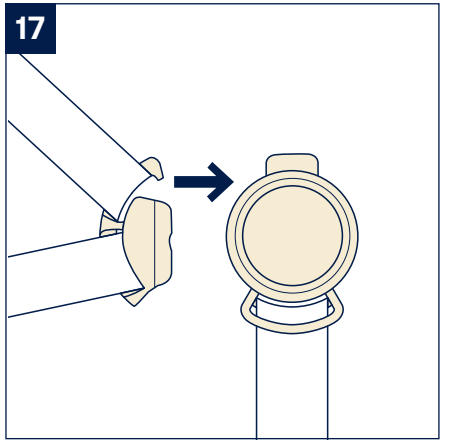

15

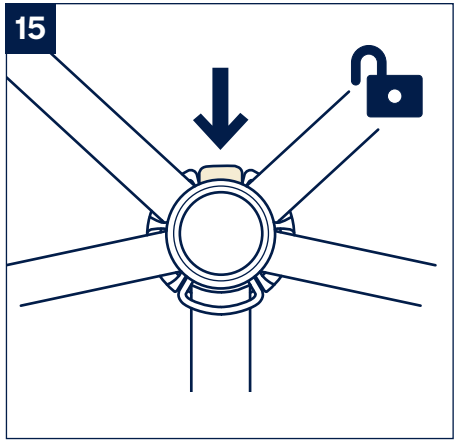

18

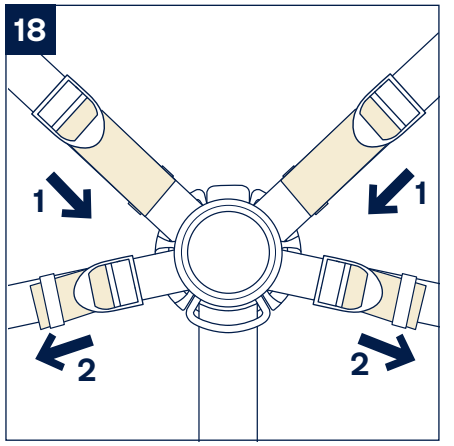

19

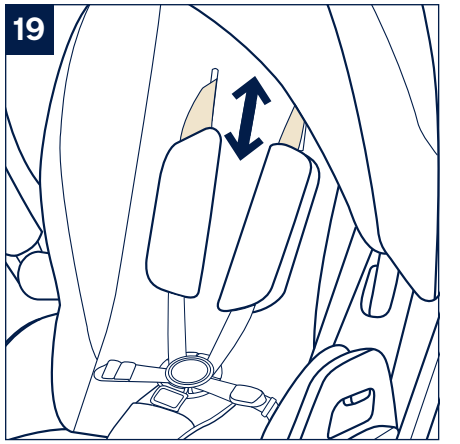

22

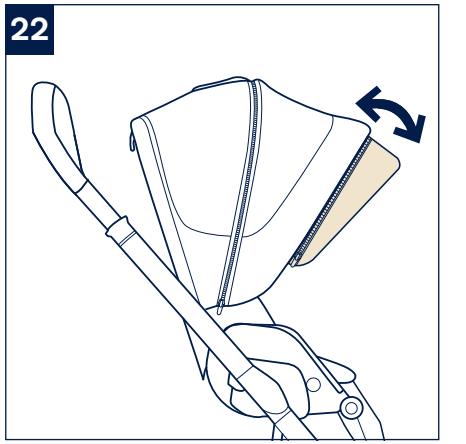

20

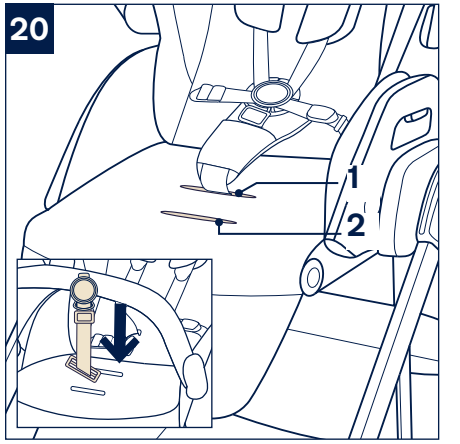

23

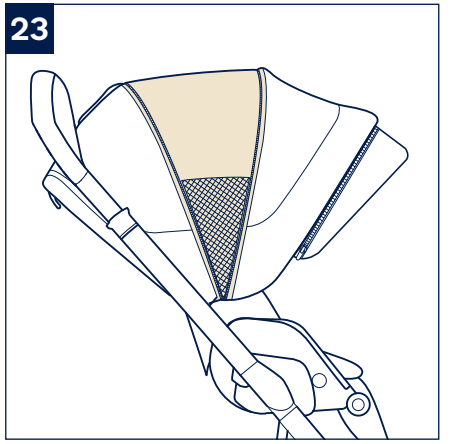

21

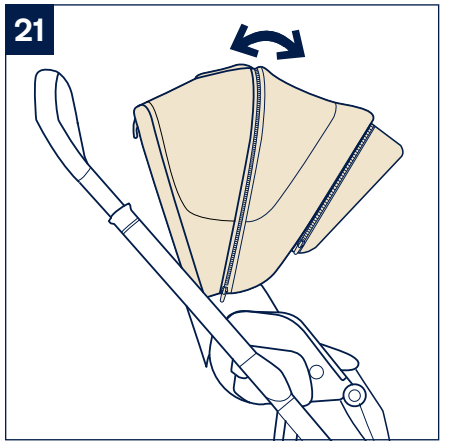

24

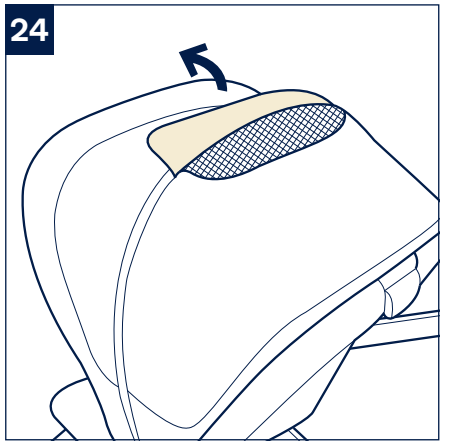

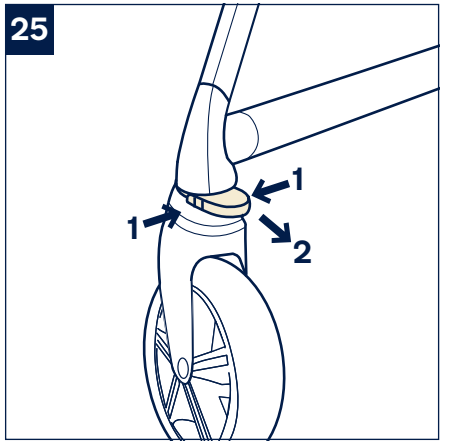
25
1
1
2

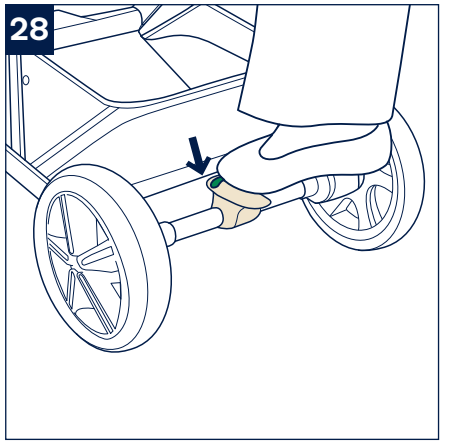
28

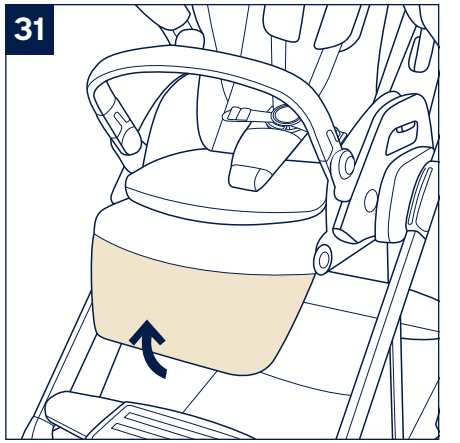
31

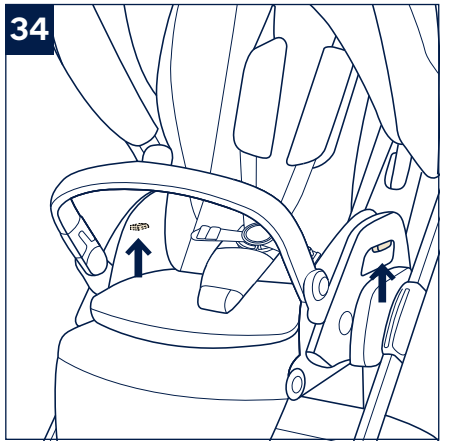
34

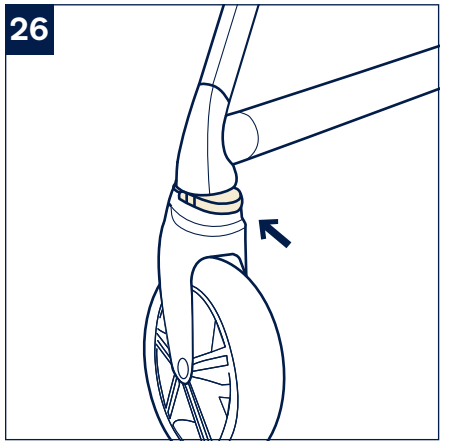
26

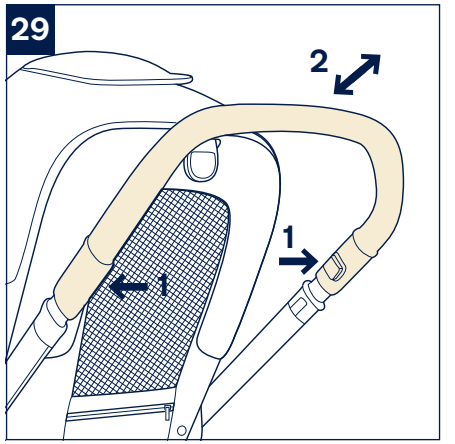
29
2
1
1

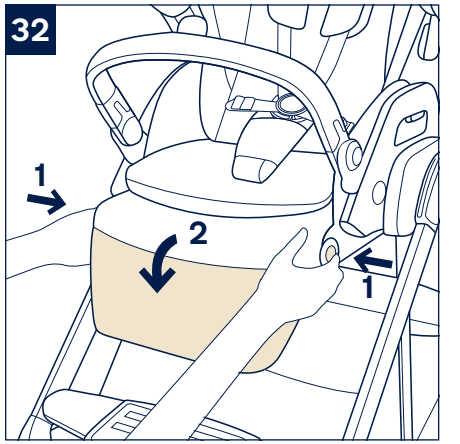
32
1
2
1

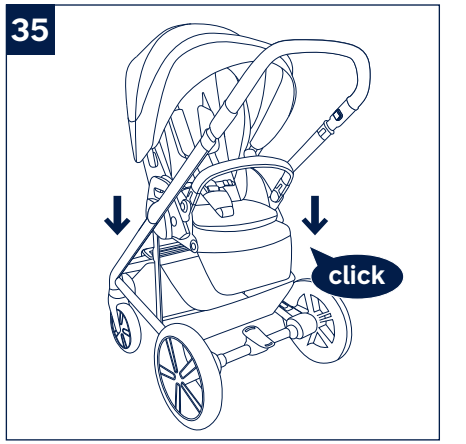
35
click

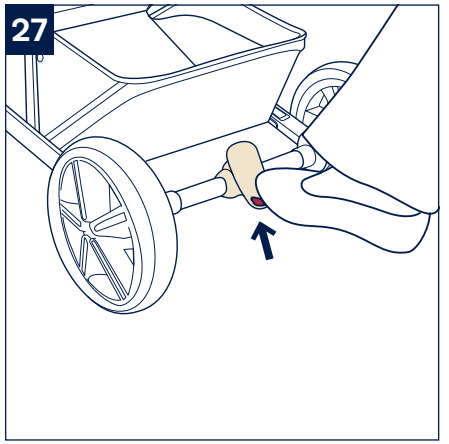
27

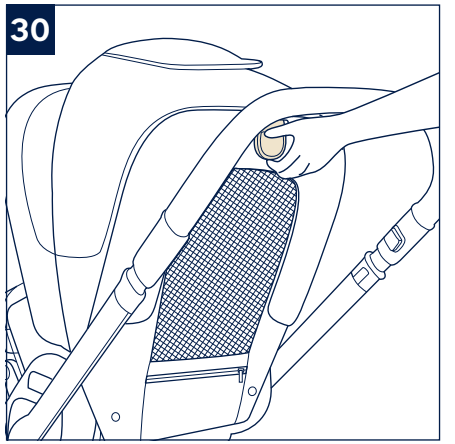
30

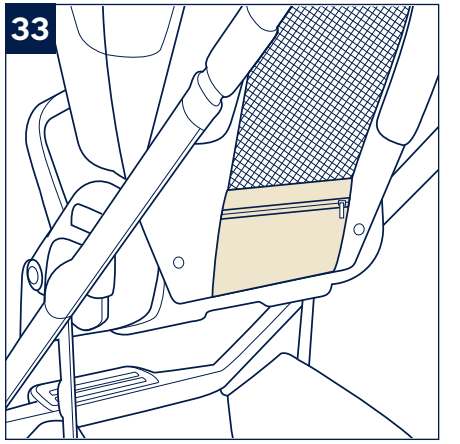
33

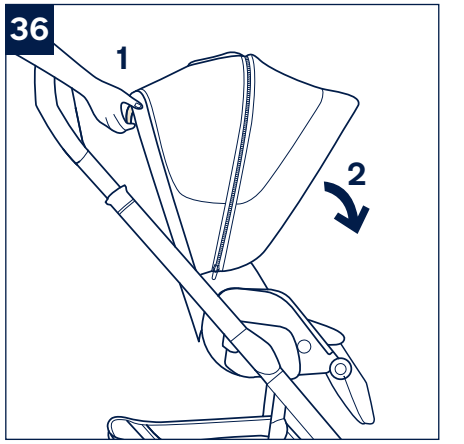
36
1
2

37

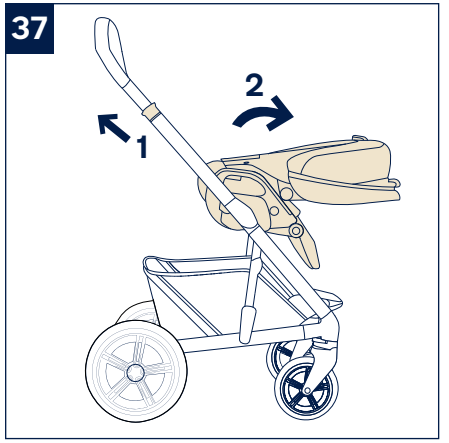

38

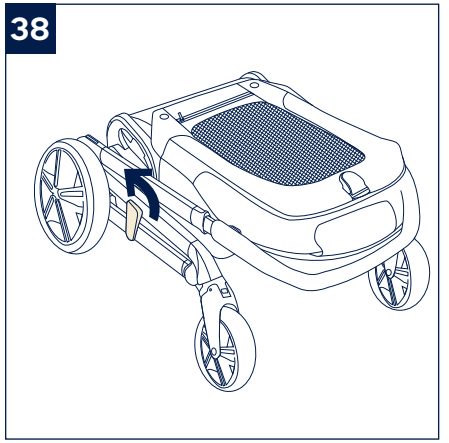

39

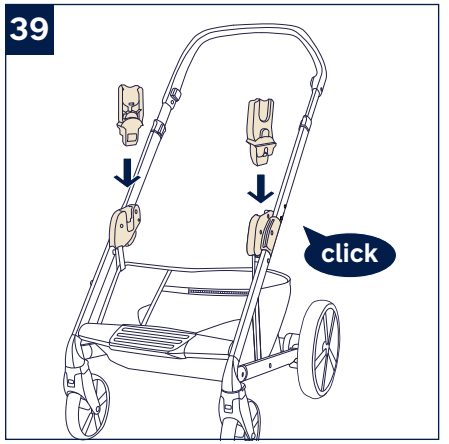

40

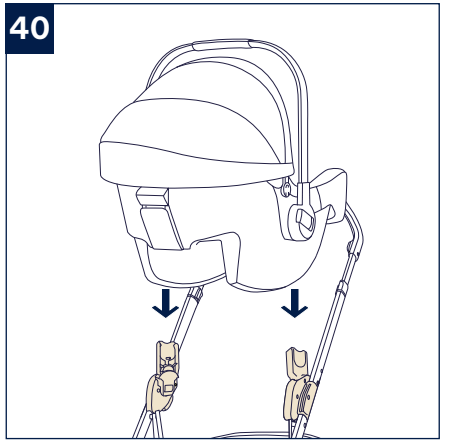

41

42

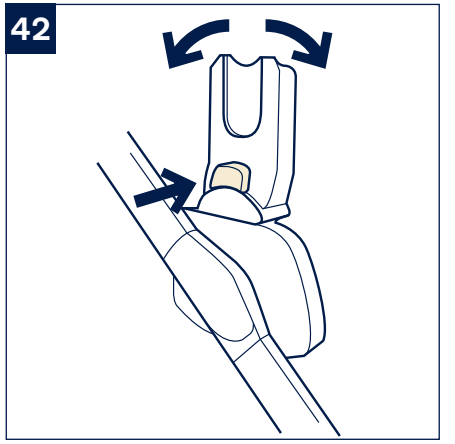

43

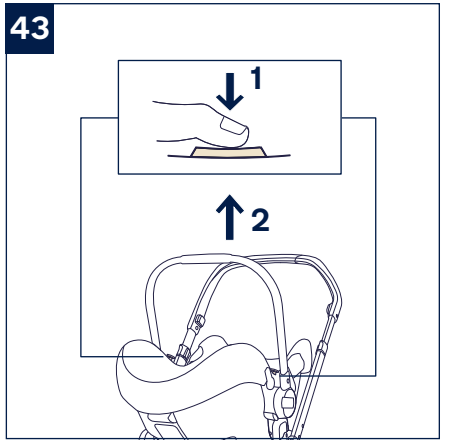

44

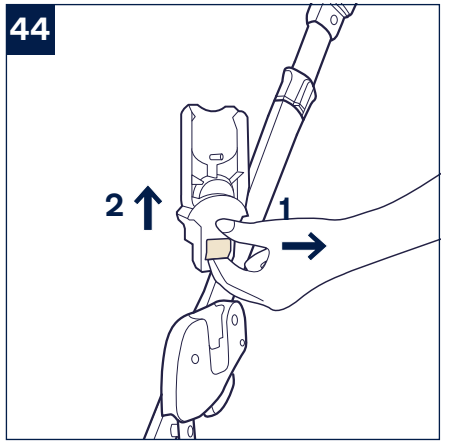

45

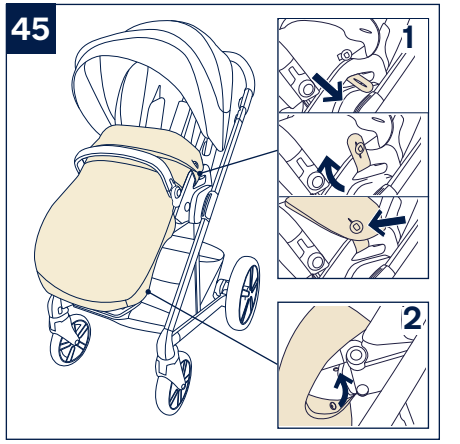

46

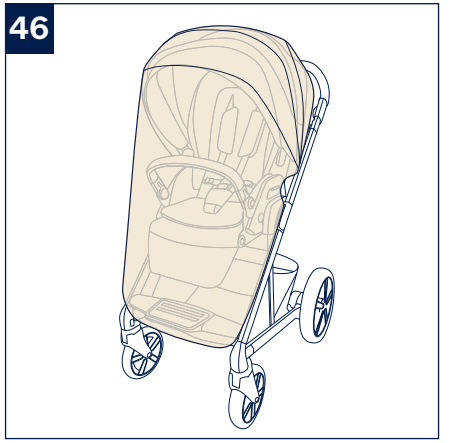

Designed
around your life

Contents

Product Information 3
- Warranty
- Contact

Child Usage Requirements 3
Product Set Up 3
Product Use 3
Accessories 4
- Car Seat Adaptor
- Apron
- Rain Cover

Cleaning and Maintenance 4
Parts List 5

Français (FR) 6
Deutsch (DE) 10
Nederlands (NL) 14
Italiano (IT) 18
Español (ES) 22
Português (PT) 26
Polski (PL) 30
Čeština (CZ) 34
Slovenčina (SK) 38
Hrvatski (HR) 42
Slovenščina (SL) 46
Русский (RU) 50
Norsk (NO) 54
Svenska (SV) 58
Suomi (FI) 62
Dansk (DK) 66
Română (RO) 70
Ελληνικά (EL) 74
Türkçe (TR) 78
Magyar (HU) 82
العربية (AR) ٨٨
한국어 (KO) 91
繁中 95
简中 99

Product Information

Model Number: _____

Manufactured Date: _____

Warranty

We have purposely designed our high-quality products so that they can grow with both your child and your family. Because we stand by our product, our gear is covered by a custom warranty per product, starting from the day it was purchased. Please have the proof of purchase, model number and manufactured date available when you contact us.

For warranty information please visit:
www.nunababy.com
Click the "Warranty" link on the homepage.

Contact

For replacement parts, service, or additional warranty questions, please contact our customer service department.

info@nunababy.com
www.nunababy.com

In the United Kingdom:
infouk@nunababy.com
www.nunababy.com

NUNA International B.V.
Van der Valk Boumanweg 178 C
2352JD Leiderdorp
The Netherlands

Child Usage Requirements

This Stroller is suitable for use with children who meet the following requirements:

Birth to 22 kg or 4 years whichever comes first.

When using the stroller frame with Nuna carry cot or infant carriers, refer to the child usage requirements listed in those instruction manuals.

This product complies to EN 1888-2:2018+A1:2022.

Product Set Up

Open Stroller

1 - Open the storage latch as shown **(1)**. Lift up on the handle from the sides and rotate to the rear of the stroller. A **"click"** sound means the stroller frame is open completely. **(2)** ⚠

2 - Squeeze the recline adjustment button on the back of the seat and rotate the backrest to the upright position. **(3)**

Canopy

1 - Zip the canopy visor to the inside of the canopy. **(4)**

2 - Insert the canopy clips into the canopy mounts on the sides of the stroller. A **"click"** sound means the canopy is assembled completely. **(5)**

Insert

Release the buckle to assemble the insert, place the insert over the seat pad and thread the shoulder, waist and crotch harness straps through their respective slots. **(6)**

Front Wheels

1 - Insert the front wheel into the front leg. A **"click"** sound means the wheel is assembled completely. **(7)** Repeat on opposite side.

2 - To remove the front wheel, press the release button **(8)-1** and detach the front wheel from the front leg. **(8)-2**

Rear Wheels

1 - Insert the rear wheel into the rear leg. A **"click"** sound means the rear wheel is assembled completely. Repeat on opposite side. **(9)**

2 - To remove the rear wheel, press the release button **(10)-1** and detach the rear wheel from the rear leg. **(10)-2**

Armbar

1 - Align the armbar ends with the armbar mounts, and insert until it clicks into place. A **"click"** sound means the armbar is assembled completely. **(11)**

2 - To remove the armbar, press the armbar release buttons **(12)-1** and lift the armbar up. **(12)-2**

3 - For a more compact fold when the seat is rear facing, press the armbar adjustment buttons **(13)-1** and rotate the armbar down **(13)-2** until it clicks into place.

Fasten the inner snaps of the seat pad to the inside of the seating area as shown. **(14)**

Product Use

Securing Your Child ⚠

1 - Press the button, the buckle will release automatically. Remove the clips and place your child in the stroller. **(15)**

2 - Match the waist belt buckle with the shoulder buckle. **(16)**

3 - Then align them with the center buckle, the buckle can lock automatically. Repeat on the opposite side. **(17)** A **"click"** sound means the buckle is locked completely.

4 - Fit the harness snugly to your child by pulling the adjustment straps to tighten **(18)-1**. Then pull the waist adjustment straps out **(18)-2**.

Shoulder Harness Position

1 - The upper shoulder harness buckles can be moved up and down for added adjustment. **(19)**

Crotch Belt

Identify crotch belt slot that will achieve a snug fit. Change crotch belt slot if necessary.

1 - Smaller babies use this position. **(20)-1**

2 - Larger babies use this position. **(20)-2**

Canopy

1 - To open the canopy, pull the canopy toward the front of the seat. To close the canopy, push it back. **(21)**

2 - Position the canopy visor forward or backward as needed. When not in use, fold the canopy visor under the canopy. **(22)**

3 - Open the zipper on the canopy for extra shade and ventilation. **(23)**

4 - For ventilation, flip up the top canopy window cover. **(24)**

Front Swivel Locks

1 - It is recommended to use the front swivel locks on uneven surfaces.

2 - Squeeze **(25)-1** and pull out the front swivel lock **(25)-2** to lock the front wheel forward facing. You may need to move the wheel to get it to lock.

3 - Push in the front swivel lock to unlock. **(26)**

Brake ⚠

1 - To lock the rear wheels, step down on the red area on the brake lever. **(27)**

2 - To unlock the rear wheels, step down on the green area on the brake lever. **(28)**

Handle

The handle has 3 positions.

1 - To adjust the height of the handle, press the handle adjustment buttons **(29)-1** and pull the handle up or down. **(29)-2**

Recline Adjustment

There are 5 recline positions for the backrest.

1 - To raise or lower the backrest, squeeze the recline adjustment button, and pull the seat up or down. **(30)**

Calf Support

The calf support has 2 use positions.

1 - To raise the calf support, lift up. **(31)**

2 - To lower the calf support, press the adjustment buttons on the sides **(32)-1**, and push down. **(32)-2**

Storage Pocket ⚠

1 - Use the pocket on the seat back for lightweight storage. **(33)**

Reverse Seat

The seat can be used rear or forward facing.

1 - Squeeze the seat release buttons and lift the seat up. **(34)**

2 - Turn the seat in the opposite direction and place on the seat mounts until it clicks into place. A **"click"** sound means the seat is attached. **(35)**

Fold

Before folding, push the canopy to the rear of the stroller.

1 - Squeeze the recline adjustment button on the back of the seat **(36)-1** and rotate the backrest to the stored position. **(36)-2**

2 - Pull up on the folding buttons **(37)-1** and push the stroller forward to fold. **(37)-2**

3 - Lock the stroller by tucking the storage latch onto the storage mount. **(38)**

Accessoires

Car Seat Adaptors

When using the stroller with Nuna infant carriers, please refer to the following instructions.

1 - To attach the adaptors, place the adaptors onto the seat mounts as shown. A **"click"** sound means the adaptors are locked. **(39)**

2 - To attach the infant carrier, place the infant carrier onto the adaptors as shown **(40)**, A **"click"** sound means the infant carrier is locked. **(41)**

3 - The infant carrier angle can be adjusted with our adjustable adaptors. **(42)**

4 - To remove the infant child carrier, lift the infant carrier up **(43)-2** while pressing the stroller release buttons. **(43)-1**

5 - To remove the adaptors, lift the adaptors up **(44)-2** while pulling the release buttons. **(44)-1**

Apron

The soft apron can provide your child with a warm and comfortable environment.

1 - Place the apron over the seat, fasten the buttons on the upper of apron **(45)-1**, and fasten the snaps on the bottom of apron **(45)-2**, repeat on the opposite side.

2 - The assembled apron is shown as **(45)**.

Rain Cover ⚠

Check that the canopy is completely open before attaching the rain cover.

1 - To assemble the rain cover, place it over the stroller. **(46)**

Cleaning and Maintenance

Clean the frame, plastic parts, and fabric with a damp cloth, but do not use abrasives or bleach. Do not use silicon lubricants as they will attract dirt and grime. Do not store your stroller in a damp place.

Floor cleaning products and finishes may interact with stroller wheels. To avoid this, do not leave your stroller on wood floors. Place a barrier like a rug, mat, or cardboard under the stroller.

Clean the stroller wheels regularly with water and remove any dirt.

To ensure long-lasting use, wipe off this product with a soft, absorbent cloth after using it in rainy weather.

Refer to the care label attached to the fabric for washing and drying instructions.

It is normal for fabric to color from sunlight and to show wear and tear after a long period of use, even when used normally.

For reasons of safety, only use original Nuna parts.

Check regularly if everything functions properly. If any parts are torn, broken, or missing, stop using this product.

Parts List

Make sure all parts are available before assembly. If any part is missing, please contact local retailer. No tools are required for assembly.

1 Front Wheel (x2)
2 Rear Wheel (x2)
3 Car Seat Adaptor
4 Rain Cover
5 Apron
6 Canopy
7 Canopy Visor
8 Seat Pad
9 Armbar
10 Calf Support
11 Handle Adjustment Button
12 Shoulder Harness Pads
13 Canopy Clips
14 Stroller Frame
15 Buckle and Crotch Cover
16 Seat Release Button
17 Top Canopy Window
18 Stroller Handle
19 Recline Adjustment Button
20 Folding Button
21 Seat Ventilation
22 Storage Pocket
23 Storage Basket
24 Brake Lever
25 Insert

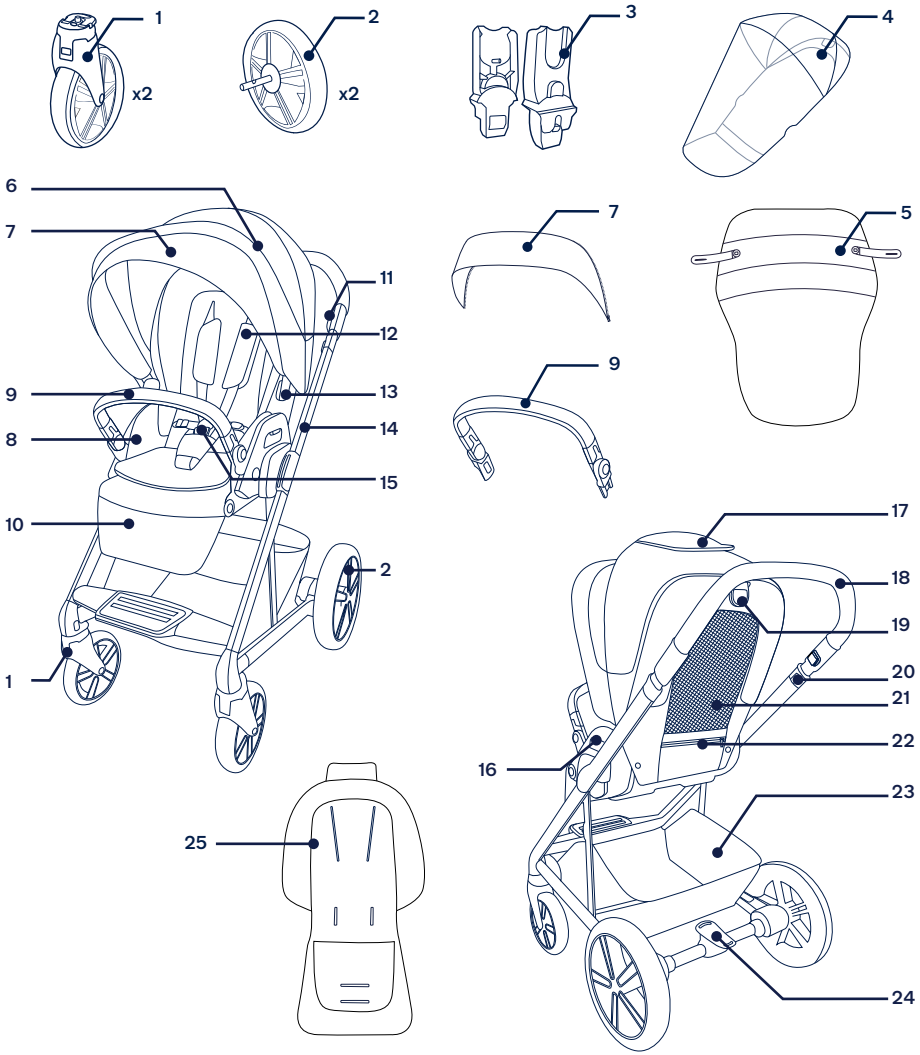

NUNA International B.V. NUNA and all associated logos are trademarks.

⚠ Veuillez consulter le livret d'avertissements séparé avant d'utiliser le produit.

IMPORTANT – A LIRE ATTENTIVEMENT *ET À CONSERVER POUR RÉFÉRENCE ULTÉRIEURE*

Informations sur le produit

Numéro de modèle : _____

Date de fabrication : _____

Garantie

Nous avons conçu spécialement nos produits de haute qualité afin qu'ils puissent accompagner le développement de votre enfant et de votre famille. Nous soutenons notre produit en couvrant notre matériel par une garantie personnalisée, commençant le jour de son achat. Ayez la preuve d'achat, le numéro de modèle et la date de fabrication à disposition lorsque vous nous contactez.

Pour des informations sur la garantie, veuillez visiter :
www.nunababy.com
Cliquez sur le lien « Garantie » dans la page d'accueil.

Contact

Pour des informations sur les pièces de rechange, le service ou des questions supplémentaires sur la garantie, veuillez contacter notre service client.

info@nunababy.com
www.nunababy.com

Conditions d'utilisation avec un enfant

Cette poussette est adaptée aux enfants répondant aux exigences suivantes :

De la naissance jusqu'à 22 kg ou 4 ans à la première des deux limites atteintes

Lorsque vous utilisez le châssis de poussette avec la nacelle Nuna ou un porte-bébé, reportez-vous aux exigences d'utilisation pour les enfants figurant dans ces manuels d'instructions.

Ce produit est conforme aux normes EN 1888-2:2018+A1:2022.

Installation du produit

Ouverture de la poussette

1 - Ouvrez le loquet de rangement comme indiqué **(1)**. Soulevez la poignée par les côtés et tournez-la vers l'arrière de la poussette. Vous entendrez un **« clic »** signifiant que le cadre de la poussette est complètement ouvert. **(2)** ⚠

2 - Appuyez sur le bouton de réglage de l'inclinaison sur le dossier du siège et tournez le dossier en position verticale. **(3)**

Voilure

1 - Fermez la fermeture éclair de la visière de la voilure pour la fixer à l'intérieur de la voilure. **(4)**

2 - Insérez les attaches de la voilure dans les montants de la voilure sur les côtés de la poussette. Vous entendrez un **« clic »** signifiant que la voilure est complètement assemblée. **(5)**

Insert

Relâchez la boucle pour assembler l'insert, placez l'insert sur le coussin du siège et enfilez les harnais d'épaules et de bassin dans leurs fentes respectives. **(6)**

Roues avant

1 - Insérez la roue avant dans le piètement avant. Vous entendrez un **« clic »** signifiant que la roue est complètement assemblée. **(7)** Répétez la manipulation sur le côté opposé.

2 - Pour enlever la roue avant, appuyez sur le bouton de déverrouillage **(8)-1** et détachez la roue avant du piètement avant. **(8)-2**

Roues arrière

1 - Insérez la roue arrière dans le piètement arrière. Vous entendrez un **« clic »** signifiant que la roue arrière est complètement assemblée. Répétez la manipulation sur le côté opposé. **(9)**

2 - Pour enlever la roue arrière, appuyez sur le bouton de déverrouillage **(10)-1** et détachez la roue arrière du piètement arrière. **(10)-2**

Barre de sécurité

1 - Alignez les extrémités de la barre de sécurité avec les montants de la barre de sécurité et insérez-la jusqu'à ce qu'elle s'enclenche en place. Vous entendrez un **« clic »** signifiant que la barre de sécurité est complètement assemblée. **(11)**

2 - Pour retirer la barre de sécurité, appuyez sur les boutons de déverrouillage de la barre de sécurité **(12)-1** et soulevez la barre de sécurité. **(12)-2**

3 - Pour un pliage plus compact lorsque le siège est dos à la route, appuyez sur les boutons de réglage de la barre de sécurité **(13)-1** et tournez la barre de sécurité vers le bas **(13)-2** jusqu'à ce qu'elle s'enclenche en place.

Fermez les boutons-pression intérieurs du coussin du siège à l'intérieur de la zone assise comme indiqué. **(14)**

Utilisation du produit

Installation de votre enfant ⚠

1 - Appuyez sur le bouton, la boucle se détachera automatiquement, enlevez les attaches et placez votre enfant dans la poussette. **(15)**

2 - Alignez la boucle de la ceinture avec la boucle d'épaule. **(16)**

3 - Puis alignez les avec la boucle centrale, la boucle peut se verrouillerautomatiquement. Répétez ceci sur le côté opposé. **(17)** Vous entendrez un **« clic »** signifiant que la boucle est complètement verrouillée.

4 - Ajustez bien le harnais sur votre enfant en tirant sur les sangles d'ajustement pour le serrer **(18)-1**. Retirez ensuite les sangles d'ajustement de la taille **(18)-2**.

Position du harnais d'épaules

1 - Les boucles supérieures du harnais d'épaules peuvent être remontées et baissées pour un ajustement supplémentaire. **(19)**

Ceinture d'entrejambe

Identifiez l'emplacement de la ceinture d'entrejambe qui sera le plus adapté. Changez d'emplacement pour la ceinture si nécessaire.

1 - Les plus petits bébés utilisent cette position. **(20)-1**

2 - Les plus grands bébés utilisent cette position. **(20)-2**

Voilure

1 - Pour ouvrir la voilure, tirez-la vers l'avant du siège. Pour fermer la voilure, poussez-la en arrière. **(21)**

2 - Positionnez la visière de la voilure en avant ou en arrière selon le besoin. Lorsque vous ne l'utilisez pas, pliez la visière de la voilure sous la voilure. **(22)**

3 - Ouvrez la fermeture éclair sur la voilure pour obtenir davantage d'ombre et de ventilation. **(23)**

4 - Pour la ventilation, relevez le cache de la fenêtre supérieure de la voilure. **(24)**

Verrous de pivotement avant

1 - Il est recommandé d'utiliser les verrous de pivotement avant sur les surfaces irrégulières.

2 - Appuyez **(25)-1** et tirez le verrou de pivotement avant **(25)-2** pour verrouiller la roue avant face à la route. Vous devrez peut-être déplacer la roue pour qu'elle se verrouille.

3 - Poussez le verrou de pivotement avant pour le déverrouiller. **(26)**

Frein ⚠

1 - Pour verrouiller les roues arrière, appuyez la zone rouge sur le levier de frein. **(27)**

2 - Pour déverrouiller les roues arrière, appuyez sur la zone verte sur le levier de frein. **(28)**

Poignée

La poignée dispose de 3 positions.

1 - Pour régler la hauteur de la poignée, appuyez sur les boutons de réglage de la poignée **(29)-1** et tirez la poignée vers le haut ou le bas. **(29)-2**

Réglage de l'inclinaison

Il existe 5 positions d'inclinaison pour le dossier.

1 - Pour relever ou abaisser le dossier, appuyez sur le bouton de réglage de l'inclinaison et remontez ou baissez le siège. **(30)**

Repose-mollets

Le repose-mollets comprend 2 positions d'utilisation.

1 - Pour remonter le repose-mollets, soulevez. **(31)**

2 - Pour abaisser le repose-mollets, appuyez sur les boutons de réglage sur les côtés **(32)-1** et appuyez. **(32)-2**

Poche de rangement ⚠

1 - Utilisez la poche qui se trouve sur le dossier du siège pour un petit rangement. **(33)**

Retourner le siège

Le siège peut être utilisé dos ou face à la route.

1 - Appuyez sur les boutons de déverrouillage du siège et soulevez-le. **(34)**

2 - Tournez le siège dans la direction opposée et placez-le sur les montants du siège jusqu'à ce qu'il s'enclenche en place. Vous entendrez un **« clic »** signifiant que le siège est fixé. **(35)**

Pliage

Avant de plier, poussez la voilure vers l'arrière de la poussette.

1 - Appuyez sur le bouton de réglage de l'inclinaison sur le dossier du siège **(36)-1** et tournez le dossier jusqu'à la position mémorisée. **(36)-2**

2 - Tirez sur les boutons de pliage **(37)-1** et poussez la poussette vers l'avant pour la plier. **(37)-2**

3 - Verrouillez la poussette en rabattant le loquet de rangement sur le support de rangement. **(38)**

Accessoires

Adaptateurs pour sièges auto

En cas d'utilisation de la poussette avec un siège bébé Nuna, veuillez consulter les instructions suivantes.

1 - Pour fixer les adaptateurs, placez les adaptateurs sur les montants du siège comme indiqué. Vous entendrez un **« clic »** signifiant que les adaptateurs sont verrouillés. **(39)**

2 - Pour fixer le siège bébé, placez le siège bébé sur les adaptateurs comme indiqué **(40)**, un **déclic** indique que le siège bébé est verrouillé. **(41)**

3 - L'angle du siège bébé peut être réglé avec nos adaptateurs réglables. **(42)**

4 - Pour retirer le siège bébé, soulevez le siège bébé **(43)-2** tout en appuyant sur les boutons de déverrouillage de la poussette. **(43)-1**

5 - Pour retirer les adaptateurs, soulevez les adaptateurs **(44)-2** tout en éliminant l'espace supplémentaire en tirant les boutons de déverrouillage. **(44)-1**

Tablier

Le tablier souple peut procurer à votre enfant un environnement

chaleureux et confortable.

1 - Placez le tablier sur le siège, fixez les attaches sur le tablier et le siège **(45)-1**, répétez la manipulation sur le côté opposé.

2 - Le tablier assemblé est présenté en **(45)**.

Housse de pluie ⚠

Vérifiez que la voilure est complètement ouverte avant d'attacher la housse de pluie.

1 - Pour assembler la housse de pluie, placez-la par-dessus la poussette. **(46)**

Nettoyage et entretien

Nettoyez le cadre, les pièces en plastique et le tissu à l'aide d'un chiffon humide, mais n'utilisez pas d'abrasifs ou d'eau de Javel. N'utilisez pas de lubrifiants à base de silicone, car ils attirent la saleté et la crasse. Ne rangez pas votre poussette dans un endroit humide.

Les produits de nettoyage des sols et le fini peuvent réagir avec les roues de la poussette. Pour éviter cela, ne laissez pas votre poussette sur des sols en bois. Placez une couverture comme un tapis, une natte ou un carton sous la poussette.

Nettoyez régulièrement les roues de la poussette avec de l'eau et retirez la saleté.

Pour garantir une longue durée d'utilisation, essuyez ce produit avec un chiffon doux et absorbant après l'avoir utilisé par temps pluvieux.

Consultez l'étiquette d'entretien apposée sur le tissu pour obtenir les instructions de lavage et de séchage.

La coloration du tissu exposé au soleil est normale, tout comme les signes d'usure et de déchirement après une longue période d'utilisation, même normale.

Pour des raisons de sécurité, n'utilisez que les pièces Nuna originales.

Vérifiez régulièrement si tout fonctionne correctement. Si des pièces sont déchirées, endommagées ou manquantes, arrêtez d'utiliser ce produit.

FR

Liste des pièces

Assurez-vous que toutes les pièces sont présentes avant le montage.
Si une pièce est manquante, contactez votre revendeur local. Le montage ne nécessite aucun outil.

1 Roue avant (x2)
2 Roue arrière (x2)
3 Adaptateur pour siège auto
4 Housse de pluie
5 Tablier
6 Voilure
7 Visière de la voilure
8 Assise de siège
9 Barre de sécurité
10 Repose-mollets
11 Bouton de réglage de la poignée
12 Coussins du harnais d'épaules
13 Attaches de la voilure
14 Cadre de poussette
15 Housse de boucle et d'entrejambe
16 Bouton de déverrouillage du siège
17 Fenêtre supérieure de la voilure
18 Poignée de la poussette
19 Bouton de réglage de l'inclinaison
20 Bouton de pliage
21 Ventilation de siège
22 Poche de rangement
23 Panier de rangement
24 Levier de frein
25 Insert

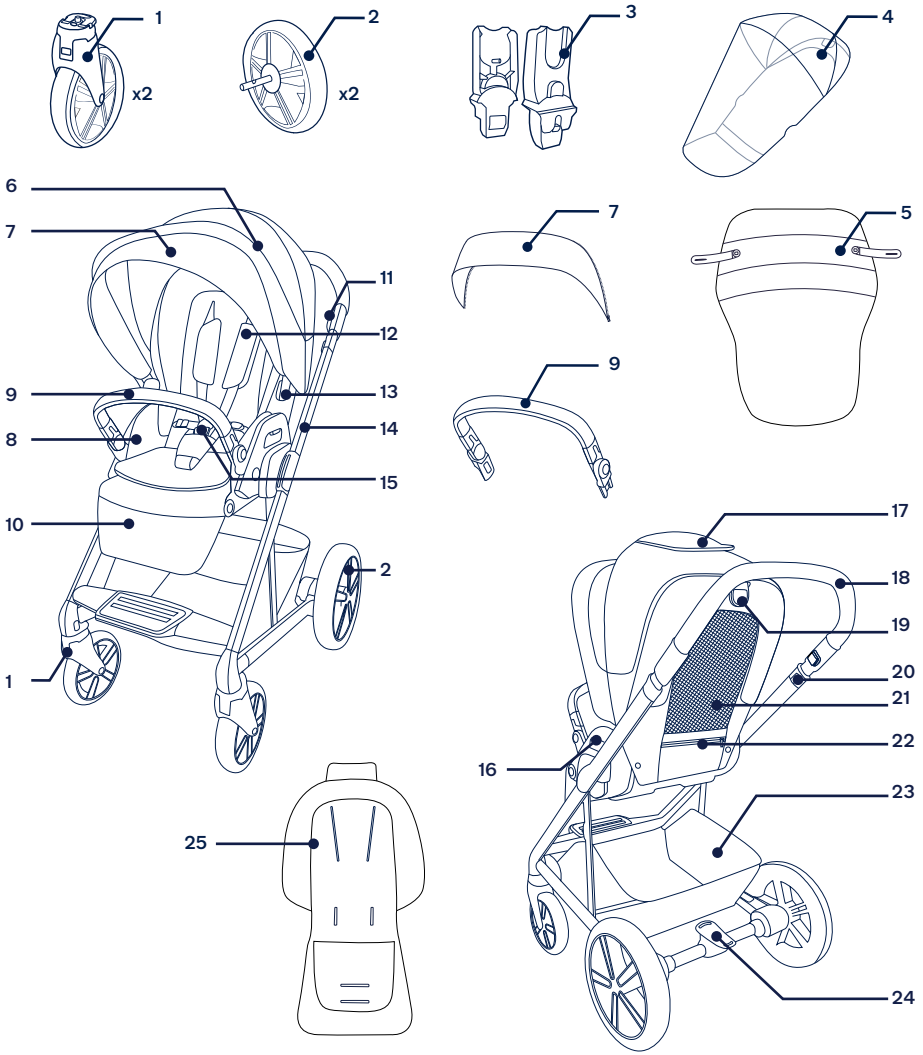

NUNA International B.V. NUNA et tous les logos associés sont des marques commerciales.

DE

⚠ Bitte beachten Sie vor Verwendung des Produktes die separate Broschüre mit Warnhinweisen.

WICHTIG!
SORGFÄLTIG LESEN
UND ZUM KÜNFTIGEN NACHSCHLAGEN AUFBEWAHREN

Produktdaten

Modellnummer: _____

Fertigungsdatum: _____

Garantie

Wir haben unsere hochwertigen Produkte so entwickelt, dass Sie mit Ihrem Kind und Ihrer Familie wachsen. Da wir uns durch unsere Produkte hervorheben, ist unser Sortiment je nach Produkt durch eine angepasste Garantie ab Kaufdatum abgedeckt. Bitte halten Sie bei Kontaktaufnahme mit uns Kaufbeleg, Modellnummer und Fertigungsdatum bereit.

Garantieinformationen finden Sie unter:
www.nunababy.com
Klicken Sie auf der Startseite auf den „Garantie"-Link.

Kontakt

Wenden Sie sich für Ersatzteile, Service und weitere Garantiefragen an unseren Kundendienst.

info@nunababy.com
www.nunababy.com

Anforderungen an die Nutzung mit Kind

Dieser Kinderwagen eignet sich für Kinder, die folgende Anforderungen erfüllen:

Geburt bis 22 kg oder 4 Jahre, je nachdem, was zuerst eintritt

Wenn Sie den Kinderwagenrahmen mit der Babytragetasche Nuna oder der Babywanne verwenden, lesen Sie die in der Bedienungsanleitung aufgeführten Anforderungen an die Nutzung für Kinder.Produkt aufbauen.

Dieses Produkt ist mit EN 1888-2:2018+A1:2022 konform

Kinderwagen auseinanderklappen

1 - Öffnen Sie den Aufbewahrungsriegel wie abgebildet **(1)**. Heben Sie den Griff an den Seiten an und drehen Sie ihn zur Rückseite des Kinderwagens. Ein Klicken macht Sie darauf aufmerksam, dass der Kinderwagenrahmen vollständig aufgeklappt wurde. **(2)** ⚠

2 - Drücken Sie den Neigungsverstellknopf an der Rückseite des Sitzes und drehen Sie die Rückenlehne in die aufrechte Position. **(3)**

Verdeck

1 - Schließen Sie den Reißverschluss des Verdeckvisiers an der Innenseite des Verdecks. **(4)**

2 - Stecken Sie die Verdeckklemmen in die Verdeckhalterungen an den Seiten des Kinderwagens. Ein **Klickgeräusch** weist darauf hin, dass das Verdeck vollständig montiert ist. **(5)**

Sitzeinlage

Lösen Sie die Schnalle zum Montieren des Einsatzes, indem Sie ihn über der Sitzauflage platzieren und Schulter-, Taillen- und Schrittgurte durch ihre entsprechenden Schlitze fädeln. **(6)**

Vorderräder

1 - Vorderrad in das vordere Bein einsetzen. Ein **Klickgeräusch** weist darauf hin, dass das Rad vollständig montiert ist. **(7)** Auf der anderen Seite wiederholen.

2 - Drücken Sie zum Entfernen des Vorderrads den Freigabeknopf **(8)-1** und lösen Sie das Vorderrad vom vorderen Bein. **(8)-2**

Hinterräder

1 - Hinterrad in das hintere Bein einsetzen. Ein **Klickgeräusch** weist darauf hin, dass das Hinterrad vollständig montiert ist. Auf der anderen Seite wiederholen. **(9)**

2 - Drücken Sie zum Entfernen des Hinterrads den Freigabeknopf **(10)-1** und lösen Sie das Hinterrad vom hinteren Bein. **(10)-2**

DE

Armlehne

1 - Richten Sie die Armlehnenenden an den Armlehnenhalterungen aus und stecken Sie sie so ein, dass sie hörbar einrasten. Ein **Klickgeräusch** weist darauf hin, dass die Armlehne vollständig montiert ist. **(11)**

2 - Entfernen Sie die Armlehne, indem Sie die Armlehnen-Freigabeknöpfe **(12)-1** ziehen und die Armlehne nach oben ziehen. **(12)-2**

3 - Drücken Sie bei nach hinten gerichtetem Sitz zum kompakteren Zusammenklappen die Einstellknöpfe **(13)-1** der Armlehne und drehen Sie die Armlehne nach unten **(13)-2** , bis sie einrastet.

Befestigen Sie die inneren Druckknöpfe des Sitzpolsters wie abgebildet an der Innenseite der Sitzfläche. **(14)**

Produkt verwenden

Ihr Kind sichern ⚠

1 - Drücken Sie zum Lösen der Schnalle den Knopf. Entfernen Sie die Klemmen und setzen Sie Ihr Kind in den Kinderwagen. **(15)**

2 - Richten Sie die Taillengurtschnalle an der Schulterschnalle aus. **(16)**

3 - Richten Sie sie anschließend an der mittleren Schnalle aus, die Schnalle verriegelt sich automatisch. Wiederholen Sie dies auf der anderen Seite. **(17)** Ein **Klickgeräusch** zeigt an, dass der Verschluss eingerastet ist.

4 - Legen Sie den Gurt eng an Ihr Kind an, indem Sie die Verstellriemen festziehen **(18)-1**. Ziehen Sie dann die Schrittverstellriemen heraus **(18)-2**.

Schultergurt positionieren

1 - Die oberen Schultergurtverschlüsse können zur Anpassung nach oben und unten verschoben werden. **(19)**

Schrittgurt

Ermitteln Sie den Schrittgurtschlitz, der eine gute Passform garantiert. Nehmen Sie bei Bedarf einen anderen Schrittgurtschlitz.

1 - Kleinere Babys nutzen diese Position. **(20)-1**

2 - Größere Babys nutzen diese Position. **(20)-2**

Verdeck

1 - Öffnen Sie das Verdeck, indem Sie das Verdeck zur Vorderseite des Sitzes ziehen. Drücken Sie es nach hinten, um es zu schließen. **(21)**

2 - Positionieren Sie das Verdeckvisier je nach Bedarf vorne oder hinten. Klappen Sie das Verdeckvisier unter das Verdeck, falls es nicht gebraucht wird. **(22)**

3 - Öffnen Sie den Reißverschluss am Verdeck für zusätzlichen Schatten und Belüftung. **(23)**

4 - Klappen Sie die obere Verdeckfensterabdeckung zur Belüftung nach oben. **(24)**

Vordere Lenkstopps

Die vorderen Lenkstopps empfehlen sich auf unebenem Untergrund.

1 - Drücken Sie **(25)-1** und ziehen Sie die vordere Schwenksperre **(25)-2** zur Verriegelung des Vorderrads in der Vorwärtsausrichtung. Möglicherweise müssen Sie das Rad bewegen, damit es einrastet.

2 - Drücken Sie den vorderen Lenkstopp nach innen. **(26)**

Bremse ⚠

1 - Verriegeln Sie die Hinterräder, indem Sie auf den Bremshebel im roten Bereich treten. **(27)**

2 - Entriegeln Sie die Hinterräder, indem Sie auf den Bremshebel im grünen Bereich treten. **(28)**

Griff

Der Griff hat 3 Positionen.

1 - Passen Sie die Griffhöhe an, indem Sie die Griffeinstellknöpfe **(29)-1** und den Griff nach oben oder unten ziehen. **(29)-2**

Neigungsanpassung

Die Rückenlehne hat 5 Neigungspositionen.

1 - Sie können die Rückenlehne anheben oder absenken, indem Sie den Neigungseinstellknopf drücken und den Sitz nach oben oder unten ziehen. **(30)**

Wadenstütze

Die Wadenstütze besitzt 2 Einstellpositionen.

1 - Drücken Sie die Wadenstütze zum Anheben nach oben. **(31)**

2 - Senken Sie die Wadenstütze ab, indem Sie den Einstellknopf an den Seiten **(32)-1** drücken und nach unten drücken. **(32)-2**

Aufbewahrungstasche ⚠

1 - Verwenden Sie die Tasche auf der Sitzrückseite für die Aufbewahrung leichter Gegenstände. **(33)**

Sitz umkehren

Der Sitz kann nach vorne oder nach hinten gerichtet verwendet werden.

1 - Drücken Sie die Sitzfreigabeknöpfe zusammen und heben Sie den Sitz an. **(34)**

2 - Drehen Sie den Sitz verkehrt herum und platzieren Sie ihn an den Sitzhalterungen, sodass er einrastet. Ein **Klickgeräusch** weist darauf hin, dass der Sitz angebracht ist. **(35)**

Zusammenklappen

Drücken Sie das Verdeck vor dem Zusammenklappen zur Rückseite des Kinderwagens.

1 - Drücken Sie den Neigungsverstellknopf an der Rückseite des Sitzes **(36)-1** und drehen Sie die Rückenlehne in die Aufbewahrungsposition. **(36)-2**

2 - Ziehen Sie die Zusammenklappknöpfe **(37)-1** nach oben und drücken Sie den Kinderwagen zum Zusammenklappen nach vorne. **(37)-2**

3 - Verriegeln Sie den Kinderwagen, indem Sie den Aufbewahrungsriegel ind ie Aufbewahrungshalterung stecken. **(38)**

Zubehör

Autositzadapter

Bitte beachten Sie bei Verwendung des Kinderwagens mit Nuna-Babyschalen die folgenden Anweisungen.

1 - Bringen Sie die Adapter an, indem Sie sie wie abgebildet an den Sitzhalterungen platzieren. Ein **Klickgeräusch** zeigt an, dass die Adapter eingerastet sind. **(39)**

2 - Bringen Sie die Babyschale an, indem Sie die Babyschale wie abgebildet an den Adaptern platzieren **(40)**. Ein **Klickgeräusch** zeigt an, dass die Babyschale eingerastet ist. **(41)**

3 - Der Winkel der Babyschale kann mit unseren verstellbaren Adaptern angepasst werden. **(42)**

4 - Entfernen Sie die Babyschale, indem Sie die Babyschale nach oben ziehen **(43)-2**, während Sie die Kinderwagenfreigabeknöpfe gedrückt halten. **(43)-1**

5 - Entfernen Sie die Adapter, indem Sie die Adapter nach oben ziehen **(44)-2**, während Sie an den Freigabeknöpfen ziehen. **(44)-1**

Kinderwagen-Schurz

Der weiche Schurz bietet Ihrem Kind eine warme, gemütliche Umgebung.

1 - Platzieren Sie den Schurz über dem Sitz, befestigen Sie die Druckknöpfe an Schurz und Sitz **(45)-1**, und wiederholen Sie dies auf der anderen Seite.

2 - Der angebrachte Schurz wird in **(45)** gezeigt.

Regenschutz ⚠

Prüfen Sie, ob das Verdeck vollständig geöffnet ist, bevor Sie den Regenschutz anbringen.

1 - Bringen Sie den Regenschutz an, indem Sie ihn über dem Kinderwagen platzieren. **(46)**

Reinigung und Wartung

Reinigen Sie Gestell, Kunststoffteile und Textilien mit einem feuchten Tuch. Verzichte Sie auf Scheuer- und Bleichmittel. Verwenden Sie keine Silikonöle, da diese Schmutz und Dreck anziehen. Bewahren Sie Ihren Kinderwagen nicht an einem feuchten Ort auf.

Bodenreinigungsprodukte und Oberflächenbehandlungen könnten mit den Kinderwagenrädern interagieren. Lassen Sie Ihren Kinderwagen zur Vermeidung dieses Problems nicht auf Holzböden stehen. Legen Sie eine Barriere, wie einen Teppich, eine Matte oder eine Pappe, unter den Kinderwagen.

Reinigen Sie die Räder des Kinderwagens regelmäßig mit Wasser, entfernen Sie den Schmutz.

Zur Gewährleistung einer langen Einsatzzeit Ihres Produktes sollten Sie es nach Benutzung bei Regenwetter mit einem weichen, saugfähigen Tuch abwischen.

Beachten Sie zum Waschen und Trocknen das Pflegeetikett an den Stoffen.

Es ist selbst bei gewöhnlichem Gebrauch normal, dass Textilien nach langer Benutzung durch Sonnenlicht verblassen und Verschleißerscheinungen aufweisen.

Verwenden Sie aus Sicherheitsgründen nur Nuna-Originalteile.

Prüfen Sie regelmäßig, ob alles richtig funktioniert. Verwenden Sie das Produkt nicht länger, falls Teile verschlissen oder beschädigt sind oder fehlen.

DE

DE

Teileliste

Überprüfen Sie vor der Montage, ob alle Teile vorhanden sind. Falls etwas fehlen sollte, wenden Sie sich an Ihren Händler vor Ort. Für die Montage werden keine Werkzeuge benötigt.

1	Vorderrad (x2)	10	Wadenstütze	19	Neigungseinstellknopf
2	Hinterrad (x2)	11	Griffeinstellknopf	20	Zusammenklappknopf
3	Autositzadapter	12	Schultergurtpolster	21	Sitzbelüftung
4	Regenschutz	13	Verdeckklemmen	22	Aufbewahrungstasche
5	Schuz	14	Kinderwagengestell	23	Ablagekorb
6	Verdeck	15	Verschluss- und Schrittpolster	24	Bremshebel
7	Verdeckvisier	16	Sitzfreigabeknopf	25	Einsatz
8	Sitzauflage	17	Oberes Verdeckfenster		
9	Armlehne	18	Kinderwagengriff		

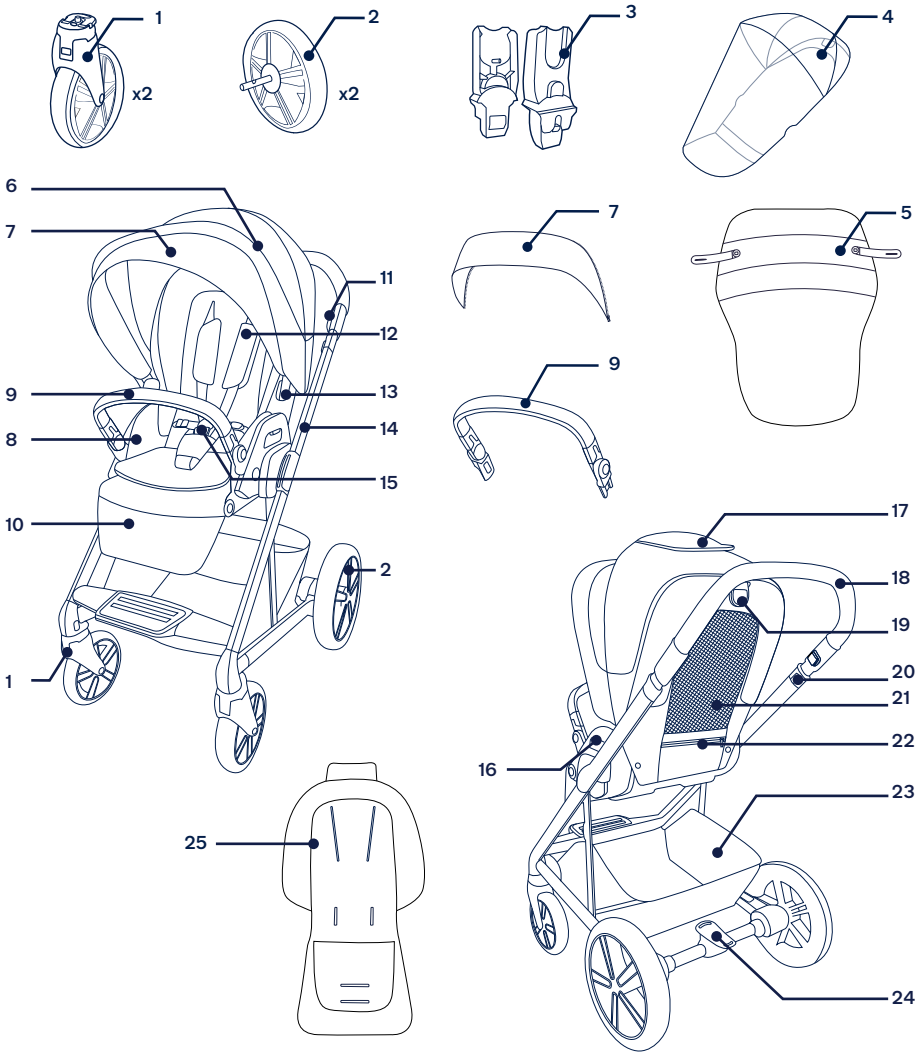

NUNA International B.V. NUNA und alle zugehörigen Logos sind Marken.

NL

⚠ Raadpleeg het afzonderlijke waarschuwingsboekje voorafgaand aan het gebruik van het product.

BELANGRIJK! ZORGVULDIG LEZEN *EN BEWAREN VOOR RAADPLEGING IN DE TOEKOMST*

Productinformatie

Modelnummer:_____

Fabricagedatum:_____

Garantie

Wij hebben onze hoogwaardige producten opzettelijk zo ontworpen dat ze kunnen mee kunnen groeien met zowel uw kind als uw familie. Omdat wij achter ons product staan, wordt onze uitrusting gedekt door een aangepaste garantie per product, beginnend op de dag van aanschaf. Houd het aankoopbewijs, het modelnummer en de fabricagedatum klaar als u contact met ons opneemt.

Ga voor garantie-informatie naar:
www.nunababy.com
Klik op de link "Garantie" op de homepage.

Contact

Neem contact op met onze klantenservice-afdelingen voor vervangende onderdelen, service of aanvullende vragen over de garantie.

info@nunababy.com
www.nunababy.com

Vereisten kindergebruik

Deze wandelwagen is geschikt voor gebruik met kinderen die aan de volgende eisen voldoen:

geboorte tot 22 kg of 4 jaar, als dat zich eerder voordoet.

Bij gebruik van het kinderwagenframe met de Nuna-draagwieg of babyzitjes moet u de vereisten voor kindergebruik in deze handleidingen volgen.

Dit product voldoet aan EN 1888-2:2018+A1:2022

Installeren

Open kinderwagen

1 - Open de opberggrendel als getoond **(1)**. Trek omhoog aan de hendel vanaf de zijkanten en draai naar de achterkant van de kinderwagen. Een “klikkend” geluid betekent dat het frame van de kinderwagen volledig is opengevouwen. **(2)** ⚠

2 - Knijp in de instelknop schuine stand op de achterkant van het zitje en draai de rugsteun naar de stand rechtop. **(3)**

Kap

1 - Rits de kapklep aan de binnenkant van de kap. **(4)**

2 - Steek de klemmen van de kap in de kapmontages aan de zijkanten van de wandelwagen. Een **“klik”**-geluid betekent dat de kap volledig bevestigd is. **(5)**

Inzetstuk

Geef de gesp vrij voor het monteren van het inzetstuk, plaatsen van het inzetstuk over het zitje en voeren van de schouder-, heup- en kruisgordelbanden door de desbetreffende sleuven. **(6)**

Voorwielen

1 - Steek het voorwiel in de voorste poot. Een **“klik”**-geluid betekent dat het wiel volledig bevestigd is. **(7)** Herhaal dit aan de andere kant.

2 - Om het voorwiel te verwijderen: druk op de ontgrendelknop **(8)-1** en maak het voorwiel los van de voorpoot. **(8)-2**

Achterwielen

1 - Steek het achterwiel in de achterste poot. Een **“klik”**-geluid betekent dat het achterwiel volledig bevestigd is. Herhaal dit aan de andere kant. **(9)**

NL

2 - Om het achterwiel te verwijderen: druk op de ontgrendelknop **(10)-1** en maak het achterwiel los van de achterpoot. **(10)-2**

Armsteun

1 - Lijn de armsteun uit met de armsteunbeugels en steek hem er in tot hij op zijn plaats klikt. Een **"klik"**-geluid betekent dat de armsteun volledig bevestigd is. **(11)**

2 - Om de armsteun te verwijderen, knijpt u de ontgrendelknoppen in **(12)-1** en tilt u de armsteun op. **(12)-2**

3 - Voor meer compact opvouwen wanneer het zitje achteruit is gericht, drukt u op de instelknoppen van de armsteun **(13)-1** en draait u de armsteun omlaag **(13)-2** totdat het op de plaats klikt.

Maak de binnenste klemmen vaan het zitkussen als getoond vast aan de binnenkant van het zitgebied. **(14)**

Gebruik product

Uw kind beveiligen ⚠

1 - Druk op de knop en de gesp wordt automatisch losgemaakt.Verwijder de klemmen en zet uw kind in de kinderwagen. **(15)**

2 - Pas de gesp van de middelriem bij de gesp van de schouderriem. **(16)**

3 - Lijn ze vervolgens uit met de middelste gesp; de gesp kan automatisch vergrendelen. Herhaal dit aan de andere kant. **(17)** Een **"klik"**-geluid betekent dat de gesp volledig vergrendeld is.

4 - Pas de gordels strak om uw kind door aan de instelbandjes te trekken om vast te maken **(18)-1**. Trek vervolgens de taille-instelbandjes naar buiten **(18)-2**.

Positie schouderriemen

1 - De bovenste schouderriemgespen kunnen omhoog en omlaag worden geschoven voor een nauwkeuriger afstelling. **(19)**

Kruisband

Zoek de sleuf voor de kruisband die zal zorgen voor een comfortabele pasvorm. Wijzig de sleuf van de kruisband indien dat nodig is.

1 - Deze positie is geschikt voor kleinere baby's. **(20)-1**

2 - Deze positie is geschikt voor grotere baby's. **(20)-2**

Kap

1 - Om de kap te openen, trekt u deze naar voren over de voorkant van het stoeltje. Om de kap te sluiten, duwt u het naar achteren. **(21)**

2 - Plaats de kapklep naar wens naar voren of naar achteren. Wanneer het niet wordt gebruikt, vouwt u de kapklep op onder de kap. **(22)**

3 - Open de rits op de kap voor extra schaduw en ventilatie. **(23)**

4 - Voor ventilatie draait u de kap van het bovenste raampje van de kap omhoog. **(24)**

Draaien van voorwielen blokkeren

1 - Aanbevolen wordt om de draaiblokkering voor de voorwielen op ongelijke oppervlakken te gebruiken.

2 - Knijp **(25)-1** en trek het voorste draaislot **(25)-2** eruit om het voorwiel in de vooruit kijkende stand te vergrendelen. Het kan nodig zijn om het wiel te bewegen zodat het vergrendeld kan worden.

3 - Druk de vergrendeling naar binnen om het wiel te ontgrendelen. **(26)**

Rem ⚠

1 - Trap op het rode gebied op de remhendel om de achterwielen vast te zetten. **(27)**

2 - Trap op het groene gebied de remhendel om de achterwielen los te maken. **(28)**

Hendel

De handgreep heeft 3 standen.

1 - Om de hoogte van de greep in te stellen, drukt u op de instelknoppen van de handgreep **(29)-1** en trekt u de handgreep omhoog of omlaag. **(29)-2**

Instelling schuine stand

Er zijn 5 standen voor de rugsteun.

1 - Om de rugsteun omhoog of omlaag te brengen, knijpt u de instelknop in en drukt u het zitje omhoog of omlaag. **(30)**

Kuitsteun

De kuitsteun heeft 2 standen.

1 - Trek de kuitsteun omhoog om deze hoger te plaatsen. **(31)**

2 - Om de kuitsteun omlaag te brengen, drukt u op de instelknoppen aan de zijkanten **(32)-1**, en drukt u omlaag. **(32)-2**

Opbergzak ⚠

1 - Gebruik de zak op de rugleuning voor lichtgewicht opslag. **(33)**

Achteruit kijkend zitje

Het zitje kan achteruit of vooruit kijkend worden gebruikt.

1 - Knijp de ontgrendelknoppen in en til het zitje op. **(34)**

2 - Draai het zitje in de tegenovergestelde richting en plaats op de zitsteunen totdat het op de plaats klikt. Een **"klik"**-geluid betekent dat het zitje is bevestigd. **(35)**

Opvouwen

Voorafgaand aan opvouwen duwt u de kap naar de achterkant van de wandelwagen.

1 - Knijp in de instelknop schuine stand op de achterkant van het zitje **(36)-1** en draai de rugsteun naar de opgeslagen stand. **(36)-2**

2 - Til de vouwknoppen **(37)-1** op en duw de wandelwagen naar voren om op te vouwen. **(37)-2**

3 - Vergrendel de wandelwagen door de opberggrendel in de opbergbeugel te steken. **(38)**

Accessoires

Adapters autozitje

Bij het gebruik van de wandelwagen met Nuna-babydraagmodules, moet u de volgende instructies raadplegen.

1 - Voor het bevestigen van de adapters, plaatst u de adapters op de zitsteunen zoals in de afbeelding. Een **"klik"**-geluid betekent dat de adapters zijn vergrendeld. **(39)**

2 - Voor het bevestigen van de babydraagmodule, plaatst u de babydraagmodule op de adapters zoals in de afbeelding **(40)**. Een **"klik"**-geluid betekent dat de extra spatie verwijderen babydraagmodule is vergrendeld. **(41)**

3 - De hoek van de babydraagmodule kan worden afgesteld met onze instelbare adapters. **(42)**

4 - Voor het verwijderen van de babydraagmodule, tilt u de babydraagmodule omhoog **(43)-2** terwijl u drukt op de ontgrendelknoppen van de wandelwagen. **(43)-1**

5 - Voor het verwijderen van de adapters, tilt u de adapters op **(44)-2** terwijl u extra spatie verwijderen trekt aan de ontgrendelknoppen. **(44)-1**

Schort

Het zachte schort biedt uw kind een warme en comfortabele omgeving.

1 - Plaats het schort over het zitje, maak de sluitingen op het schort en het zitje vast **(45)-1**, herhaal aan de tegenovergestelde zijde.

2 - Het gemonteerde schort is afgebeeld in **(45)**.

Regenkap ⚠

Controleer dat de kap volledig geopend is voorafgaand aan het bevestigen van de regenkap.

1 - Plaats de regenkap over de wandelwagen om deze te monteren. **(46)**

Reiniging en onderhoud

Reinig het frame, de plastic onderdelen en het weefsel met een vochtige doek, maar gebruik geen schurende middelen of bleekwater. Gebruik geen silicone smeermiddelen omdat ze vuil en roet aantrekken. Bewaar de kinderwagen niet in een vochtige omgeving.

Vloerreinigingsproducten en afwerkingen kunnen inwerken op wielen van de kinderwagen. Om dit te vermijden moet u uw kinderwagen niet laten staan op houten vloeren. Plaats een barrière, zoals een tapijt, mat of karton onder de kinderwagen.

Reinig de wielen regelmatig met water en verwijder het vuil.

Om er voor te zorgen dat de kinderwagen lang meegaat, moet u hem na gebruik in de regen afvegen met een zachte absorberende doek.

Raadpleeg het wasetiket dat aan de stof is bevestigd voor was- en drooginstructies.

Het is normaal dat materialen verkleuren door blootstelling aan zonlicht en na langdurig gebruik slijtage vertonen, zelfs bij gangbaar gebruik.

Uit veiligheidsoverwegingen mag u uitsluitend originele onderdelen van Nuna gebruiken.

Controleer regelmatig of alles nog goed werkt. Gebruik de kinderwagen niet meer als onderdelen zijn gescheurd, gebroken of ontbreken.

NL

NL

Onderdelenlijst

Zorg dat alle onderdelen voor het opslaan droog zijn.
Als er items ontbreken of beschadigd zijn, kunt u contact opnemen met uw leverancier. Voor de montage is geen gereedschap nodig.

1 Voorwiel (x2)
2 Achterwiel (x2)
3 Adapter autozitje
4 Regenkap
5 Schort
6 Kap
7 Kapklep
8 Zitkussen
9 Armsteun
10 Kuitsteun
11 Instelknop handgreep
12 Schoudergordelkussens
13 Klemmen van de kap
14 Wandelwagenframe
15 Gesp en kruisafdekking
16 Ontgrendelknop zitje
17 Bovenraampje van de kap
18 Handgreep van de wandelwagen
19 Instelknop schuine stand
20 Opvouwknop
21 Ventilatie zitje
22 Opbergzak
23 Opbergmand
24 Remgreep
25 Inzetstuk

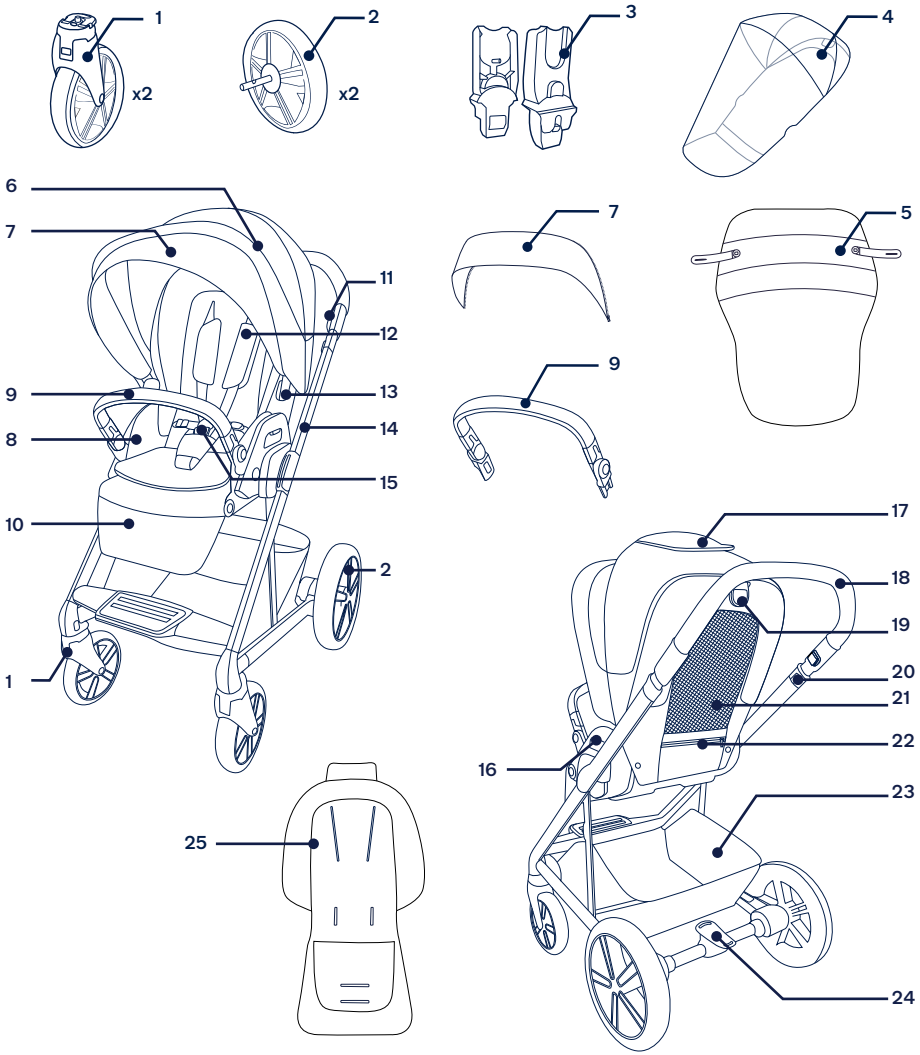

NUNA International B.V. NUNA en alle bijbehorende logo's zijn handelsmerken.

IT

⚠ Fare riferimento al libretto di avvertenza separato prima di utilizzare il prodotto.

IMPORTANTE! LEGGERE ATTENTAMENTE *E CONSERVARE PER RIFERIMENTO FUTURO*

Informazioni sul prodotto

Numero modello: _____

Data di produzione: _____

Garanzia

Abbiamo progettato appositamente i nostri prodotti di alta qualità in modo che crescano con il bambino e con la famiglia. Poiché crediamo nel nostro prodotto, i meccanismi sono coperti da una garanzia personalizzata per prodotto che comincia dal giorno dell'acquisto. Al momento di contattarci, sono necessari la prova d'acquisto, il numero di modello e la data di produzione.

Per informazioni sulla garanzia, visitare il sito:
www.nunababy.com
Fare clic sul link "Garanzia" nella homepage.

Contatto

Per la sostituzione di parti, manutenzione o domande sulla garanzia, contattare il dipartimento di assistenza al cliente.

info@nunababy.com
www.nunababy.com

Requisiti di utilizzo da parte del bambino

Questo passeggino è adatto per l'uso con bambini con i seguenti requisiti:

dalla nascita a 22 kg o 4 anni, qualunque degli eventi si verifichi prima

Quando si utilizza il telaio del passeggino con le culle portatili Nuna o, fare riferimento ai requisiti di utilizzo da parte del bambino elencati nei manuali di istruzioni.

Questo prodotto è conforme alle norme EN 1888-2:2018+A1:2022.

Configurazione del prodotto

Apertura del passeggino

1 - Aprire il fermo di chiusura come mostrato **(1)**. Sollevare la maniglia dai lati e ruotare verso la parte posteriore del passeggino. Quando si sente il **"clic"** significa che il telaio del passeggino è completamente aperto. **(2)** ⚠

2 - Premere il pulsante di regolazione della reclinazione sul retro del sedile e ruotare lo schienale in posizione verticale. **(3)**

Tettuccio

1 - Chiudere la visiera tettuccio all'interno del tettuccio. **(4)**

2 - Inserire i fermagli del tettuccio nei supporti del tettuccio sui lati del passeggino. Quando si sente il **"clic"** significa che il tettuccio è montato completamente. **(5)**

Inserto

Rilasciare la fibbia. Per montare l'inserto, posizionarlo sopra l'imbottitura della seduta, quindi infilare la cintura per spalle, la cintura inguinale e la cintura spartigambe attraverso le rispettive fessure. **(6)**

Ruote anteriori

1 - Inserire la ruota anteriore nella gamba anteriore. Quando si sente il **"clic"** significa che la ruota è montata completamente. **(7)** Ripetere sul lato opposto.

2 - Per rimuovere la ruota anteriore, premere il pulsante di rilascio **(8)-1** e staccare la ruota anteriore alla gamba anteriore. **(8)-2**

Ruote posteriori

1 - Inserire la ruota posteriore nella gamba posteriore. Quando si sente il **"clic"** significa che la ruota posteriore è montata completamente. Ripetere sul lato opposto. **(9)**

2 - Per rimuovere la ruota posteriore, premere il pulsante di rilascio **(10)-1** e staccare la ruota posteriore alla gamba posteriore. **(10)-2**

Bracciolo

1 - Allineare le estremità del bracciolo con i supporti del bracciolo e inserire finché non scatta in posizione. Quando si sente il **"clic"** significa che il bracciolo è montato completamente. **(11)**

2 - Per rimuovere il bracciolo, premere i pulsanti di rilascio **(12)-1** e sollevare il bracciolo. **(12)-2**

3 - Per una maggiore compattezza con il sedile rivolto all'indietro, premere i pulsanti di regolazione del bracciolo **(13)-1** e ruotare il bracciolo verso il basso **(13)-2** finché non scatta in posizione.

Fissare gli agganci interni dell'imbottitura del sedile all'interno dell'area di seduta, come mostrato. **(14)**

Uso del prodotto

Bloccaggio del telefono ⚠

1 - Premere il pulsante centrale sulla fibbia per sganciare automaticamente la fibbia. Rimuovere i fermagli e sistemare il bambino nel passeggino. **(15)**

2 - Far combaciare la fibbia della cintura addominale con quella delle spalle. **(16)**

3 - Quindi, allinearli con la fibbia centrale. La fibbia si può bloccareautomaticamente. Ripetere sul lato opposto. **(17)** Quando si sente il **"clic"** significa che la fibbia è bloccata completamente.

4 - Applicare la cintura al bambino tirando le cinghie di regolazione per serrare **(18)-1**. Quindi, estrarre le cinghie di regolazione inguinali **(18)-2**.

Posizione della cintura per le spalle

1 - È possibile spostare verso l'alto e il basso le fibbie della cintura avvolgispalla superiori. **(19)**

Cintura spartigambe

Identificare la fessura della cintura spartigambe che consente di ottenere una perfetta aderenza. Cambiare la fessura della cintura spartigambe, se necessario.

1 - I bambini più piccoli adottano questa posizione. **(20)-1**

2 - I bambini più grandi adottano questa posizione. **(20)-2**

Tettuccio

1 - Per aprire il tettuccio, tirarlo verso la parte anteriore della seduta. Per chiudere il tettuccio, spingerlo verso il retro. **(21)**

2 - Collocare la visiera tettuccio avanti o indietro, come necessario. Se non viene utilizzato, piegare la visiera tettuccio sotto il tettuccio. **(22)**

3 - Aprire la cerniera sul tettuccio per ottenere più ombra e ventilazione. **(23)**

4 - Per una maggiore ventilazione, piegare verso l'alto la copertura della finestrella superiore del tettuccio. **(24)**

Bloccaggi anteriori orientabili

1 - Raccomandiamo di utilizzare i bloccaggi orientabili anteriori sulle superfici irregolari.

2 - Premere **(25)-1** e tirare verso l'esterno il bloccaggio orientabile anteriore **(25)-2** per bloccare la ruota anteriore rivolta in avanti. Potrebbe essere necessario spostare la ruota per bloccarla.

3 - Inserire il bloccaggio orientabile anteriore per sbloccare. **(26)**

Freno ⚠

1 - Per bloccare le ruote posteriori, abbassare l'area rossa nella leva del freno. **(27)**

2 - Per sbloccare le ruote posteriori, abbassare l'area verde nella leva del freno. **(28)**

Maniglia

La maniglia ha 3 posizioni.

1 - Per regolare l'altezza della maniglia, premere il pulsante di regolazione della maniglia **(29)-1** e tirare la maniglia verso l'alto o il basso. **(29)-2**

Regolazione della reclinazione

Lo schienale può essere regolato in 5 diverse posizioni di reclinazione.

1 - Per sollevare o abbassare lo schienale, premere il pulsante di regolazione della reclinazione e tirare la seduta verso l'alto o il basso. **(30)**

Supporto per la gamba

Il supporto per la gamba ha 2 posizioni di utilizzo.

1 - Per sollevare il supporto per la gamba, sollevarlo. **(31)**

2 - Per abbassare il supporto per la gamba, premere i pulsanti di regolazione su entrambi i lati **(32)-1** e spingerlo verso il basso. **(32)-2**

Tasca portaoggetti ⚠

1 - Utilizzare la tasca sul retro del sedile per conservare oggetti leggeri. **(33)**

Inversione del seggiolino

Il seggiolino può essere utilizzato rivolto in senso contrario al senso di marcia o in senso di marcia.

1 - Premere i pulsanti di rilascio e sollevare contemporaneamente il seggiolino. **(34)**

2 - Girare il seggiolino in posizione opposta e inserirlo negli appositi supporti finché non scatta in posizione. Quando si sente il **"clic"** significa che il seggiolino è fissato. **(35)**

Piegatura

Prima di piegare, spingere il tettuccio sul retro del passeggino.

1 - Premere il pulsante di regolazione della reclinazione sul retro del sedile **(36)-1** e ruotare lo schienale in posizione verticale. **(36)-2**

2 - Sollevare i pulsanti di piegatura **(37)-1** e spingere avanti il passeggino per piegarlo. **(37)-2**

3 - Bloccare il passeggino infilando il fermo di chiusura nel relativo supporto. **(38)**

Accessori

Adattatori seggiolino per auto

Quando si utilizza il passeggino con culle portatili Nuna, consultare le seguenti istruzioni.

1 - Per fissare gli adattatori, collocarli sui supporti del sedile come mostrato. Quando si sente il **"clic"** significa che gli adattatori sono bloccati. **(39)**

2 - Per fissare la culla portatile, collocarla sugli adattatori come mostrato **(40)**. Quando si sente il **"clic"** significa che l'eliminazione dello spazio extra della culla portatile è bloccata. **(41)**

3 - L'angolo della culla portatile può essere regolato con gli adattatori regolabili. **(42)**

4 - Per rimuovere la culla portatile, sollevarla **(43)-2** mentre si premono i pulsanti di rilascio del passeggino. **(43)-1**

5 - Per rimuovere gli adattatori, sollevarli **(44)-2** mentre si elimina lo spazio extra tirando i pulsanti di rilascio. **(44)-1**

Coprigambe

Il coprigambe morbido garantisce al bambino un ambiente caldo e comodo.

1 - Collocare il coprigambe sul sedile, fissare gli agganci sul coprigambe e sul seggiolino **(45)-1** e ripetere sul lato opposto.

2 - Il coprigambe assemblato è mostrato in **(45)**.

Copertura antipioggia ⚠

Controllare che il tettuccio sia completamente aperto prima di fissare la copertura antipioggia.

1 - Per assemblare la copertura antipioggia, collocarla sopra il passeggino. **(46)**

Pulizia e manutenzione

Pulire il telaio, le parti in plastica e il tessuto con un panno umido, ma senza utilizzare prodotti abrasivi o candeggina. Non utilizzare lubrificanti al silicone, in quanto attraggono sporcizia e polvere. Non lasciare il passeggino in sosta in luoghi umidi.

I prodotti e le finiture per la pulizia dei pavimenti potrebbero interagire con le ruote del passeggino. Per evitare ciò, non lasciare il passeggino su pavimenti in legno. Collocare una barriera come un tappeto, uno zerbino o un cartone sotto il passeggino.

Pulire regolarmente le ruote del passeggino con acqua eliminando lo sporco.

Per assicurare una lunga durata, dopo averlo usato con la pioggia, strofinare il prodotto con un panno assorbente morbido.

Fare riferimento all'etichetta sul tessuto per le istruzioni di lavaggio e asciugatura.

È normale che i tessuti si scoloriscano per effetto della luce solare e che presentino tracce di usura dopo un lungo periodo d'uso, anche se utilizzati in modo normale.

Per ragioni di sicurezza, utilizzare soltanto ricambi originali Nuna.

Controllare periodicamente se tutto funziona correttamente.

Se alcune parti sono danneggiate, rotte o mancanti, cessare di utilizzare questo prodotto.

IT

Elenco parti

Assicurarsi che tutti i pezzi siano disponibili prima dell'assemblaggio.
Se manca qualche pezzo, contattare il rivenditore locale. Per l'assemblaggio non è necessario nessun attrezzo.

1 Ruota anteriore (x2)
2 Ruota posteriore (x2)
3 Adattatore seggiolino per auto
4 Copertura antipioggia
5 Coprigambe
6 Tettuccio
7 Visiera tettuccio
8 Imbottitura
9 Bracciolo
10 Supporto per la gamba
11 Pulsante di regolazione della maniglia
12 Imbottiture per briglia avvolgispalla
13 Fermagli del tettuccio
14 Telaio passeggino
15 Fibbia e copertura spartigambe
16 Pulsante di rilascio seggiolino
17 Finestrella superiore del tettuccio
18 Maniglia passeggino
19 Pulsante di regolazione dell'inclinazione
20 Tasto di piegatura
21 Ventilazione sedile
22 Tasca portaoggetti
23 Cestello di conservazione
24 Leva del freno
25 Inserto

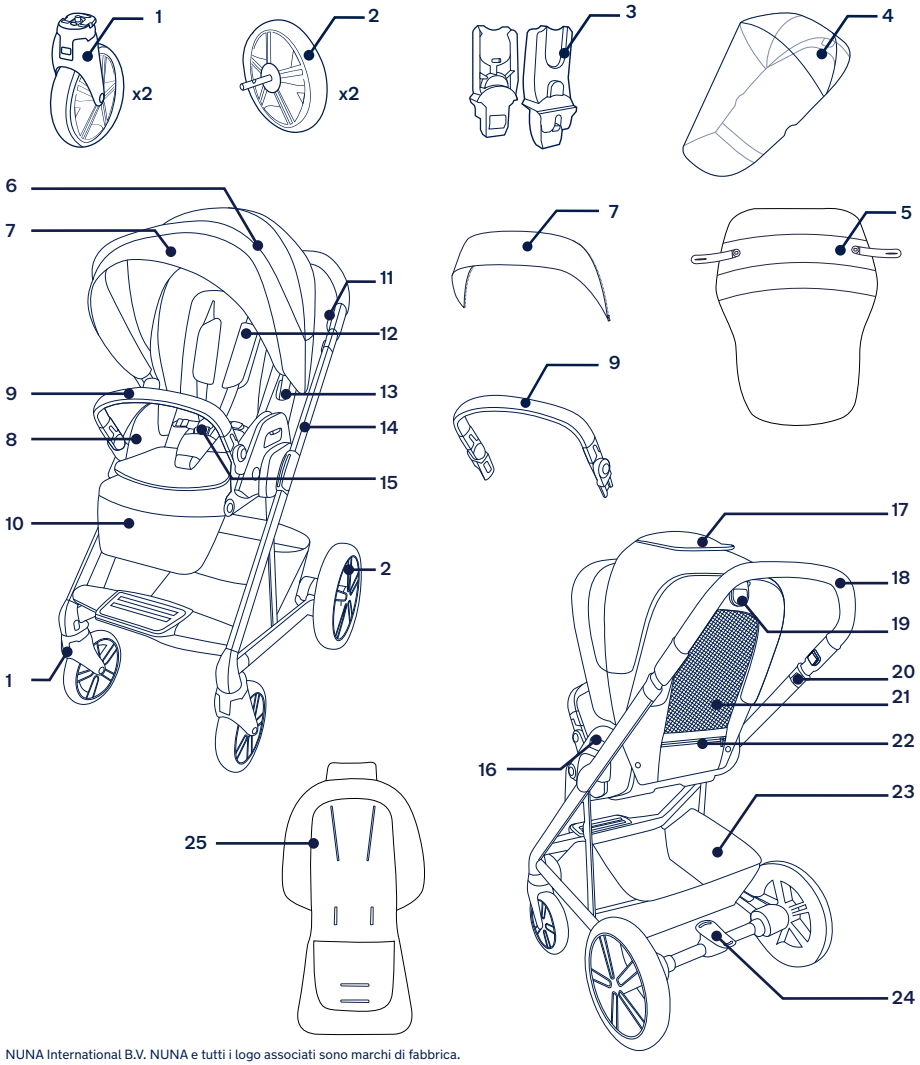

NUNA International B.V. NUNA e tutti i logo associati sono marchi di fabbrica.

⚠ Consulte el folleto de advertencia que viene por separado antes de usar el producto.

¡IMPORTANTE! LEAR DETENIDAMENTE *Y CONSERVAR PARA FUTURAS CONSULTAS*

ES

Información del producto

Número de modelo: _____

Fecha de fabricación: _____

Garantía

Hemos diseñado a propósito nuestros productos de alta calidad para que puedan crecer tanto con su hijo como con su familia. Como respaldamos nuestros productos, nuestros artículos están cubiertos por una garantía a medida para cada producto, a partir de la fecha en la que fue adquirido. Tenga preparada la prueba de compra, el número de modelo y la fecha de fabricación cuando se ponga en contacto con nosotros.

Para obtener información acerca de la garantía, visite:
www.nunababy.com
Haga clic en el enlace "Garantía" en la página de inicio.

Contacto

Para obtener información sobre piezas de repuesto y servicio técnico, o para resolver dudas acerca de la garantía adicional, póngase en contacto con nuestro departamento de atención al cliente.

info@nunababy.com
www.nunababy.com

Requisitos de los niños para su uso

Este cochecito es apto para usarse con niños que cumplan los siguientes requisitos:

Desde el nacimiento hasta 22 kg o 4 años, lo que ocurra primero

Cuando use la estructura del cochecito con el capazo Nuna o los portabebés, consulte los requisitos de uso para niños que se enumeran en esos manuales de instrucciones.

Este producto cumple las normas EN 1888-2:2018+A1:2022.

Montaje del producto

Abrir el cochecito

1 - Abra el seguro de almacenamiento como se muestra en **(1)**. Levante el asa desde los lados y gire hacia la parte trasera del cochecito. Cuando escuche un **"clic"**, significará que la estructura del cochecito está completamente abierta. **(2)** ⚠

2 - Presione el botón de ajuste de la reclinación situado en la parte posterior del asiento y gire el respaldo a la posición vertical. **(3)**

Capota

1 - Cierre la cremallera de la visera de la capota en la parte interior de dicha capota. **(4)**

2 - Inserte los broches de la capota en los soportes de esta en los lados del cochecito. Cuando oiga un **"clic"**, significará que la capota está completamente montada. **(5)**

Insertar

Suelte la hebilla para montar el accesorio, colóquelo sobre el acolchado del asiento y pase las correas del arnés de los hombros, la cintura y la entrepierna por sus respectivas ranuras. **(6)**

Ruedas delanteras

1 - Introduzca la rueda delantera dentro de la pata delantera. Cuando escuche un **"clic"**, significará que la rueda está completamente montada. **(7)** Repita el procedimiento en el lado contrario.

2 - Para quitar la rueda delantera, presione el botón de desbloqueo **(8)-1** y desmóntela de la pata delantera. **(8)-2**

Ruedas traseras

1 - Introduzca la rueda trasera dentro de la pata trasera. Cuando oiga un **"clic"**, significará que la trasera está completamente montada. Repita este paso en el lado contrario. **(9)**

2 - Para quitar la rueda trasera, presione el botón de desbloqueo **(10)-1** y desmóntela de la pata trasera. **(10)-2**

Reposabrazos

1 - Alinee los extremos del reposabrazos con los soportes del mismo e inserte hasta que encaje en su lugar. Cuando oiga un **"clic"**, significará que el reposabrazos está completamente montado. **(11)**

2 - Para quitar el capazo, pulse los botones de desbloqueo del capazo **(12)-1** y levántelo. **(12)-2**

3 - Para un plegado más compacto cuando el asiento está orientado hacia atrás, presione los botones de ajuste del reposabrazos **(13)-1** y gire este hacia abajo **(13)-2** hasta que quede encajado en su lugar.

Fije los broches internos del acolchado del asiento al interior del área de asiento como se muestra. **(14)**

Uso del producto

Asegurar al niño ⚠

1 - Pulse el botón para liberar la hebilla automáticamente. Quite los enganches y coloque al niño en el cochecito. **(15)**

2 - Haga coincidir la hebilla del cinturón de la cintura con la hebilla del hombro. **(16)**

3 - A continuación, alinéelas con la hebilla central. La hebilla puede bloquearse automáticamente. Repita el procedimiento en el lado contrario. **(17)** El sonido de un **"clic"** le indicará que la hebilla está bloqueada completamente.

4 - Ajuste el arnés perfectamente a su hijo tirando de las correas de ajuste para apretar **(18)-1**. A continuación, extraiga las correas de ajuste de la cintura **(18)-2**.

Posición del arnés de los hombros

1 - Las hebillas del arnés para los hombros superiores se pueden mover hacia arriba y hacia abajo para un mayor ajuste. **(19)**

Correa para la entrepierna

Identifique la ranura de la correa de entrepierna para lograr un cómodo ajuste. Cambie la ranura de la correa de entrepierna si es necesario.

1 - Los bebés más pequeños adoptan esta posición. **(20)-1**

2 - Los bebés más grandes adoptan esta posición. **(20)-2**

Capota

1 - Para abrir la capota, tire de ella hacia adelante del asiento. Para plegarla, empújela hacia atrás. **(21)**

2 - Coloque la visera de la capota hacia adelante o hacia atrás según sea necesario. Cuando no esté en uso, pliegue la visera de la capota debajo de esta. **(22)**

3 - Abra la cremallera de la capota para obtener más sombra y ventilación. **(23)**

4 - Para la ventilación, levante la cubierta superior de la ventana de la capota. **(24)**

Bloqueos de las ruedas giratorias delanteras

1 - Se recomienda utilizar los bloqueos de las ruedas giratorias delanteras sobre las superficies irregulares.

2 - Apriete **(25)-1** y tire del bloqueo giratorio delantero **(25)-2** para bloquear la rueda delantera orientada hacia delante. Es posible que deba mover la rueda para que se bloquee.

3 - Presione el bloqueo giratorio delantero para desbloquearlo. **(26)**

Freno ⚠

1 - Para bloquear las ruedas traseras, pise el área roja en la palanca de freno. **(27)**

2 - Para desbloquear las ruedas traseras, pise el área verde en la palanca de freno. **(28)**

Manillar

El manillar se puede colocar en 3 posiciones distintas.

1 - Para ajustar la altura del manillar, pulse los botones de ajuste del manillar **(29)-1** y tire del manillar hacia arriba o hacia abajo. **(29)-2**

Ajuste de la reclinación

El respaldo puede colocarse en 5 posiciones de reclinación.

1 - Para subir o bajar el respaldo, presione el botón de ajuste de la reclinación y tire del asiento hacia arriba o hacia abajo. **(30)**

Soporte para las pantorrillas

Se puede utilizar el soporte para las pantorrillas en 2 posiciones distintas.

1 - Para elevar el soporte para las pantorrillas, tire de él hacia arriba. **(31)**

2 - Para bajar el soporte para las pantorrillas, pulse los botones de ajuste ubicados a ambos lados **(32)-1** y empuje hacia abajo. **(32)-2**

Bolsillo para accesorios ⚠

1 - Use el bolsillo situado en el respaldo del asiento para almacenar objetos que pesen poco. **(33)**

Invertir el asiento

El asiento se puede usar orientado hacia adelante o hacia atrás.

1 - Presione los botones de desbloqueo del asiento y levante este. **(34)**

2 - Gire el asiento en la dirección opuesta y colóquelo en los soportes del mismo hasta que encaje en su lugar. Cuando oiga un **"clic"**, significará que el asiento está acoplado. **(35)**

Plegar

Antes de realizar el plegado, empuje la capota hacia la parte trasera del cochecito.

1 - Presione el botón de ajuste de la reclinación situado en la parte posterior del asiento **(36)-1** y gire el respaldo a la posición de almacenamiento. **(36)-2**

2 - Levante los botones de plegado **(37)-1** y empuje la sillita hacia adelante para plegarla. **(37)-2**

3 - Bloquee el cochecito metiendo el cierre de almacenamiento en el soporte de almacenamiento. **(38)**

Accesorios

Adaptadores para el asiento del vehículo

Cuando use el cochecito con los portabebés Nuna, consulte las siguientes instrucciones.

1 - Para acoplar los adaptadores, colóquelos en los soportes del asiento como se muestra. Cuando oiga un **"clic"**, significará que los adaptadores están sujeto. **(39)**

2 - Para acoplar el portabebés, colóquelo en los adaptadores como se muestra en la figura **(40)**. Cuando oiga un **"clic"**, significará que el portabebés está bloqueado. **(41)**

3 - El ángulo del portabebés se puede ajustar con nuestros adaptadores ajustables. **(42)**

4 - Para quitar el portabebés, levántelo **(43)-2** mientras presiona los botones de liberación del cochecito. **(43)-1**

5 - Para quitar los adaptadores, levántelos **(44)-2** mientras quita el espacio adicional tirando de los botones de liberación. **(44)-1**

Saco cubrepiés

El saco cubrepiés mullido puede proporcionar al niño un entorno cálido y cómodo.

1 - Coloque el saco cubrepiés sobre el asiento, ajuste los broches de dicho saco y el asiento **(45)-1** y repita en el lado contrario.

2 - El saco cubrepiés montado se muestra en la figura **(45)**.

Cubierta impermeable ⚠

Verifique que la capota esté completamente abierta antes de colocar la cubierta impermeable.

1 - Para montar la cubierta impermeable, colóquela sobre el cochecito. **(46)**

Limpieza y mantenimiento

Limpie la estructura, las piezas de plástico y el tejido con un paño húmedo, pero no utilice productos abrasivos ni lejía. No utilice lubricantes con silicona ya que atraerán la suciedad. No guarde su cochecito en lugares húmedos.

Los productos y acabados de limpieza de suelos pueden interactuar con las ruedas de los cochecitos. Para evitarlo, no deje el cochecito sobre suelos de madera. Coloque una barrera como una alfombra, una esterilla o un cartón debajo del cochecito.

Limpie las ruedas del cochecito periódicamente con agua y elimine la suciedad.

Para garantizar un uso duradero, limpie el producto con un paño suave y absorbente después de usarlo en un día lluvioso.

Consulte la etiqueta de cuidados acoplada a la tela para conocer las instrucciones de lavado y secado.

Es normal que la tela se decolore debido a la luz del sol, y se desgaste y se rompa después de un largo periodo de uso, incluso si se utiliza de una forma normal.

Por razones de seguridad, utilice únicamente piezas originales de Nuna.

Compruebe periódicamente que todo funciona correctamente.

Si falta alguna pieza o si alguna de ellas está rota o desgastada, deje de utilizar este producto.

ES

ES

Lista de piezas

Asegúrese de que están disponibles todas las piezas antes de montar el producto.
Si falta alguna pieza, póngase en contacto con su proveedor local. No se necesita ninguna herramienta para el montaje.

1 Rueda delantera (x2)
2 Rueda trasera (x2)
3 Adaptador para el asiento del vehículo
4 Cubierta impermeable
5 Saco cubrepiés
6 Capota
7 Visera de la capota
8 Acolchado del asiento
9 Reposabrazos
10 Soporte para las pantorrillas
11 Botón de ajuste del manillar
12 Acolchado del arnés para los hombros
13 Broches de la capota
14 Estructura del cochecito
15 Hebilla y protector para la entrepierna
16 Botón de desbloqueo del asiento
17 Ventana de la capota superior
18 Manillar del cochecito
19 Botón de ajuste de la reclinación
20 Botón de plegado
21 Ventilación del asiento
22 Bolsillo para accesorios
23 Cesta portaobjetos
24 Palanca del freno
25 Accesorio

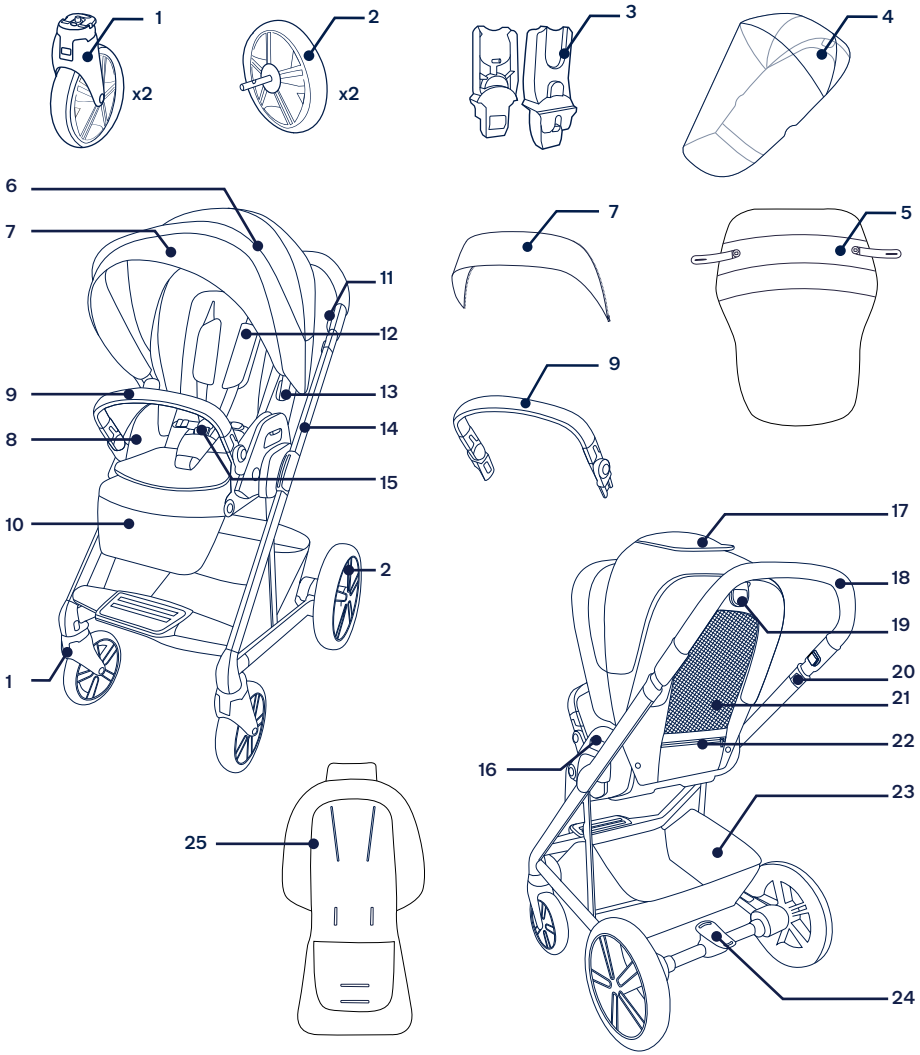

NUNA International B.V. NUNA y todos los logotipos asociados son marcas comerciales.

PT

⚠ Consulte o folheto de advertências antes de utilizar o produto.

IMPORTANTE! LEIA ATENTAMENTE *E GUARDE PARA FUTURA REFERÊNCIA*

Informações sobre o produto

Número de modelo: _____

Data de fabrico: _____

Garantia

Concebemos propositadamente os nossos produtos de alta qualidade para que possam acompanhar o crescimento do seu filho e da sua família. Porque confiamos nos nossos produtos, os nossos equipamentos estão cobertos por uma garantia personalizada por produto, a partir do dia da respetiva compra. Quando nos contactar, tenha disponíveis o comprovativo de compra, o número do modelo e a data de fabrico.

Para obter informações sobre a garantia, visite:
www.nunababy.com
Clique no link "Garantia" na página inicial.

Contactos

Para peças de substituição, assistência técnica ou outras questões sobre a garantia, contacte o nosso departamento do apoio ao cliente.

info@nunababy.com
www.nunababy.com

Requisitos de utilização

Este carrinho é adequado para crianças que cumpram os seguintes requisitos:

Até 22 kg ou 4 anos, o que ocorrer primeiro.

Sempre que utilizar a estrutura do carrinho com a alcofa Nuna ou transportadores, consulte os requisitos de utilização nos respetivos manuais de instruções.

Este produto cumpre a norma EN 1888-2:2018+A1:2022.

Montagem do produto

Abrir o carrinho de bebé

1 - Abra o trinco como ilustrado **(1)**. Levante a pega pelos lados e rode para a traseira do carrinho. O som de um **"clique"** indica que a estrutura do carrinho está completamente aberta. **(2)** ⚠

2 - Pressione o botão de ajuste de reclinação na traseira da cadeira e rode o apoio das costas para a posição vertical. **(3)**

Cobertura

1 - Utilize o fecho para prender o visor da cobertura ao interior da cobertura. **(4)**

2 - Introduza os ganchos da cobertura nos encaixes da cobertura nas laterais do carrinho. O som de um cliqueindica que a cobertura está corretamente montada. **(5)**

Redutor

Abra a fivela para montar o redutor, coloque o redutor sobre a capa de tecido acolchoado e passe as alças e as correias subabdominal e entrepernas através das respetivas ranhuras. **(6)**

Rodas dianteiras

1 - Introduza a roda dianteira na perna dianteira. O som de um **clique** indica que a roda dianteira está totalmente montada. **(7)** Repita no lado oposto.

2 - Para remover a roda dianteira, pressione o botão de desbloqueio **(8)-1** e desencaixe a roda dianteira da perna dianteira. **(8)-2**

Rodas traseiras

1 - Introduza a roda traseira na perna traseira. O som de um **clique** indica que a roda traseira está totalmente montada. Repita no lado oposto. **(9)**

2 - Para remover a roda traseira, pressione o botão de desbloqueio **(10)-1** e desencaixe a roda traseira da perna traseira. **(10)-2**

Barra de proteção frontal

1 - Alinhe as extremidades da barra de proteção frontal com os suportes da barra de proteção frontal e introduza até ouvir um clique e ficar no lugar. O som de um **clique** indica que a barra de proteção frontal está totalmente montada. **(11)**

2 - Para remover a barra de proteção frontal, pressione os botões de desbloqueio da mesma **(12)-1** e levante-a. **(12)-2**

3 - Para uma configuração mais compacta quando a cadeira estiver virada para trás, pressione os botões de ajuste da barra de proteção frontal **(13)-1** e rode a barra de proteção frontal para baixo **(13)-2** até ouvir um clique e ficar no lugar.

Aperte as molas interiores do banco no interior da zona dos assentos, como ilustrado. **(14)**

PT

Utilização do produto

Prender a criança ⚠

1 - Pressione o botão e a fivela irá abrir automaticamente. Remova os ganchos e coloque a criança no carrinho. **(15)**

2 - Una a fivela do cinto à fivela de ombro. **(16)**

3 - Em seguida alinhe-as com a fivela central. A fivela irá bloquear automaticamente. Repita no lado oposto. **(17)** O som de um **"clique"** significa que a fivela está completamente encaixada.

4 - Ajuste as alças confortavelmente ao corpo da criança puxando as correias de ajuste para apertar **(18)-1**. Em seguida, puxe as correias de ajuste para fora **(18)-2**.

Posição das alças

1 - As fivelas superiores das alças podem mover-se para cima e para baixo para um maior ajuste. **(19)**

Cinto das virilhas

Identifique a ranhura do cinto das virilhas para obter um ajuste confortável. Mude a ranhura do cinto das virilhas se necessário.

1 - Os bebés mais pequenos utilizam esta posição. **(20)-1**

2 - Os bebés mais maiores utilizam esta posição. **(20)-2**

Cobertura

1 - Para abrir a cobertura, puxe-a para a frente da cadeira. Para fechar a cobertura, empurre-a para trás. **(21)**

2 - Posicione o visor da cobertura para a frente ou para trás, conforme necessário. Quando não estiver a ser utilizado, dobre o visor da cobertura sob a cobertura. **(22)**

3 - Abra o fecho da cobertura para ter mais sombra e ventilação. **(23)**

4 - Para ventilar, destape a janela da cobertura. **(24)**

Bloqueios giratórios dianteiros

1 - Recomenda-se a utilização dos bloqueios giratórios dianteiros em superfícies irregulares.

2 - Pressione **(25)-1** e puxe o bloqueio giratório dianteiro **(25)-2** para bloquear a roda dianteira virada para a frente. Poderá ser necessário mover a roda para que a mesma fique bloqueada.

3 - Pressione o bloqueio giratório dianteiro para desbloquear. **(26)**

Travão ⚠

1 - Para bloquear as rodas traseiras, pise a zona vermelha da alavanca do travão. **(27)**

2 - Para desbloquear as rodas traseiras, pise a zona verde da alavanca do travão. **(28)**

Pega

A pega possui 3 posições.

1 - Para ajustar a altura da pega, pressione os botões de ajuste da pega **(29)-1** e puxe a pega para cima ou para baixo. **(29)-2**

Ajuste da reclinação

O apoio das costas apresenta 5 posições de reclinação.

1 - Para subir ou descer o apoio das costas, pressione o botão de ajuste de reclinação e puxe a cadeira para cima ou para baixo. **(30)**

Apoio da perna

O apoio da perna apresenta 2 posições de utilização.

1 - Levante o apoio da perna para subi-lo. **(31)**

2 - Para baixar o apoio da perna, pressione os botões de ajuste nas laterais **(32)-1**, e pressione para baixo. **(32)-2**

Bolso de armazenamento ⚠

1 - Utilize o bolso no encosto do banco para arrumação de pequenos objetos. **(33)**

Inverter cadeira

A cadeira pode ser utilizada virada para trás ou para a frente.

1 - Pressione os botões de desbloqueio da cadeira e levante-a. **(34)**

2 - Vire a cadeira na direção oposta e coloque-a sobre os suportes da cadeira até ouvir um **"clique"** e ficar no lugar. O som de um **clique** indica que a cadeira está encaixada. **(35)**

Dobrar

Antes de dobrar, empurre a cobertura para a traseira do carrinho.

1 - Pressione o botão de ajuste de reclinação na traseira da cadeira **(36)-1** e rode o apoio das costas para a posição de armazenamento. **(36)-2**

2 - Puxe os botões de fecho para cima **(37)-1** e empurre o carrinho para a frente para dobrar. **(37)-2**

3 - Bloqueie o carrinho colocando o trinco de armazenamento no suporte de armazenamento. **(38)**

Acessórios

Adaptadores para cadeira auto

Quando utilizar o carrinho com transportadores Nuna, consulte as seguintes instruções.

1 - Para encaixar os adaptadores, coloque-os sobre os suportes da cadeira, tal como ilustrado. O som de um **clique** indica que os adaptadores estão encaixados. **(39)**

2 - Para encaixar o transportador, coloque-o sobre os adaptadores, tal como ilustrado **(40)**. O som de um **clique** indica que o transportador está bloqueado. **(41)**

3 - O ângulo do transportador pode ser ajustado com os nossos adaptadores ajustáveis. **(42)**

4 - Para remover o transportador , eleve-o **(43)-2** enquanto pressiona os botões de desbloqueio do carrinho. **(43)-1**

5 - Para remover os adaptadores, eleve-os **(44)-2** enquanto puxa os botões de desbloqueio. **(44)-1**

Manta

A manta macia proporciona à sua criança um ambiente quente e confortável.

1 - Coloque a manta sobre a cadeira, aperte as molas da manta e da cadeira **(45)-1**, repita no lado oposto.

2- A ilustração **(45)** apresenta a manta instalada.

Capa impermeável ⚠

Certifique-se de que a cobertura está completamente aberta antes de encaixar a capa impermeável.

1 - Para instalar a capa impermeável, coloque-a sobre o carrinho. **(46)**

Limpeza e manutenção

Limpe a estrutura, peças de plástico e o tecido com um pano humedecido sem utilizar produtos abrasivos ou lixívia. Não utilize lubrificantes de silicone, pois os mesmos atraem sujidade e gordura. Não armazene o carrinho de bebé num local húmido.

Os produtos de limpeza e de acabamento de pavimentos podem interferir com as rodas do carrinho de bebé. Para o evitar, não deixe o seu carrinho de bebé em pisos de madeira. Coloque uma barreira, como um tapete, colchão ou cartão, debaixo do carrinho.

Limpe as rodas do carrinho regularmente com água e remova qualquer sujidade.

Para garantir uma utilização duradoura, limpe este produto com um pano macio e absorvente após a utilização em tempo chuvoso.

Consulte as instruções de lavagem e secagem na etiqueta afixada no tecido.

É normal que o tecido exiba cores desvanecidas devido à luz solar e que apresente desgaste após um longo período de utilização, mesmo quando utilizado de forma normal.

Por motivos de segurança, utilize apenas peças originais da Nuna.

Verifique regularmente se tudo funciona corretamente. Se alguma peça estiver rasgada, partida ou em falta, interrompa a utilização deste produto.

PT

PT

Lista de componentes

Certifique-se de que todas as peças estão disponíveis antes da montagem.
Se alguma peça estiver em falta, contacte o revendedor local. Não são necessárias ferramentas para a montagem.

1 Roda dianteira (x2)
2 Roda traseira (x2)
3 Adaptador para cadeira
4 Capa impermeável
5 Manta
6 Cobertura
7 Visor da cobertura
8 Capa de tecido acolchoado
9 Barra de proteção frontal
10 Apoio da perna
11 Botão de ajuste da pega
12 Almofadas das alças
13 Ganchos da cobertura
14 Estrutura do carrinho de bebé
15 Fivela e capa das virilhas
16 Botão de desbloqueio da cadeira
17 Janela superior da cobertura
18 Pega de desengate do carrinho
19 Botão de ajuste de reclinação
20 Botão de fecho
21 Ventilação da cadeira
22 Bolso de armazenamento
23 Cesto de armazenamento
24 Alavanca do travão
25 Redutor

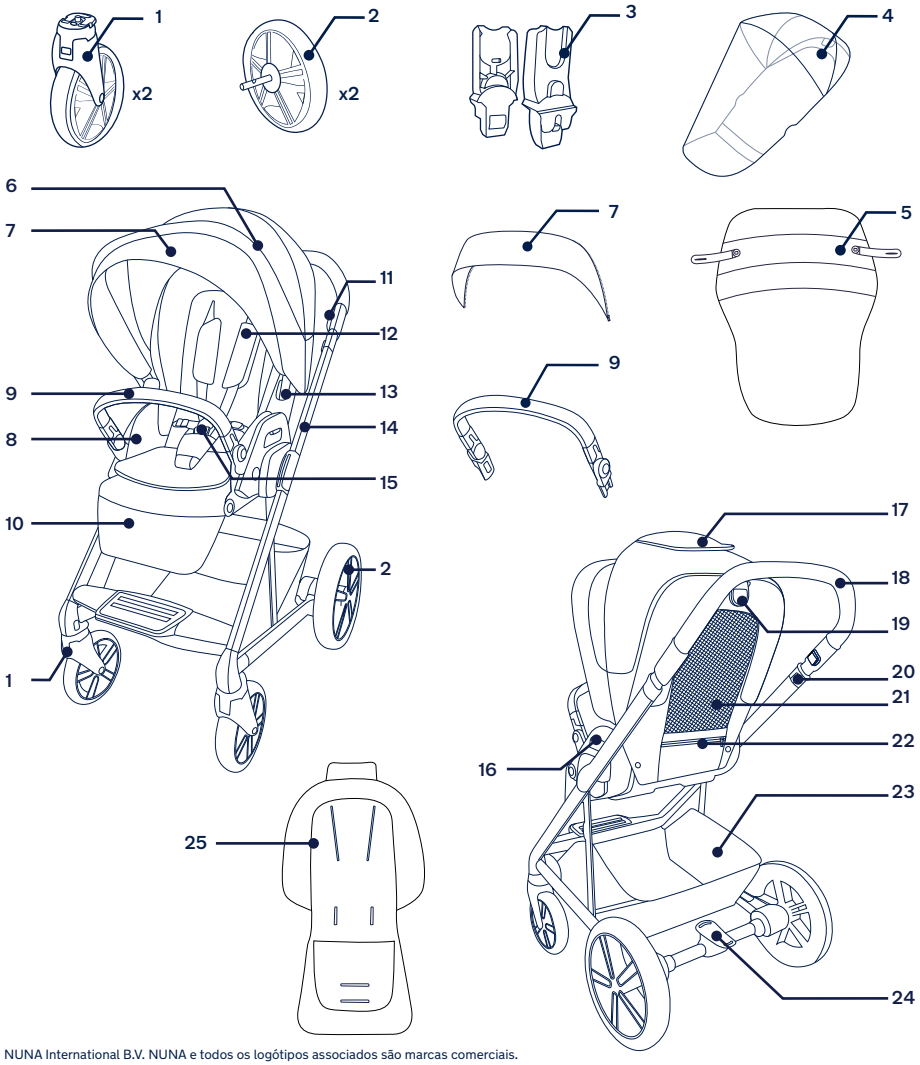

NUNA International B.V. NUNA e todos os logótipos associados são marcas comerciais.

⚠ Przed użyciem produktu należy przeczytać oddzielną ulotkę z ostrzeżeniami.

WAŻNE!
NALEŻY PRZECZYTAĆ UWAŻNIE
I ZACHOWAĆ DO WYKORZYSTANIA W PRZYSZŁOŚCI.

PL

Informacje o produkcie

Numer modelu: _____

Data produkcji: _____

Gwarancja

Nasze wysokiej jakości produkty projektowane są celowo tak, że mogą rosnąc wraz z dzieckiem i rodziną. Ponieważ troszczymy się o nasze produkty, są one objęte gwarancją produktową, rozpoczynającą się w dniu zakupu. W razie kontaktu z nami prosimy o przygotowanie dowodu zakupu, numeru modelu oraz daty produkcji.

W celu uzyskania informacji o gwarancji, należy odwiedzić stronę internetową:
www.nunababy.com
Kliknij łącze „Gwarancja” na stronie domowej.

Kontakt

W celu uzyskania części zamiennych, serwisu lub z dodatkowymi pytaniami dotyczącymi gwarancji, prosimy o kontakt z naszym działem obsługi klienta.

info@nunababy.com
www.nunababy.com

Zakres zastosowania

Wózek spacerowy nadaje się dla dzieci spełniających następujące wymagania:

od urodzenia do 22 kg lub 4 lata, w zależności od tego, co nastąpi wcześniej.

Podczas używania wózka dziecięcego z torbami do noszenia niemowlęcia Nuna lub nosidełkami, należy sprawdzić wymagania dotyczące używania, wymienione w instrukcjach.

Ten produkt spełnia wymagania norm EN 1888-2:2018+A1:2022.

Konfiguracja produktu

Rozkładanie wózka dziecięcego

1 - Otworzyć zapadkę transportową jak pokazano na rys. **(1)**. Podnieś uchwyt z boków do góry i przekręć w stronę tyłu wózka. Dźwięk **„kliknięcia”** oznacza, że rama wózka została całkowicie otwarta. **(2)** ⚠

2 - Ściśnij przycisk regulacji nachylenia z tyłu fotelika wózka i obróć oparcie do położenia pionowego. **(3)**

Daszek

1 - Przypiąć, korzystając z zamka błyskawicznego, osłonę przeciwsłoneczną do wnętrza daszka. **(4)**

2 - Włożyć zatrzaski daszka do mocowań daszka na bokach wózka. Dźwięk **„kliknięcia”** oznacza, że daszek jest całkowicie zamontowany. **(5)**

Wkładka

Zwolnij sprzączkę, aby zamontować wkładkę, umieścić wkładkę nad siedzeniem i przełóż uprząż na ramiona, uprząż na pas i uprząż na krocze przez odpowiednie szczeliny. **(6)**

Koła przednie

1 - Włożyć przednie kółko do przedniej nogi. Dźwięk **kliknięcia** oznacza, że kółko jest całkowicie zamontowane. **(7)** Powtórzyć czynności z drugiej strony.

2 - W celu zdemontowania przedniego kółka, nacisnąć przycisk zwalniania **(8)-1** i odłączyć przednie kółko od nogi. **(8)-2**

Koła tylne

1 - Włożyć tylne kółko do tylnej nogi. Dźwięk **„kliknięcia”** oznacza, że tylne kółko jest całkowicie zamontowane. Powtórzyć czynności z drugiej strony. **(9)**

2 - W celu zdemontowania tylnego kółka, nacisnąć przycisk zwalniania **(10)-1** i odłączyć tylne kółko od tylnej nogi. **(10)-2**

Poprzeczka

1 - Wyrównaj końce porzeczki z mocowaniami poprzeczki i włożyć je do usłyszenia kliknięcia na miejscu. Dźwięk **„kliknięcia”** oznacza, że poprzeczka jest całkowicie zamontowana. **(11)**

2 - W celu zdemontowania poprzeczki, nacisnąć przyciski zwalniania poprzeczki **(12)-1** i unieść poprzeczkę do góry. **(12)-2**

3 - W celu złożenia w większym stopniu, kiedy fotelik jest ustawiony tyłem do kierunku jazdy, nacisnąć przyciski regulacji poprzeczki **(13)-1** i obrócić poprzeczkę w dół **(13)-2** do kliknięcia na miejscu.

Przymocuj wewnętrzne zatrzaski poduszki siedziska do wewnętrznej strony siedziska, jak pokazano na rysunku. **(14)**

PL

Korzystnie z produktu

Przypinanie dziecka ⚠

1 - Naciśnij przycisk na sprzączce w celu automatycznego zwolnienia zapadki sprzączki.Wyjmij zaczepy i umieść dziecko w wózku. **(15)**

2 - Dopasuj sprzączkę pasa biodrowego do sprzączki pasa na ramiona. **(16)**

3 - Następnie dopasuj je do sprzączki centralnej, sprzączka może zablokować się automatycznie. Powtórz z drugiej strony. **(17)** Dźwięk **„kliknięcia”** oznacza, że sprzączka jest zablokowana całkowicie.

4 - Dopasuj wygodnie uprząż do dziecka, pociągając za paski regulacji w celu naprężenia **(18)-1**. Następnie pociągnij na zewnątrz paski regulacyjne talii **(18)-2**.

Położenie uprzęży na ramiona

1 - Górne sprzączki uprzęży na ramiona mogą być przesuwane do góry i w dół celem uzyskania regulacji. **(19)**

Pas kroczowy

Znaleźć szczelinę pasa kroczowego, która zapewni ścisłe dopasowanie. Jeżeli konieczne, zmienić szczelinę pasa kroczowego.

1 - Pozycja dla mniejszych dzieci. **(20)-1**

2 - Pozycja dla większych dzieci. **(20)-2**

Daszek

1 - Aby otworzyć daszek pociągnąć daszek w stronę przodu siedziska. Aby zamknąć daszek, popchnąć go do tyłu. **(21)**

2 - W zależności od potrzeby umieścić osłonę przeciwsłoneczną z przodu lub z tyłu. Jeżeli nie jest używana złożyć osłonę przeciwsłoneczną pod daszkiem. **(22)**

3 - Odpiąć zamek na daszku, w celu uzyskania dodatkowego cienia i wentylacji. **(23)**

4 - W celu zapewnienia wentylacji odchylić do góry pokrywę górnego okna daszka. **(24)**

Blokady obrotu kół przednich

1 - Korzystanie z blokady obrotu kół przednich zalecane jest na nierównych powierzchniach.

2 - Ścisnąć **(25)-1** i wyciągnąć blokadę obrotu koła przedniego **(25)-2** w celu zablokowania koła przedniego w pozycji skierowanej do przodu. Konieczne może być przemieszczenie koła w celu zablokowania.

3 - Wcisnąć blokady obrotu kół przednich, w celu odblokowania. **(26)**

Hamulec ⚠

1 - W celu zablokowania kółek tylnych nacisnąć nogą na czerwony obszar dźwigni hamulca. **(27)**

2 - W celu odblokowania kółek tylnych nacisnąć nogą na zielony obszar dźwigni hamulca. **(28)**

Uchwyt

Uchwyt ma 3 pozycje.

1 - W celu wyregulowania wysokości uchwytu, nacisnąć przyciski regulacji uchwytu **(29)-1** i pociągnąć uchwyt do góry lub do dołu. **(29)-2**

Regulacja nachylenia

Dostępne jest 5 pozycji nachylenia oparcia pleców.

1 - W celu podniesienia lub opuszczenia oparcia pleców, nacisnąć przycisk regulacji nachylenia oparcia i pociągnąć siedzenie do góry lub do dołu. **(30)**

Oparcie łydek

Oparcie łydek ma 2 pozycje użytkowania.

1 - Aby unieść oparcie łydek, podnieść je do góry. **(31)**

2 - W celu opuszczenia oparcia łydek, nacisnąć przyciski regulacji z boków **(32)-1** i popchnąć w dół. **(32)-2**

Kieszeń do przechowywania ⚠

1 - Użyj kieszeni na oparciu siedzenia, do umieszczania w niej lekkich przedmiotów. **(33)**

Odwracanie siedzenia

Siedzenie może zostać zamontowane tyłem do kierunku jazdy lub przodem do kierunku jazdy.

1 - Ścisnąć przyciski zwalniania siedzenia i podnieść siedzenie do góry. **(34)**

2 - Obrócić siedzenie w przeciwnym kierunku i umieścić na mocowaniach siedzenia do usłyszenia kliknięcia na miejscu. Dźwięk **„kliknięcia”** oznacza, że siedzenie jest przymocowane. **(35)**

Składanie

Przed złożeniem popchnąć daszek w kierunku tyłu wózka.

1 - Ścisnąć przyciski regulacji nachylenia z tyłu siedzenia **(36)-1** i obrócić oparcie do położenia przechowywania. **(36)-2**

2 - Pociągnąć przyciski składania **(37)-1** i popchnąć wózek do przodu w celu złożenia. **(37)-2**

3 - Zablokować wózek zakładając zapadkę do przechowywania na mocowanie do przechowywania. **(38)**

Akcesoria

Adapter fotelika samochodowego

Podczas używania wózka z nosidełkami dla niemowląt Nuna należy stosować się do poniższych instrukcji.

1 - W celu przymocowania adapterów, umieścić adaptery na mocowaniach siedzenia jak pokazano. Dźwięk **kliknięcia** oznacza, że adaptery są zablokowane. **(39)**

2 - W celu przymocowania nosidełka dla niemowlęcia, umieścić nosidełko dla niemowlęcia na adapterach jak pokazano **(40)**. Dźwięk **kliknięcia** oznacza, że nosidełko dla niemowlęcia jest zablokowane. **(41)**

3 - Kąt nachylenia nosidełka dla niemowlęcia można regulować za pomocą naszych regulowanych adapterów. **(42)**

4 - W celu zdemontowania nosidełka dla niemowlęcia, pociągnąć do góry nosidełko dla niemowlęcia **(43)-2** przyciskając jednocześnie przyciski zwalniania z wózka. **(43)-1**

5 - W celu usunięcia adapterów, pociągnąć adaptery do góry **(44)-2** jednocześnie pociągając przyciski zwolnienia. **(44)-1**

Fartuch wózka

Miękki fartuch na nogi zapewnia dziecku ciepłe i komfortowe środowisko.

1 - Umieścić fartuch nad siedzeniem, połączyć zatrzaski na fartuchu i siedzeniu **(45)-1**, powtórzyć te same czynności po drugiej stronie.

2 - Założony fartuch pokazany jest na ilustracji **(45).**

Osłona przeciwdeszczowa ⚠

Przed przymocowanie osłony przeciwdeszczowej należy sprawdzić, czy daszek jest otwarty.

1 - W celu zamontowania osłony przeciwdeszczowej należy umieścić ją nad wózkiem. **(46)**

Czyszczenie i konserwacja

Oczyścić ramę, części plastikowe i tkaninę wilgotną szmatką, ale nie stosować środków ścieranych ani wybielających. Nie stosować smarów silikonowych ponieważ przyciągają one zanieczyszczenia i bród. Nie wolno przechowywać wózka w wilgotnym miejscu.

Produkty do czyszczenia podłóg i wykończenia mogą wchodzić w interakcje z kołami wózka. Aby tego uniknąć, nie należy pozostawiać wózka na drewnianych podłogach. Pod wózkiem należy umieścić barierę w postaci dywanika, maty lub kartonu.

Regularnie czyścić wodą kółka wózka i usuwać wszystkie zabrudzenia.

W celu zapewnienia długiej żywotności, po użyciu w deszczowej pogodzie, wytrzeć produkt miękką chłonną ściereczką.

Instrukcja prania i suszenia tkaniny znajduje się na etykiecie dotyczącej konserwacji.

Normalne jest blaknięcie tkaniny pod wpływem światła słonecznego oraz obecność śladów zużycia i rozerwań po długim okresie użytkowania, nawet podczas normalnego użytkowania.

Z względów bezpieczeństwa należy używać wyłącznie oryginalnych części Nuna.

Regularnie sprawdzać, czy wszystko działa prawidłowo. Jeśli któraś z części jest rozerwana, złamana lub jej brakuje, należy zaprzestać korzystania z produktu.

PL

PL

Wykaz części

Przed montażem należy się upewnić, że dostępne są wszystkie części.
Jeśli którejś z części brakuje, należy się skontaktować z lokalnym sprzedawcą. Do montażu nie są potrzebne żadne narzędzia.

1 Koło przednie (x2)
2 Koło tylne (x2)
3 Adapter fotelika samochodowego
4 Osłona przeciwdeszczowa
5 Fartuch
6 Daszek
7 Osłona przeciwsłoneczna daszka
8 Poduszka fotelika
9 Wspornik ramion
10 Podparcie łydek
11 Przycisk regulacji uchwytu
12 Poduszki uprzęży na ramiona
13 Zatrzaski daszka
14 Rama wózka
15 Sprzączka i osłona uprzęży na krocze
16 Przycisk zwolnienia fotelika
17 Górne okno daszka
18 Uchwyt wózka
19 Przycisk regulacji odchylenia oparcia
20 Przycisk składania
21 Wentylacja fotelika
22 Kieszeń transportowa
23 Koszyk transportowy
24 Dźwignia hamulca
25 Wkładka

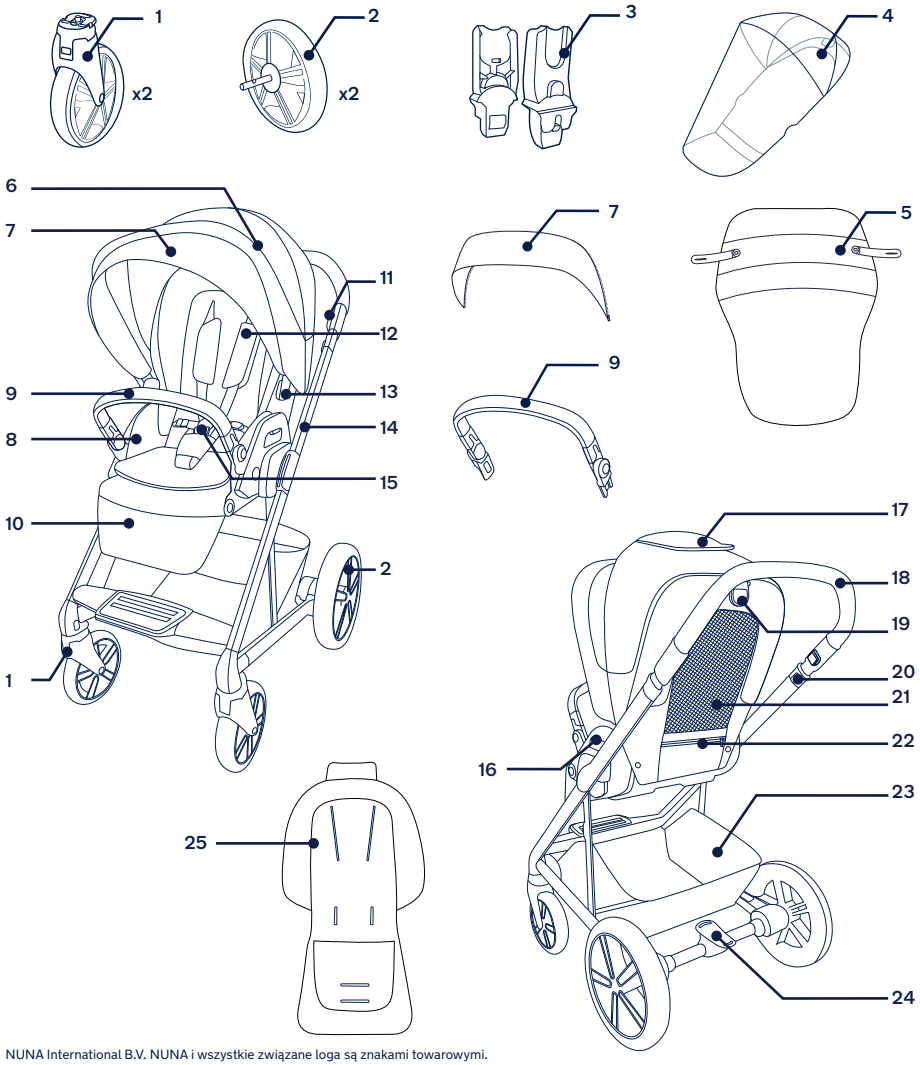

NUNA International B.V. NUNA i wszystkie związane loga są znakami towarowymi.

⚠ Před používáním tohoto produktu si přečtěte samostatnou brožuru s varováním.

DŮLEŽITÉ, POKYNY SI POZORNĚ PŘEČTĚTE *A USCHOVEJTE PRO POZDĚJŠÍ POUŽITÍ*

Informace o produktu

Číslo modelu: _____

Datum výroby: _____

Záruka

Naše vysoce kvalitní produkty jsou navrženy tak, aby mohly růst s vaším dítětem i s vaší rodinou. Protože si za svým produktem stojíme, vztahuje se na něj záruka dva roky, která začíná platit dnem jeho zakoupení. Než nás budete kontaktovat, připravte si doklad o zakoupení, číslo modelu a datum výroby.

Informace o záruce najdete na webu:
www.nunababy.com
Klikněte na odkaz „Záruka“ na domovské stránce.

Kontakt

V případě náhradních dílů, servisu nebo dalších dotazů k záruce kontaktujte prosím naše oddělení zákaznického servisu.

info@nunababy.com
www.nunababy.com

Požadavky na používání s dítětem

Tento kočárek je vhodný pro děti, které splňují následující podmínky:

od narození po 22 kg nebo do 4 let podle toho, která podmínka bude splněna dříve.

Při použití rámu kočárku spolu se sedačkou Nuna či nosítky si přečtěte požadavky na použití uvedené v těchto příručkách.

Tento produkt splňuje normy EN 1888-2:2018+A1:2022.

Sestavení produktu

Otevřený kočárek

1 - Odjistěte pojistku proti rozložení podle obrázku **(1)**. Zvedněte boční páku a otočte ji do zadní části kočárku. **„Cvaknutí“** znamená, že fám kočárku je zcela otevřen. **(2)** ⚠

2 - Stiskněte tlačítko nastavení sklonu na zadní straně sedátka a otočte opěrák do svislé polohy. **(3)**

Stříška

1 - Zapněte zip kšiltu k vnitřní straně stříšky. **(4)**

2 - Nasaďte svorky stříšky do držáků stříšky na bočních stranách kočárku. Jakmile se ozve **„cvaknutí“**, znamená to, že stříška je správně nainstalována. **(5)**

Vložka

Uvolněte přezku, by bylo možné sestavit vložku; položte vložku na polstr sedačky a provlečte ramenní, bederní a rozkrokový postroj příslušnými otvory. **(6)**

Přední kolečka

1 - Zasuňte přední kolečko do přední části konstrukce. Jakmile se ozve **„cvaknutí“**, znamená to, že přední kolečko je správně nainstalováno. **(7)** Zopakujte na opačné straně.

2 - Chcete-li přední kolečko vyjmout, stiskněte uvolňovací tlačítko **(8)-1** a vysuňte přední kolečko z přední části konstrukce. **(8)-2**

Zadní kolečka

1 - Zasuňte zadní kolečko do zadní části konstrukce. Jakmile se ozve **„cvaknutí“**, znamená to, že zadní kolečko je správně nainstalováno. Zopakujte na opačné straně. **(9)**

2 - Chcete-li zadní kolečko vyjmout, stiskněte uvolňovací tlačítko **(10)-1** a vysuňte zadní kolečko ze zadní části konstrukce. **(10)-2**

CZ

Opěrka rukou

1 - Zorientujte konce opěrky rukou s držáky opěrky rukou a zasuňte tak, aby zacvakly na místo. Jakmile se ozve **„cvaknutí“**, znamená to, že opěrka rukou je správně nainstalovaná. **(11)**

2 - Při odnímání opěrky rukou stiskněte tlačítka pro uvolnění opěrky **(12)-1** a zvedněte opěrku nahoru. **(12)-2**

3 - Když je sedátko zorientováno proti směru jízdy, pro kompaktnější rozložení stiskněte uvolňovací tlačítka opěrky rukou **(13)-1** a otočte opěrku dolů **(13)-2** tak, aby zacvakla na místo.

Zapněte vnitřní patenty polstru sedátka k vnitřní straně sedací plochy (viz obrázek). **(14)**

Používání produktu

Zajištění dítěte ⚠

1 - Stisknutím tlačítka se automaticky uvolní přezka.Vyjměte svorky a vložte díte do kočárku. **(15)**

2 - Srovnejte přezku bederního pásu s přezkou ramenního pásu. **(16)**

3 - Potom je zarovnejte se středovou přezkou. Přezka se může zajistit automaticky. Zopakujte na opačné straně. **(17)** Jakmile se ozve „cvaknutí”, znamená to, že přezka je zcela zajištěná.

4 - Přizpůsobte postroj dítěti utažením stavěcích popruhů **(18)-1**. Potom utáhněte bederní stavěcí popruhy **(18)-2**.

Poloha ramenního postroje

1 - Další nastavení lze provádět posouváním horních přezek ramenního postroje nahoru a dolů. **(19)**

Rozkrokový pás

Vyhledejte otvor pro rozkrokový pás, ve kterém bude zajištěno těsné upnutí. Podle potřeby změňte otvor pro rozkrokový pás.

1 - V případě menších dětí se používá tato pozice. **(20)-1**

2 - V případě větších dětí se používá tato pozice. **(20)-2**

Stříška

1 - Chcete-li otevřít stříšku, zatlačte ji směrem k přední části sedačky. Chcete-li stříšku složit, přitáhněte ji dozadu. **(21)**

2 - Podle potřeby umístěte kšilt dopředu nebo dozadu. Pokud kšilt nepoužíváte, složte jej pod stříšku. **(22)**

3 - Rozepnutím zipu na stříšce zlepšíte zastínění a větrání. **(23)**

4 - Pro zajištění větrání zvedněte kryt horního okénka ve stříšce nahoru. **(24)**

Zámky natáčení předních koleček

1 - Na nerovném povrchu doporučujeme zablokovat natáčení předních koleček.

2 - Chcete-li zablokovat přední kolečka v orientaci dopředu, stiskněte **(25)-1** a vytáhněte zámek natáčení předních koleček **(25)-2**. Aby se kolečko zablokovalo, musíte s ním pohnout.

3 - Zatlačením zámku natáčení předního kolečka odblokujete natáčení. **(26)**

Brzda ⚠

1 - Chcete-li zablokovat zadní kolečka, šlápněte na červenou plochu na páce brzdy. **(27)**

2 - Chcete-li odblokovat zadní kolečka, šlápněte na zelenou plochu na páce brzdy. **(28)**

Rukojeť

Rukojeť má 3 polohy.

1 - Chcete-li upravit výšku rukojeti, stiskněte stavěcí tlačítka rukojeti **(29)-1** a přitáhněte rukojeť nahoru nebo dolů. **(29)-2**

Nastavení sklonu

K dispozici je 5 poloh sklonu opěráku.

1 - Chcete-li opěrák zvednout nebo spustit, stiskněte tlačítko nastavení sklonu a stlačte sedačku nahoru nebo dolů. **(30)**

Opěrka nohou

Opěrka nohou má 2 polohy.

1 - Chcete-li opěrku nohou umístit výše, zvedněte ji. **(31)**

2 - Chcete-li opěrku nohou nastavit níže, stiskněte stavěcí tlačítka na stranách **(32)-1** a zatlačte opěrku směrem dolů. **(32)-2**

Úložná kapsa ⚠

1 - Do kapsy na zadní straně sedátka ukládejte lehké předměty. **(33)**

Otočení sedátka

Sedátko lze používat v orientaci proti nebo po směru jízdy.

1 - Stiskněte uvolňovací tlačítka sedátka a zvedněte sedátko nahoru. **(34)**

2 - Otočte sedátko do opačné polohy a umístěte na držáky sedátka tak, aby zacvaklo na místo. Jakmile se ozve **„cvaknutí“**, znamená to, že sedátko je řádně připevněno. **(35)**

Rozložení

Před rozložením zatlačte stříšku směrem k zadní části kočárku.

1 - Stiskněte tlačítko nastavení sklonu na zadní straně sedátka **(36)-1** a otočte opěrák do svislé polohy. **(36)-2**

2 - Zatáhněte za tlačítka pro rozložení **(37)-1** a zatlačením kočárku dopředu rozložte. **(37)-2**

3 - Zajistěte kočárek zaháknutím úložné západky na úložný úchyt. **(38)**

CZ

Příslušenství

Adaptéry pro instalaci autosedačky

Při používání tohoto kočárku s nosítky pro novorozence Nuna, postupujte podle následujících pokynů.

1 - Při nasazování adaptérů umístěte adaptéry na držáky sedátka podle obrázku. Jakmile se ozve **„cvaknutí“**, znamená to, že adaptéry jsou zajištěné. **(39)**

2 - Při nasazování autosedačky umístěte autosedačku na adaptéry podle obrázku **(40)**. Jakmile se ozve **„cvaknutí“**, znamená to, že autosedačka je zajištěná. **(41)**

3 - Úhel autosedačky lze upravit s použitím našich stavitelných adaptérů. **(42)**

4 - Chcete-li odpojit autosedačku, zvedněte ji **(43)-2** a zároveň stiskněte tlačítka pro uvolnění kočárku. **(43)-1**

5 - Chcete-li odpojit adaptéry, zvedněte je nahoru **(44)-2** a zároveň zatáhněte za uvolňovací tlačítka. **(44)-1**

Nánožník kočárku

Textilní nánožník udržuje vaše dítě v teple a pohodlí.

1 - Nasaďte nánožník přes sportovní nástavbu, zapněte patenty na nánožníku a nástavbě **(45)-1**, zopakujte postup na opačné straně.

2 - Nasazený nánožník je zobrazen na obrázku **(45)**.

Pláštěnka ⚠

Před nasazením pláštěnky zkontrolujte, zda je stříška zcela rozevřená.

1 - Nasaďte pláštěnku na kočárek. **(46)**

Čištění a údržba

Rám, plastové části a potah můžete čistit vlhkým hadříkem. Nepoužívejte abrazivní prostředky ani bělidlo. Nepoužívejte silikonová maziva, která přitahují prach a nečistoty. Kočárek neskladujte na vlhkém místě.

S kolečky kočárku mohou kolidovat přístroje na čištění podlah a jejich povrchové úpravy. Aby se tomu zabránilo, neponechávejte kočárek na dřevěných podlahách. Umístěte pod kočárek překážku, například hadr, rohožku nebo karton.

Kolečka kočárku pravidelně čistěte vodou a odstraňujte veškeré nečistoty.

Aby byla zajištěna dlouhá životnost, po používání v deštivém počasí otřete kočárek měkkým savým hadříkem.

Pokyny pro praní a sušení jsou uvedeny na štítku s pokyny pro péči a údržbu, který je připevněn na textilii.

Je normální, že barva potahu časem vybledne a opotřebuje se v důsledku praní a/nebo slunečního záření, a to i při běžném používání.

Z bezpečnostních důvodů používejte pouze originální díly Nuna.

Pravidelně kontrolujte, zda vše funguje správně. Pokud se některá část kočárku roztrhne, praskne nebo se ztratí, přestaňte produkt používat.

CZ

CZ

Seznam dílů

Před instalací se prosím ujistěte, že žádná část sestavy nechybí.
V případě, že některá část chybí, kontaktujte prodejce. K sestavení nejsou zapotřebí žádné nástroje.

1 Přední kolečko (x2)
2 Zadní kolečko (x2)
3 Adaptér pro instalaci autosedačky
4 Pláštěnka
5 Nánožník
6 Stříška
7 Kšilt stříšky
8 Vložka sedačky
9 Madlo
10 Opěrka nohou
11 Tlačítko nastavení držadla
12 Vložky ramenního postroje
13 Svorky stříšky
14 Rám kočárku
15 Kryt přezky a rozkroku
16 Tlačítko uvolnění sedátka
17 Horní okénko ve stříšce
18 Rukojeť kočárku
19 Tlačítko nastavení ležení
20 Tlačítko rozložení
21 Větrání sedátka
22 Úložná kapsa
23 Úložný košík
24 Páčka brzdy
25 Vložka

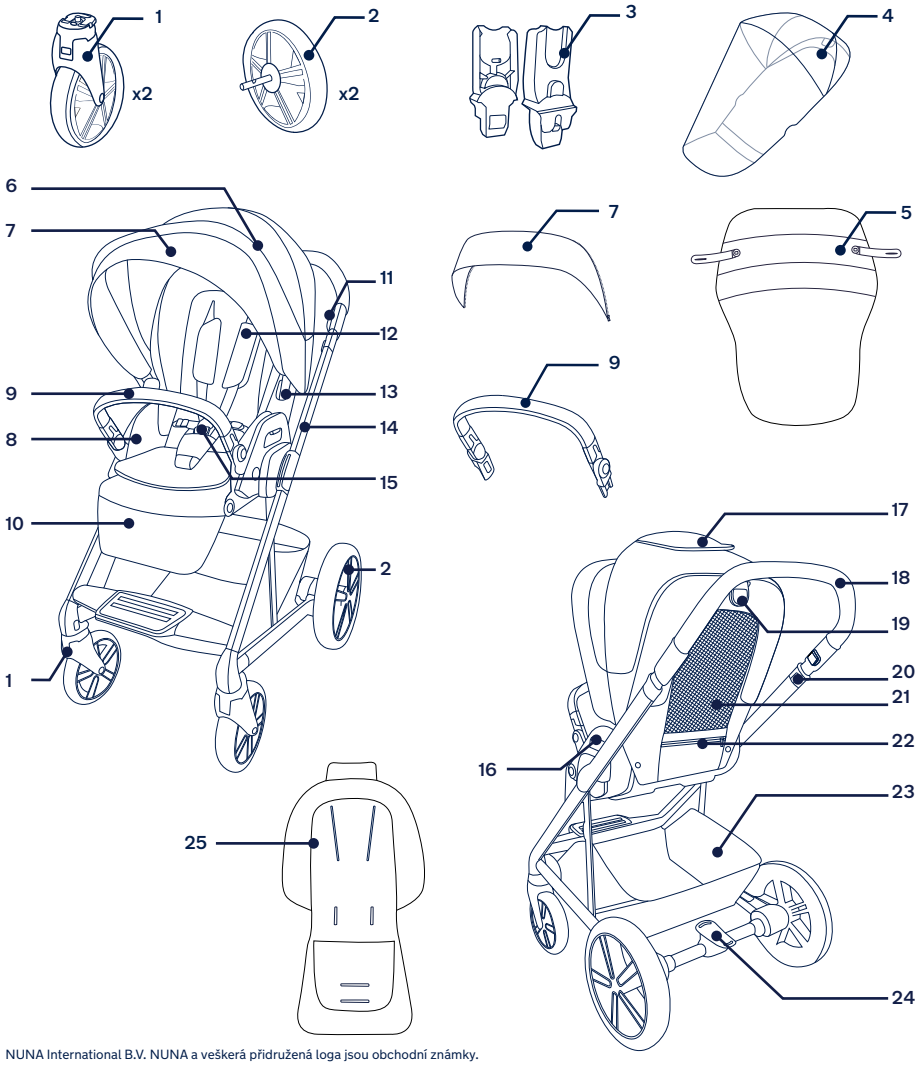

NUNA International B.V. NUNA a veškerá přidružená loga jsou obchodní známky.

SK

⚠ Pred použitím výrobku si prečítajte samostatnú brožúru s výstrahami.

DÔLEŽITÉ
PRED POUŽITÍM PREČÍTAJTE POZORNE TENTO NÁVOD
A USCHOVAJTE HO PRE BUDÚCU POTREBU

Informácie o výrobku

Číslo modelu: _____

Dátum výroby: _____

Záruka

Zámerne sme navrhli naše výrobky vysokej kvality tak, aby mohli rásť s vaším dieťaťom aj vašou rodinou. Pretože si stojíme za naším výrobkom, vzťahuje sa naň záruka dva roky začínajúc dňom zakúpenia. Ak nás budete kontaktovať, pripravte si doklad o kúpe, číslo modelu a dátum výroby.

Viac informácií o záruke nájdete na stránke:
www.nunababy.com
Na domovskej stránke kliknite na odkaz „Záruka“.

Kontakt

Ohľadne náhradných dielov, servisu alebo ďalších otázok o záruke sa obráťte na naše oddelenie služieb zákazníkom.

info@nunababy.com
www.nunababy.com

Požiadavky na používanie s deťmi

Tento kočík je vhodný na používanie s deťmi, ktoré spĺňajú nasledujúce požiadavky:

Od narodenia do 22 kg alebo 4 rokov, podľa toho, čo nastane skôr.

Pri používaní rámu kočíka s prenosnou postieľkou Nuna alebo detskými sedačkami si pozrite požiadavky na používanie s deťmi v ich návodoch na použitie.

Tento výrobok spĺňa požiadavky technickej normy EN 1888-2:2018+A1:2022.

Zostavenie výrobku

Rozloženie kočíka

1 - Otvorte poistku proti rozloženiu ako to je zobrazené na obrázku **(1)**. Nadvihnite za rukoväť z bokov a otočte smerom k zadnej strane kočíka. Zvuk **„cvaknutia“** znamená, že je rám kočíka úplne rozložený. **(2)** ⚠

2 - Stlačte tlačidlo na nastavenie sklonu na zadnej strane sedačky a otočte operadlo do vzpriamenej polohy. **(3)**

Plátenná strieška

1 - Kšilt plátennej striešky prizipsujte k vnútornej strane plátennej striešky. **(4)**

2 - Vložte príchytky plátennej striešky do držiakov plátennej striešky na bokoch kočíka. Zvuk **„cvaknutia“** znamená, že je plátenná strieška úplne zostavená. **(5)**

Vložka

Uvoľnite pracku, aby ste zostavili vložku, položte ju na čalúnenie sedačky a prevlečte ramenné, bedrové a rozkrokové popruhy cez ich príslušné otvory. **(6)**

Predné kolesá

1 - Zasuňte predné koleso do prednej nohy. Zvuk **„cvaknutia“** znamená, že je koleso úplne zostavené. **(7)** Postup zopakujte na opačnej strane.

2 - Ak chcete vybrať predné koleso, stlačte uvoľňovacie tlačidlo **(8)-1** a odpojte predné koleso od prednej nohy. **(8)-2**

Zadné kolesá

1 - Zasuňte zadné koleso do zadnej nohy. Zvuk **„cvaknutia“** znamená, že je zadné koleso úplne zostavené. Postup zopakujte na opačnej strane. **(9)**

2 - Ak chcete vybrať zadné koleso, stlačte uvoľňovacie tlačidlo **(10)-1** a odpojte zadné koleso od zadnej nohy. **(10)-2**

Držadlo

1 - Zarovnajte konce držadla s držiakmi držadla a zasuňte ho, kým nezacvakne na miesto. Zvuk **„cvaknutia“** znamená, že je držadlo úplne zostavené. **(11)**

2 - Ak budete chcieť vybrať držadlo, stlačte uvoľňovacie tlačidlá držadla **(12)-1** a nadvihnite držadlo. **(12)-2**

3 - Pre kompaktnejšie zloženie stlačte nastavovacie tlačidlá držadla, keď sedačka smeruje tvárou dozadu **(13)-1** a otočte držadlo smerom nadol **(13)-2**, kým nezacvakne na miesto.

Pripnite vnútorné cvočky čalúnenia sedačky k vnútornej strane sedacej časti podľa obrázka. **(14)**

Používanie výrobku

Zaistenie dieťaťa ⚠

1 - Stlačte tlačidlo, spona sa automaticky uvoľní.Vyberte upevňovacie prvky a vložte dieťa do kočíka. **(15)**

2 - Zarovnajte sponu bedrového pásu s ramennou sponou. **(16)**

3 - Potom ich zarovnajte so strednou sponou, spona sa dokáže zaistiť automaticky. Postup zopakujte na opačnej strane. **(17)** Zvuk **„cvaknutia“** znamená, že je spona úplne zaistená.

4 - Nasaďte popruhy pohodlne na dieťa potiahnutím za nastavovacie remienky ich dotiahnite **(18)-1**. Potom vytiahnite bedrové nastavovacie remienky **(18)-2**.

Poloha ramenných popruhov

1 - Horné spony ramenných popruhov sa môžu pohybovať nahor a nadol na účely dodatočného nastavenia. **(19)**

Rozkrokový pás

Určite otvor pre rozkrokový pás, ktorým sa dosiahne pohodlné nasadenie. V prípade potreby zmeňte otvor pre rozkrokový pás.

1 - Menšie deti používajú túto polohu. **(20)-1**

2 - Väčšie deti používajú túto polohu. **(20)-2**

Plátenná strieška

1 - Ak chcete rozložiť plátennú striešku, potiahnite ju smerom k prednej časti sedačky. Ak budete chcieť plátennú striešku zložiť, potlačte ju dozadu. **(21)**

2 - Kšilt plátennej striešky umiestnite dopredu alebo dozadu podľa potreby. Keď sa nebude používať, zložte kšilt plátennej striešky pod plátennú striešku. **(22)**

3 - Rozopnite zips na plátennej strieške, ak chcete získať viac tieňa a vetrania. **(23)**

4 - Na účely vetrania vyklopte kryt vrchného otvoru plátennej striešky. **(24)**

Predné zámky otáčania

1 - Na nerovných povrchoch sa odporúča použitie predných zámkov otáčania.

2 - Stlačte **(25)-1** a vytiahnite predný zámok otáčania **(25)-2**, aby ste zamkli predné koleso v smerovaní dopredu. Môže sa stať, že budete musieť pohnúť kolesom, aby sa zamklo.

3 - Ak chcete predný zámok otáčania odomknúť, zatlačte ho. **(26)**

Brzda ⚠

1 - Ak chcete zablokovať zadné kolesá, zošliapnite červenú plochu na brzdovej páčke. **(27)**

2 - Ak chcete odblokovať zadné kolesá, zošliapnite zelenú plochu na brzdovej páčke. **(28)**

Rukoväť

Rukoväť má 3 polohy.

1 - Ak chcete nastaviť výšku rukoväte, stlačte tlačidlá na nastavenie rukoväte **(29)-1** a potiahnite rukoväť nahor alebo nadol. **(29)-2**

Nastavenie sklonu

Operadlo má 5 polôh sklonu.

1 - Ak chcete operadlo zvýšiť alebo znížiť, stlačte tlačidlo na nastavenie sklonu a potiahnite sedačku nahor alebo nadol. **(30)**

Lýtková opierka

Lýtková opierka má 2 polohy používania.

1 - Ak chcete lýtkovú opierku zvýšiť, zdvihnite ju. **(31)**

2 - Ak chcete lýtkovú opierku znížiť, stlačte nastavovacie tlačidlá na bokoch **(32)-1** a zatlačte nadol. **(32)-2**

Odkladacie vrecko ⚠

1 - Vrecko na zadnej strane sedačky používajte na ukladanie ľahkých vecí. **(33)**

Obrátená sedačka

Sedačku možno použiť v smere tvárou dozadu alebo dopredu.

1 - Stlačte uvoľňovacie tlačidlá sedačky a nadvihnite sedačku. **(34)**

2 - Otočte sedačku do opačného smeru a položte ju na držiaky sedačky, kým nezacvakne na miesto. Zvuk **„cvaknutia“** znamená, že je sedačka pripevnená. **(35)**

Zloženie

Pred skladaním zatlačte plátennú striešku smerom k zadnej časti kočíka

1 - Stlačte tlačidlo na nastavenie sklonu na zadnej strane sedačky **(36)-1** a otočte operadlo do úložnej polohy. **(36)-2**

2 - Potiahnite za skladacie tlačidlá **(37)-1** a potlačte kočík dopredu, aby sa zložil. **(37)-2**

3 - Zaistite kočík založením západky úložného priestoru na držiak úložného priestoru. **(38)**

Príslušenstvo

Adaptéry autosedačky

Pri používaní kočíka s detskými autosedačkami Nuna si pozrite nasledujúce pokyny.

1 - Aby ste pripevnili adaptéry, umiestnite ich na držiaky sedačky, ako to je zobrazené na obrázku. Zvuk **„cvaknutia“** znamená, že sú adaptéry pripevnené. **(39)**

2 - Ak chcete pripevniť detskú autosedačku, položte ju na adaptéry, ako to je zobrazené na obrázku **(40)**. Zvuk **„cvaknutia“**znamená, že je detská autosedačka zaistená. **(41)**

3 - Uhol detské autosedačky možno nastaviť pomocou našich nastaviteľných adaptérov. **(42)**

4 - Ak chcete vybrať detskú autosedačku zodvihnite ju **(43)-2** a zároveň stlačte uvoľňovacie tlačidlá kočíka. **(43)-1**

5 - Ak chcete vybrať adaptéry, nadvihnite adaptéry **(44)-2** a zároveň potiahnite uvoľňovacie tlačidlá. **(44)-1**

Nánožník kočíka

Nánožník môže dieťaťu poskytnúť teplé a príjemné prostredie.

1 - Umiestnite nánožník na sedačku, utiahnite spony na nánožníku a sedačke **(45)-1**, postup zopakujte na opačnej strane.

2 - Zostavená nánožník je zobrazený na obrázku **(45).**

Pláštenka ⚠

Pred pripevnením pláštenky skontrolujte, či je plátenná strieška úplne rozložená.

1 - Ak chcete zostaviť pláštenku umiestnite ju nad kočík. **(46)**

Čistenie a údržba

Očistite rám, plastové časti a textil vlhkou handričkou, ale nepoužívajte brúsne čistiace prostriedky ani bielidlo. Nepoužívajte silikónové mazivá, pretože viažu na seba nečistoty a špinu. Neskladujte kočík na vlhkom mieste.

Prostriedky na čistenie podláh a povrchové úpravy môžu pôsobiť na kolesá kočíkov. Aby ste tomu predišli, nenechávajte kočík na drevenej podlahe. Pod kočík umiestnite niečo na oddelenie, ako je koberček, podložka alebo kartón.

Pravidelne čistite kolesá kočíka vodou a odstráňte všetku špinu.

Aby ste zaistili dlhodobé používanie, po použití v daždivom počasí utrite tento výrobok mäkkou absorpčnou handričkou.

Pozrite si štítok s návodom na ošetrovanie, ktorý je pripevnený k textilu, a kde sú uvedené pokyny na umývanie a sušenie.

Je normálne, že sa textil zafarbí pôsobením slnečného žiarenia a po dlhom používaní bude vykazovať opotrebovanie aj pri normálnom používaní.

Z bezpečnostných dôvodov používajte len originálne diely od spoločnosti Nuna.

Pravidelne kontrolujte, či všetko funguje ako má. Ak sú ktorékoľvek časti roztrhnuté, zlomené alebo chýbajú, prestaňte tento výrobok používať.

SK

Zoznam dielov

Pred zostavením skontrolujte, či máte všetky časti.
Ak chýba ktorákoľvek časť, obráťte sa na miestneho predajcu. Na zostavenie nie sú potrebné žiadne nástroje.

1 Predné koleso (x2)
2 Zadné koleso (x2)
3 Adaptér autosedačky
4 Pláštenka
5 Nánožník
6 Plátenná strieška
7 Kšilt striešky
8 Čalúnenie sedačky
9 Držadlo
10 Lýtková opierka
11 Tlačidlo na nastavenie rukoväte
12 Podušky ramenných popruhov
13 Príchytky plátennej striešky
14 Rám kočíka
15 Spona a kryt rozkroku
16 Uvoľňovacie tlačidlo sedačky
17 Vrchný otvor plátennej striešky
18 Rukoväť kočíka
19 Tlačidlo na nastavenie sklonu
20 Skladacie tlačidlo
21 Vetranie sedačky
22 Odkladacie vrecko
23 Úložný košík
24 Brzdová páčka
25 Vložka

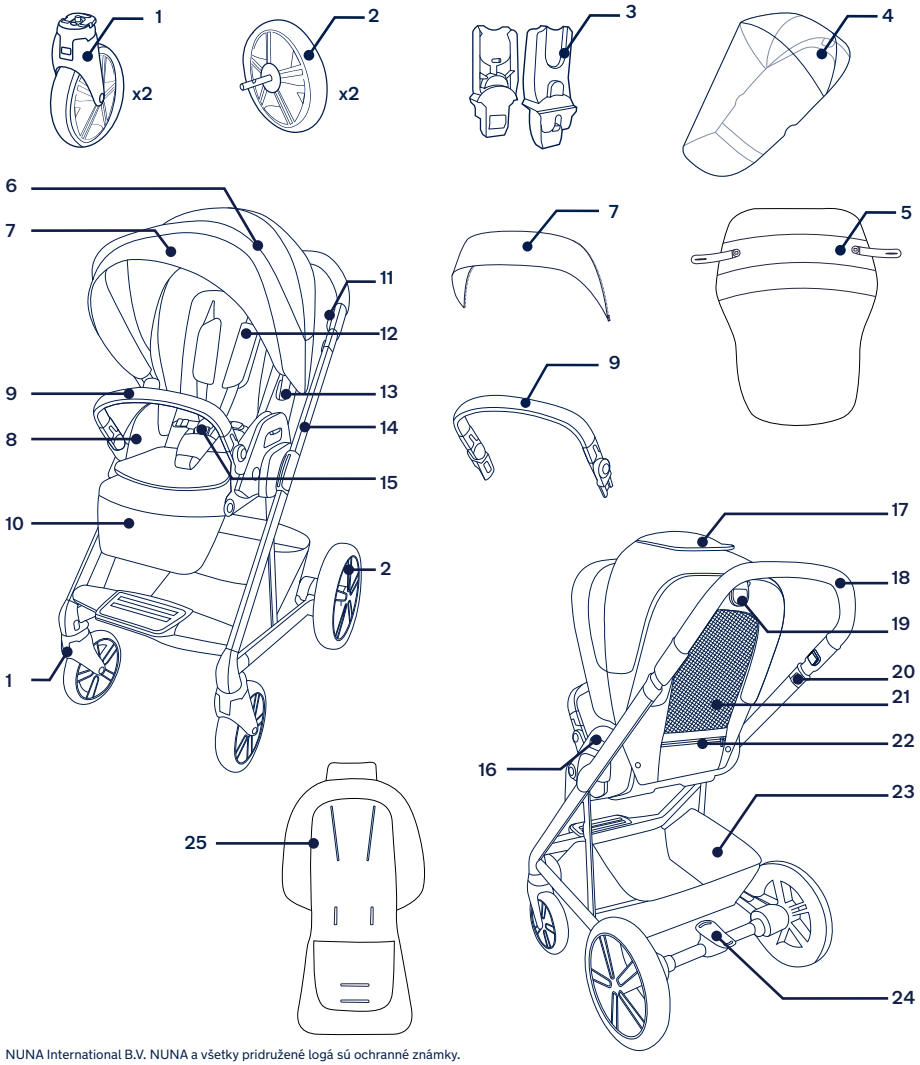

NUNA International B.V. NUNA a všetky pridružené logá sú ochranné známky.

SK

⚠ Prije upotrebe proizvoda pogledajte zasebnu brošuru s upozorenjima.

VAŽNO!
PROČITAJTE PAŽLJIVO
I SAČUVAJTE ZA BUDUĆU UPORABU

Podaci o proizvodu

Broj modela: _____

Datum proizvodnje: _____

Jamstvo

Osmislili smo i proizveli naše proizvode visoke kvalitete kako bi mogli rasti s vašim djetetom i obitelji. Budući da stojimo iza našeg proizvoda, naša je oprema pokrivena jamstvom za proizvod, počevši od dana kupnje. Prije no što nas kontaktirate pripremite dokaz o kupnji, broj modela i datum proizvodnje.

Za informacije o jamstvu posjetite:
www.nunababy.com
Kliknite na vezu "Jamstvo" na početnoj stranici.

Kontakt

Za zamjenske dijelove, servis ili moguća pitanja u svezi jamstva kontaktirajte našu službu za korisnike.

info@nunababy.com
www.nunababy.com

Uvjeti za upotrebu

Ova dječja kolica prikladna su za djecu koja su sljedećih mjera:

od rođenja do 22 kg ili 4 godine, koje od toga prije nastupi.

Kad se okvir dječjih kolica koristi s Nuna košarom za bebu ili nosiljkama za bebu pogledajte uvjete i mjere djeteta navedene u odgovarajućem priručniku s uputama tog proizvoda.

Ovaj proizvod usklađen je s EN 1888-2:2018+A1:2022.

Postavljanje proizvoda

Otvaranje dječjih kolica

1 - Otvorite polugu za pohranu kako prikazuje slika **(1)**. Podignite ručku sa strana i zakrenite na stražnji dio kolica. Zvuk **„klik“** znači da je okvir dječjih kolica potpuno otvoren. **(2)** ⚠

2 - Stisnite i nagnite gumb za podešavanje na stražnjoj strani sjedalice i okrenite naslon u uspravni položaj. **(3)**

Krović

1 - Patentnim zatvaračem pričvrstite sjenilo protiv sunca na unutarnju stranu krovića. **(4)**

2 - Umetnite kopče za krović u nosače na bočnim stranama dječjih kolica. Zvuk **„klik“** znači da je krović u pravilno i u potpunosti pričvršćen. **(5)**

Umetak

Otkopčajte kopču da biste postavili umetak, postavite ga preko jastuka sjedalice i provucite opremu za učvršćivanje ramena, struka i trake pričvrsnog remena kroz odgovarajuće utore. **(6)**

Prednji kotačići

1 - Umetnite prednji kotačić u prednju nogu. Zvuk **„klik“** znači da je kotačić pravilno i u potpunosti pričvršćen. **(7)** Ponovite na drugoj strani.

2 - Za skidanje prednjeg kotačića pritisnite gumb za oslobađanje **(8)-1** i odvojite prednji kotačić s prednje noge. **(8)-2**

Stražnji kotačići

1 - Umetnite stražnji kotačić u stražnju nogu. Zvuk **„klik“** znači da je stražnji kotačić pravilno i u potpunosti pričvršćen. Ponovite na drugoj strani. **(9)**

2 - Za skidanje stražnjeg kotačića pritisnite gumb za oslobađanje **(10)-1** i odvojite stražnji kotačić sa stražnje noge. **(10)-2**

HR

Prečka za ruke

1 - Poravnajte krajeve prečke za ruke s nosačima prečke i umetnite dok ne klikne na svoje mjesto. Zvuk **„klik“** znači da je prečka za ruke pravilno i u potpunosti pričvršćena. **(11)**

2 - Za uklanjanje prečke za ruke pritisnite gumbe za oslobađanje prečke za ruke **(12)-1** i podignite prečku za ruke. **(12)-2**

3 - Za kompaktnije preklapanje kad je sjedalica okrenuta unatrag, pritisnite gumbe za podešavanje prečke za ruke **(13)-1** i zakrenite prečku za ruke prema dolje **(13)-2** dok ne klikne na svoje mjesto.

Pričvrstite unutarnje kopčice jastučića sjedala na unutarnju stranu površine za sjedenje kao što je prikazano. **(14)**

Upotreba proizvoda

Pričvršćivanje djeteta ⚠

1 - Pritisnite gumb, kopča će se automatski osloboditi. Odmaknite stezaljke i stavite dijete u kolica. **(15)**

2 - Složite kopču pojasa za struk s kopčom za rame. **(16)**

3 - Zatim ih poravnajte sa središnjom kopčom, kopče se može automatski zaključati. Ponovite na drugoj strani. **(17)** Zvuk **„klik“** znači da je kopča pravilno zakopčana.

4 - Namjestite trake za pričvršćivanje na dijete povlačenjem traka za podešavanje kako biste ih čvrsto zategnuli **(18)-1**. Zatim povucite van trake za podešavanje oko struka **(18)-2**.

Podešavanje položaja traka sigurnosnih pojaseva za ramena

1 - Gornje kopče traka sigurnosnih pojaseva za ramena mogu se pomicati prema gore i dolje radi dodatnog podešavanja. **(19)**

Središnji sigurnosni pojas između nogu

Potražite otvor za središnji sigurnosni pojas između nogu koji će poslužiti za pravilno i sigurno pričvršćivanje djeteta. Prema potrebi promijenite otvor za središnji sigurnosni pojas između nogu koji koristite.

1 - Manje bebe koriste ovaj položaj. **(20)-1**

2 - Veće bebe koriste ovaj položaj. **(20)-2**

Krović

1 - Za otvaranje krovića povucite ga prema prednjem dijelu sjedalice. Za zatvaranje krovića gurnite ga natrag. **(21)**

2 - Postavite sjenilo protiv sunca na krović sprijeda ili straga, prema potrebi. Kad se ne koristi preklopite sjenilo protiv sunca ispod krovića. **(22)**

3 - Otvorite patentni zatvarač na kroviću za dodatnu sjenu i prozračivanje. **(23)**

4 - Podignite poklopac gornjem prozorčića na kroviću radi prozračivanja. **(24)**

Blokada okretanja prednjih kotačića

1 - Preporučuje se koristiti blokadu okretanja prednjih kotačića na neravnim površinama.

2 - Stisnite **(25)-1** i izvucite blokadu okretanja prednjih kotačića **(25)-2** kako biste blokirali prednje kotačiće u smjeru vožnje prema naprijed. Možda će morati pomaknuti kotačić kako biste ga mogli blokirati.

3 - Gurnite blokadu okretanja prednjih kotačića prema unutra kako biste odblokirali kotačiće. **(26)**

Kočnica ⚠

1 - Za blokadu stražnjih kotačića stanite nogom na crveno područje na poluzi kočnice. **(27)**

2 - Za deblokiranje stražnjih kotačića stanite nogom na zeleno područje na poluzi kočnice. **(28)**

Ručka

Ručka ima 3 položaja.

1 - Za podešavanje visine ručke pritisnite gumbe za podešavanje ručke **(29)-1** i povucite ručku prema gore ili prema dolje. **(29)-2**

Podešavanje nagiba

Postoji 5 položaja nagiba naslona.

1 - Za podizanje ili spuštanje naslona sjedala stisnite gumb za podešavanje nagiba i povucite sjedalo prema gore ili prema dolje. **(30)**

Potpora za noge

Potpora za noge ima 2 položaja za dijete.

1 - Za podizanje potpore za noge, podignite je. **(31)**

2 - Za spuštanje potpore za noge pritisnite gumbe za podešavanje na bočnim stranama **(32)-1** i gurnite prema dolje. **(32)-2**

Džep za odlaganje ⚠

1 - Džep na poleđini sjedala koristite za pohranu laganih predmeta. **(33)**

Sjedalica dječjih kolica okrenuta suprotno od smjera vožnje

Sjedalica se može koristiti okrenuta u smjeru ili obrnuto od smjera vožnje dječjih kolica.

1 - Stisnite gumbe za oslobađanje sjedalice i podignite sjedalicu. **(34)**

2 - Okrenite sjedalicu u suprotnom smjeru i postavite nosače sjedalice dok ne kliknu na svoje mjesto. Zvuk **„klik“** znači da je sjedalica pravilno pričvršćena. **(35)**

Preklapanje

Prije preklapanja gurnite krović na stražnji dio dječjih kolica.

1 - Stisnite i nagnite gumb za podešavanje na stražnjoj strani sjedalice **(36)-1** i okrenite naslon u položaj za pohranu. **(36)-2**

2 - Povucite gumbe za preklapanje prema gore **(37)-1** i gurnite kolica prema naprijed kako biste ih preklopili. **(37)-2**

3 - Blokirajte kolica uvlačenjempoluge za pohranu na nosač za pohranu. **(38)**

HR

Dodatna oprema

Adapter za autosjedalicu

Kad dječja kolica koristite s Nuna nosiljkama za bebu, pogledajte sljedeće upute.

1 - Za pričvršćivanje adaptera stavite ih na nosače sjedalice kako je prikazano. Zvuk **„klik“** znači da su adapteri za postavljanje pričvršćeni. **(39)**

2 - Za pričvršćivanje nosiljke za bebu , postavite nosiljku za bebu na adaptere kako je prikazano slikom **(40)**. Zvuk **„klik“** znači da je nosiljka za bebu pravilno pričvršćena. **(41)**

3 - Kut nagiba nosiljke za bebu može se prilagoditi našim prilagodljivim adapterima. **(42)**

4 - Za skidanje nosiljke za bebu podignite je **(43)-2** uz istodobno pritiskanje gumbi za oslobađanje na kolicima. **(43)-1**

5 - Za uklanjanje adaptera podignite ih **(44)-2** dok istodobno povlačite gumbe za oslobađanje. **(44)-1**

Navlaka za dječja kolica

Mekana navlaka za dječja kolica pruža djetetu dodatnu zaštitu i toplinu za udobniji boravak u kolicima.

1 - Stavite navlaku za dječja kolica preko sjedalice, pričvrstite kopče na navlaci i na sjedalici **(45)-1**, ponovite na suprotnoj strani.

2 - Postavljena navlaka za dječja kolica prikazana je na slici **(45)**.

Pokrov protiv kiše ⚠

Provjerite je li krović potpuno otvoren prije postavljanja pokrova protiv kiše.

1 - Za pričvršćivanje pokrova protiv kiše postavite je preko kolica. **(46)**

Čišćenje i održavanje

Očistite okvir, plastične dijelove i tkaninu vlažnom krpom, ali nemojte koristiti abrazivna sredstva ili izbjeljivač. Ne koristite silikonska sredstva za podmazivanja jer će privlačiti prljavštinu i prašinu. Ne spremajte dječja kolica na vlažno mjesto.

Proizvodi za čišćenje podova i sredstva za poliranje mogu doći u interakciju s kotačićima dječjih kolica. Kako biste to izbjegli, ne ostavljajte kolica na drvenom podu. Ispod kolica postavite podlogu poput tepiha, prostirke ili kartona.

Redovito vodom čistite kotačiće na kolicima i skidajte s njih prljavštinu.

Kako biste osigurali dugotrajnu uporabu, nakon korištenja po kišnom vremenu obrišite ova kolica mekanom, upijajućom krpom.

Pogledajte upute za pranje i sušenje na naljepnicama pričvršćenim na obloge.

Normalno je da nakon duljeg normalnog korištenja tkanina promijeni boju zbog sunčeve svjetlosti te da pokazuje znakova trošenja i habanja.

Radi sigurnosti koristite isključivo originalne Nuna dijelove.

Redovito provjeravajte djeluje li sve pravilno. Ako je bilo koji dio istrošen, slomljen ili nedostaje prestanite koristiti ovaj proizvod.

HR

Popis dijelova

Prije sklapanja provjerite jesu li raspoloživi svi dijelovi.
Ako bilo koji dio nedostaje kontaktirajte lokalnog prodavača. Za sklapanje nije potreban alat.

1	Prednji kotačić (x2)	10	Potpora za noge	19	Gumb za podešavanje nagiba
2	Stražnji kotačić (x2)	11	Gumb za podešavanje ručke	20	Gumb za preklapanje
3	Adapter za autosjedalicu	12	Jastučići ramenih pojaseva	21	Prozračivanje sjedalice
4	Pokrov protiv kiše	13	Kopče za krović	22	Džep za odlaganje
5	Navlaka za dječja kolica	14	Okvir dječjih kolica	23	Košara za odlaganje
6	Krović	15	Kopča i jastučić središnjeg pojasa	24	Poluga kočnice
7	Sjenilo protiv sunca za krović	16	Gumb za oslobađanje sjedalice	25	Umetak
8	Jastuk sjedalice	17	Gornji prozorčić na kroviću		
9	Prečka za ruke	18	Ručka dječjih kolica		

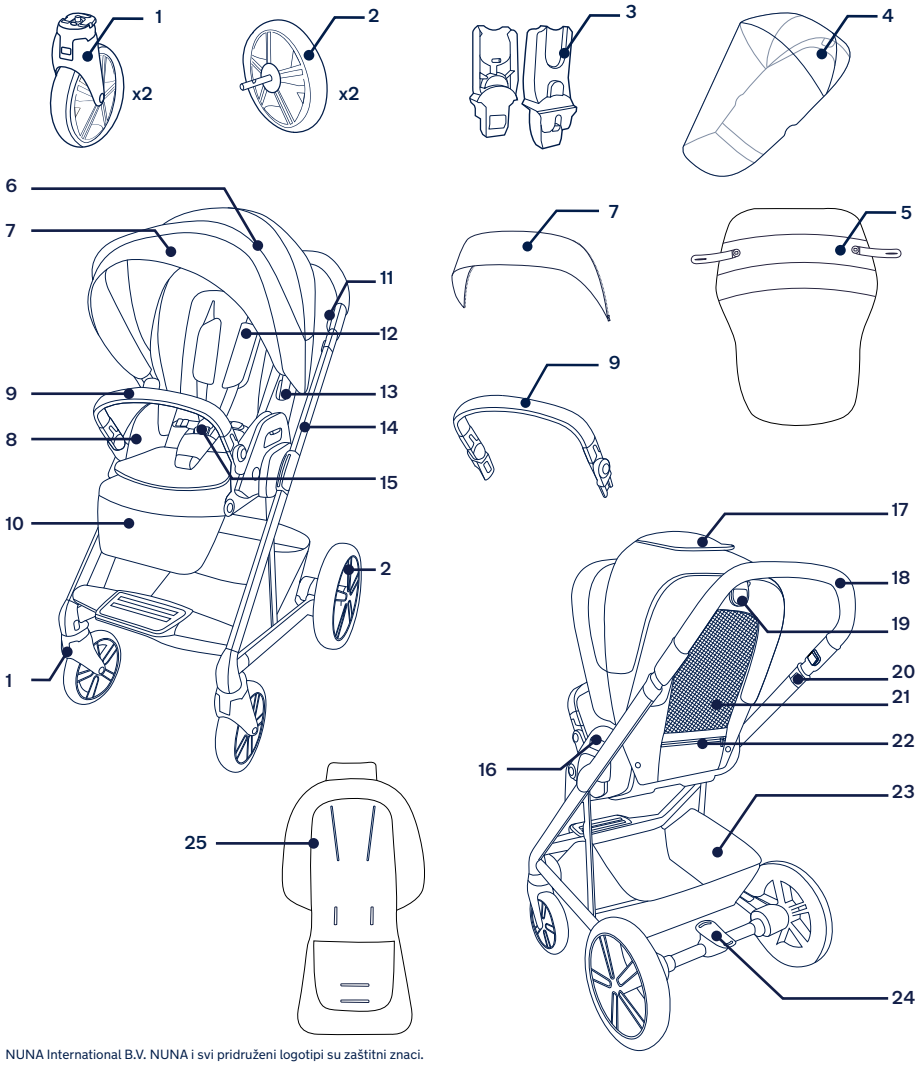

NUNA International B.V. NUNA i svi pridruženi logotipi su zaštitni znaci.

HR

⚠ Pred uporabo izdelka preberite ločen letak z opozorili.

POMEMBNO! NATANČNO PREBERITE *IN SHRANITE ZA POZNEJŠO UPORABO*

Informacije o izdelku

Št. modela: _____

Datum proizvodnje: _____

Garancija

Naše visokokakovostne izdelke smo namenoma oblikovali tako, da lahko rastejo skupaj z vašim otrokom in vašo družino. Ker zagotavljamo kakovost naših izdelkov, krije našo opremo od dneva nakupa garancija, ki je narejena po meri za vsak izdelek. Ko stopite v stik z nami, imejte pri roki potrdilo o nakupu, številko modela datum izdelave.

Podatke o garanciji najdete na:
www.nunababy.com
Na začetni strani kliknite povezavo „Garancija“.

Stik

Za vprašanja o nadomestnih delih in servisu ali za dodatna vprašanja o garanciji stopite v stik z oddelkom za stike s strankami.

info@nunababy.com
www.nunababy.com

Zahteve pri uporabi za otroke

Ta voziček je primeren za uporabo pri otrocih, ki izpolnjujejo naslednje zahteve:

od rojstva do teže 22 kg oziroma 4 let, kar nastopi prej.

Kadar uporabljate ohišje otroškega vozička skupaj s košaro za voziček Nuna ali nosili za otroke, glejte zahteve za uporabo pri otrocih, navedene v zadevnih navodilih za uporabo.

Ta izdelek je skladen s standardoma EN 1888-2:2018+A1:2022.

Priprava izdelka

Odpiranje otroškega vozička

1 - Odprite zaklep za shranjevanje, kot je prikazano na sliki **(1)**. Dvignite s strani na ročaju in zavrtite na hrbtno stran otroškega vozička. Ko zaslišite **„klik“**, to pomeni, da je ohišje otroškega vozička popolnoma odprto. **(2)** ⚠

2 - Stisnite gumb za nastavitev naklona na zadnjem delu sedeža in hrbtno naslonjalo pomaknite v pokončen položaj. **(3)**

Strehica

1 - Zapnite zadrgo vizirja strehice na notranji strani strehice. **(4)**

2 - Vstavite zaponke strehice v držali strehice na obeh straneh vozička. Slišen **„klik“** pomeni, da je strehica povsem sestavljena. **(5)**

Vložek

Sprostite sponko in če želite namestiti vložek, ga namestite na sedežno blazino in nato ramenski, trebušni in mednožni pas speljite skozi ustrezne odprtine. **(6)**

Sprednji kolesi

1 - Sprednje kolo vstavite v sprednji krak. Slišen **„klik“** pomeni, da je kolo povsem sestavljeno. **(7)** Ponovite na drugi strani.

2 - Če želite sprednje kolo odstraniti, pritisnite gumb za sprostitev **(8)-1** in snemite sprednje kolo s sprednjega kraka. **(8)-2**

Zadnji kolesi

1 - Zadnje kolo vstavite v zadnji krak. Slišen **„klik“** pomeni, da je zadnje kolo povsem sestavljeno. Ponovite na drugi strani. **(9)**

2 - Če želite zadnje kolo odstraniti, pritisnite gumb za sprostitev **(10)-1** in snemite zadnje kolo z zadnjega kraka. **(10)-2**

SL

Naslonjalo za roke

1 - Konca naslonjala za roke poravnajte z držali za naslonjalo za roke in ju vstavite, da se zaskočita s klikom. Slišen **„klik“** pomeni, da je naslonjalo za roke povsem sestavljeno. **(11)**

2 - Če želite naslonjalo za roke odstraniti, pritisnite gumba za sprostitev naslonjala za roke **(12)-1** in dvignite naslonjalo za roke navzgor. **(12)-2**

3 - Za bolj kompaktno zlaganje, kadar je sedež obrnjen v vzvratni smeri vožnje, pritisnite gumba za nastavitev naslonjala za roke **(13)-1** in naslonjalo za roke pomaknite navzdol, **(13)-2** da se zaskoči s klikom.

Notranje pritiskače sedežne blazine pritrdite na notranjo stran sedežnega območja, kot je prikazano. **(14)**

Uporaba izdelka

Pripenjanje otroka ⚠

1 - Pritisnite gumb in sponka se bo samodejno sprostila. Odstranite zaponke in otroka namestite v voziček. **(15)**

2 - Spnite sponko trebušnega pasu in ramensko sponko. **(16)**

3 - Nato ju poravnajte s sredinsko sponko, ki se lahko samodejno zaklene. Ponovite na drugi strani. **(17)** Slišen klik pomeni, da je sponka povsem zaklenjena.

4 - Pas otroku namestite tako, da povlečete nastavitvene trakove in jih zategnete, tako da se otroku tesno prilegajo **(18)-1**. Nato izvlecite trakove za namestitev okoli pasu **(18)-2**.

Položaj ramenskega varnostnega pasu

1 - Zgornji sponki ramenskega varnostnega pasu lahko premikate gor in dol za dodatno nastavitev pasu. **(19)**

Mednožni pas

Ugotovite, katera reža za mednožni pas omogoča tesno prileganje. Po potrebi zamenjajte režo za mednožni pas.

1 - Ta položaj je primeren za manjše dojenčke. **(20)-1**

2 - Ta položaj je primeren za večje dojenčke. **(20)-2**

Strehica

1 - Če želite strehico odpreti, jo povlecite proti sprednjemu delu sedeža. Če želite strehico zapreti, jo potisnite nazaj. **(21)**

2 - Po potrebi izvlecite ali pospravite vizir strehice. Kadar vizirja strehice ne uporabljate, ga zložite pod strehico. **(22)**

3 - Za večjo senco in zračenje odpnite zadrgo na strehici. **(23)**

4 - Za zračenje odprite poklopec okna na vrhu strehice. **(24)**

Zaklep sprednjih vrtljivih koles

1 - Na neravnih površinah priporočamo uporabo zaklepa sprednjih vrtljivih koles.

2 - Stisnite **(25)-1** in izvlecite zaklep sprednjih vrtljivih koles **(25)-2**, da zaklenete sprednje kolo tako, da je obrnjeno naprej v smeri vožnje. Morda boste morali kolo premakniti, da se bo zaklenilo.

3 - Pritisnite zaklep sprednjih vrtljivih koles notri, da kolo odklenete. **(26)**

Zavora ⚠

1 - Če želite zakleniti zadnji kolesi, z nogo pritisnite na rdeče območje na vzvodu zavore. **(27)**

2 - Če želite odkleniti zadnji kolesi, z nogo pritisnite na zeleno območje na vzvodu zavore. **(28)**

Ročaj

Ročaj je mogoče namestiti v 3 položaje.

1 - Če želite nastaviti višino ročaja, pritisnite gumba za nastavitev ročaja **(29)-1** in ročaj povlecite navzgor ali navzdol. **(29)-2**

Nastavitev naklona

Hrbtno naslonjalo lahko namestite v 5 položajev naklona.

1 - Če želite dvigniti ali spustiti hrbtno naslonjalo, stisnite gumb za nastavitev naklona in sedež povlecite navzgor ali navzdol. **(30)**

Podpora za meča

Podporo za meča je mogoče namestiti v 2 položaja.

1 - Če želite dvigniti podporo za meča, jo privzdignite. **(31)**

2 - Če želite spustiti podporo za meča, pritisnite nastavitvena gumba na obeh straneh **(32)-1** in podporo za meča potisnite navzdol. **(32)-2**

Žep za shranjevanje ⚠

1 - Žep na hrbtni strani sedeža uporabite za shranjevanje lahkih predmetov. **(33)**

Obračanje sedeža

Sedež lahko uporabljate v smeri vožnje ali v obratni smeri vožnje.

1 - Stisnite gumba za sprostitev sedeža in dvignite sedež. **(34)**

2 - Sedež obrnite v nasprotni smeri in ga namestite v držali za sedež, da se zaskoči s klikom. Slišen **„klik“** pomeni, da je sedež pritrjen. **(35)**

Zlaganje

Preden zložite voziček, strehico potisnite nazaj.

1 - Stisnite gumb za nastavitev naklona na zadnjem delu sedeža **(36)-1** in hrbtno naslonjalo pomaknite v zloženi položaj. **(36)-2**

2 - Povlecite gumba za zlaganje **(37)-1** in voziček potisnite naprej, da se zloži. **(37)-2**

3 - Zaklenite voziček tako, da zaklep za shranjevanje zataknete za držalo. **(38)**

SL

Dodatna oprema

Adapterji za avtosedež

Kadar voziček uporabljate z lupinico NUNA, prosimo, upoštevajte naslednja navodila.

1 - Adapterje namestite tako, da jih vstavite v držali za sedež, kot je prikazano. Slišen **„klik“** pomeni, da so adapterji zaklenjeni. **(39)**

2 - Lupinico za dojenčka pritrdite tako, da jo namestite na adapterje, kot prikazuje slika **(40)**. Slišen **„klik“** pomeni, da je lupinica za dojenčka zaklenjena. **(41)**

3 - Naklon lupinice za dojenčka lahko prilagodite z našimi nastavljivimi adapterji. **(42)**

4 - Če želite lupinico za dojenčka odstraniti, jo dvignite navzgor **(43)-2** in obenem pritisnite gumba za sprostitev z vozička. **(43)-1**

5 - Če želite odstraniti adapterje, jih dvignite navzgor **(44)-2** in obenem povlecite gumba za sprostitev. **(44)-1**

Prevleka za voziček

Mehka prevleka lahko zagotovi toploto in udobje otroka.

1 - Prevleko namestite čez sedež, pritrdite pritiskač na prevleki na sedež **(45)-1**, ponovite na drugi strani.

2 - Nameščena prevleka je prikazana na sliki **(45)**.

Dežno pregrinjalo ⚠

Pred namestitvijo dežnega pregrinjala se prepričajte, da je strehica povsem odprta.

1 - Dežno pregrinjalo uporabite tako, da ga namestite čez voziček. **(46)**

Čiščenje in vzdrževanje

Okvir, plastične dele in tekstil čistite z vlažno krpo. Ne uporabljajte abrazivnih sredstev ali belila. Ne uporabljajte silikonskih maziv, saj se bo na njih prijela umazanija. Vozička ne shranjujte v vlažnem prostoru.

Izdelki za čiščenje tal in premazi lahko vplivajo na kolesa otroškega vozička. Da se temu izognete, otroškega vozička ne pustite stati na lesenih tleh. Pod otroški voziček dajte podlogo, kot je preproga, predpražnik ali karton.

Kolesa vozička redno čistite z vodo in odstranite vsakršno umazanijo.

Za zagotavljanje dolgotrajne uporabe izdelek po uporabi v dežju obrišite z mehko in vpojno krpo.

Za navodila glede pranja in sušenja tekstilnih delov glejte oznako za vzdrževanje na tekstilu.

Čisto običajno je, da tudi ob normalni uporabi tkanina spremeni barvo zaradi izpostavljenosti sončni svetlobi in da se po daljši uporabi pokažejo znaki obrabe.

Iz varnostnih razlogov uporabljajte samo originalne dele Nuna.

Redno preverjajte, ali vsi deli delujejo pravilno. Izdelek nehajte uporabljati, če je kateri od delov strgan, zlomljen ali manjka.

SL

Seznam delov

Prepričajte se, da imate pred namestitvijo na voljo vse dele.
Če kateri od delov manjka, se obrnite na lokalnega prodajalca. Za namestitev ne potrebujete nobenega orodja.

1 Sprednje kolo (x 2)
2 Zadnje kolo (x 2)
3 Adapter za avtosedež
4 Dežno pregrinjalo
5 Prevleka
6 Strehica
7 Vizir strehice
8 Sedežna blazina
9 Naslonjalo za roke
10 Podpora za meča
11 Gumb za nastavitev ročaja
12 Blazinici za ramenska pasova
13 Zaponke strehice
14 Okvir vozička
15 Prevleka za sponko in mednožni del
16 Gumb za sprostitev sedeža
17 Okno na vrhu strehice
18 Ročaj vozička
19 Gumb za nastavitev naklona
20 Gumb za zlaganje
21 Zračna mrežica sedeža
22 Žep za shranjevanje
23 Nakupovalna košara
24 Vzvod zavore
25 Vložek

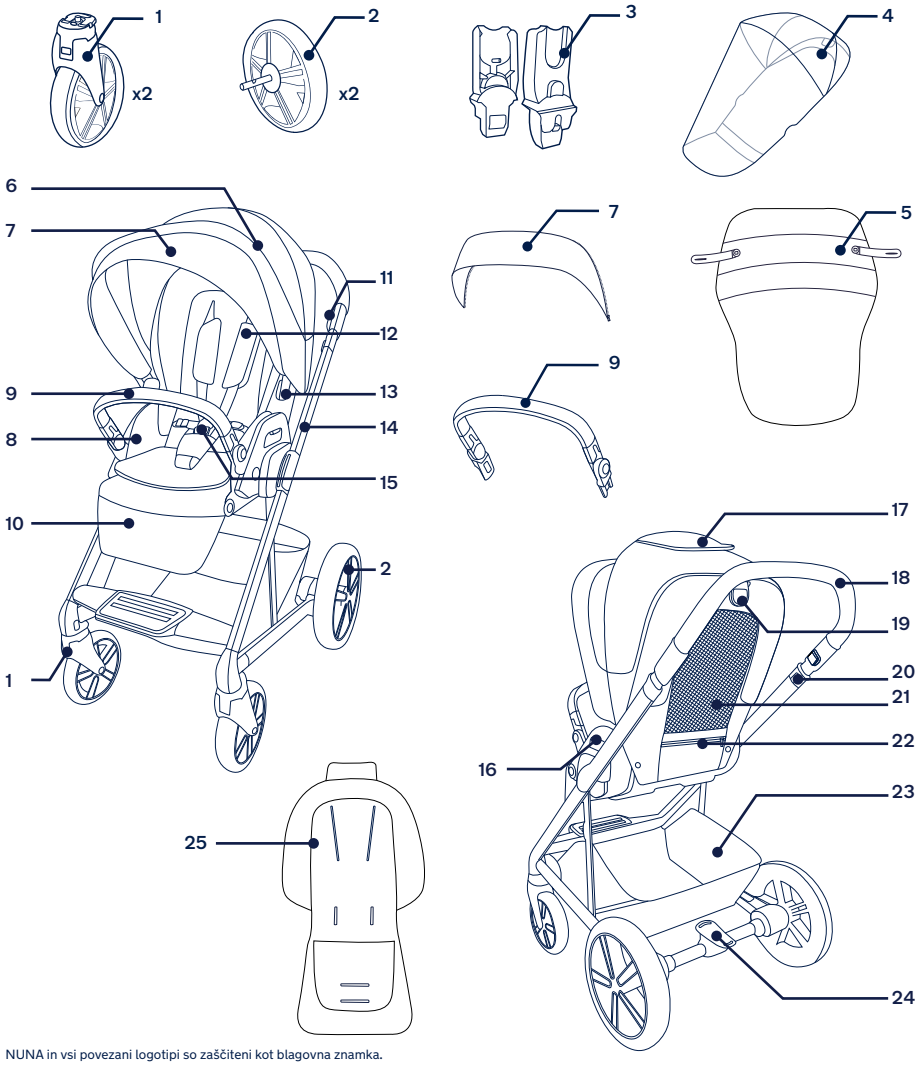

NUNA in vsi povezani logotipi so zaščiteni kot blagovna znamka.

SL

⚠ Перед использованием изделия ознакомьтесь с отдельным буклетом с предупреждениями.

ВАЖНО! ВНИМАТЕЛЬНО ПРОЧТИТЕ И СОХРАНИТЕ НА БУДУЩЕЕ

Информация об изделии

Номер модели: _____

Дата изготовления: _____

Гарантия

Мы специально разрабатываем наши высококачественные изделия так, чтобы они росли вместе с вашим ребенком и вашей семьей. Мы гарантируем качество своих изделий, и поэтому на механизмы наших устройств предоставляется гарантия клиента, начиная с момента их покупки.
Обращаясь к нам, предъявите кассовый чек и сообщите номер модели и дату изготовления.

Для просмотра сведений о гарантии посетите веб-сайт:
www.nunababy.com
Щелкните ссылку "Гарантия" на главной странице.

Контактные данные

Для приобретения запасных частей, услуг или дополнительных разъяснений по гарантии обращайтесь в отдел обслуживания клиентов.

info@nunababy.com
www.nunababy.com

Требования к росту, весу и возрасту ребенка

Коляска предназначена для детей, отвечающих следующим требованиям.

С рождения до достижения веса в 22 кг или возраста 4 лет, в зависимости от того, что наступит ранее.

При использовании рамы коляски с переносной люлькой Nuna или люльками следует соблюдать требования к росту и весу детей, приведенные в настоящем руководстве по эксплуатации.

Изделие соответствует европейским стандартам EN 1888-2:2018+A1:2022.

Установка изделия

Раскладывание коляски

1 - Откройте фиксатор для хранения, как показано на рисунке **(1)**. Поднимите за рукоятку с обеих сторон и поверните к задней стороне коляски. При полном раскрытии рамы слышится характерный **“щелчок”**. **(2)** ⚠

2 - Сожмите кнопку регулировки наклона с обратной стороны сиденья и приведите спинку в вертикальное положение. **(3)**

Козырек

1 - Пристегните смотровой щиток к внутренней стороне козырька. **(4)**

2 - Вставьте фиксаторы козырька в крепления для козырька, расположенные с обеих сторон коляски. При полной сборке козырька слышится характерный **"щелчок"**. **(5)**

Вкладыш

Для сборки вкладыша расстегните пряжку, положите вкладыш поверх подкладки сиденья и проденьте плечевые, поясные и паховые ремни в соответствующие отверстия. **(6)**

Передние колеса

1 - Вставьте переднее колесо в переднюю ножку. При полной сборке колеса слышится характерный **"щелчок"**. **(7)** Повторите эту операцию с противоположной стороны.

2 - Чтобы снять переднее колесо, нажмите на кнопку фиксатора **(8)-1** и снимите переднее колесо с передней ножки. **(8)-2**

Задние колеса

1 - Вставьте заднее колесо в заднюю ножку. При полной сборке заднего колеса слышится характерный **"щелчок"**. Повторите эту операцию с противоположной стороны. **(9)**

RU

2 - Чтобы снять заднее колесо, нажмите на кнопку фиксатора **(10)-1** и снимите заднее колесо с задней ножки. **(10)-2**

Поручень

1 - Совместите края поручня с креплениями для поручня и защелкните их. При полной сборке поручня слышится характерный **"щелчок"**. **(11)**

2 - Чтобы снять поручень, нажмите на кнопки его фиксации **(12)-1** и поднимите поручень вверх. **(12)-2**

3 - Для более компактного сложения, если сиденье расположено лицом против направления движения, нажмите на кнопки регулировки поручня **(13)-1** и поверните поручень вниз **(13)-2** до щелчка.

Пристегните внутренние застежки на подкладке сиденья к внутренней области сиденья, как показано на рисунке. **(14)**

Эксплуатация изделия

Фиксация ребенка ⚠

1 - Нажмите на кнопку , пряжка расстегнется автоматически.Извлеките фиксаторы и поместитеребенка в коляску. **(15)**

2 - Совместите пряжку на поясном ремне с пряжкой на плечевом ремне. **(16)**

3 - Затем выровняйте их по центру пряжки, и пряжка застегнется автоматически. Повторите эту операцию с противоположной стороны. **(17)** Когда пряжка полностью и правильно застегивается, слышится характерный **“щелчок”**.

4 - Зафиксируйте ребенка ремнями. Для этого затяните их с помощью регулировочных ремешков **(18)-1**. Затем вытащите ремешки для регулировки поясных ремней **(18)-2.**

Положение плечевого ремня

1 - Верхние пряжки плечевых ремней можно перемещать вверх и вниз для улучшенной регулировки ремней. **(19)**

Паховый ремень

Определите, какое отверстие для пахового ремня лучше использовать, чтобы ремень был хорошо натянут. При необходимости проденьте паховый ремень в другое отверстие.

1 - Это положение предназначено для маленьких детей. **(20)-1**

2 - Это положение предназначено для больших детей. **(20)-2**

Козырек

1 - Чтобы открыть козырек, потяните его к передней части сиденья. Чтобы закрыть козырек, нажмите на него. **(21)**

2 - При необходимости смотровой щиток можно сдвигать вперед или назад. Если смотровой щиток не используется, сложите его под козырек. **(22)**

3 - Для лучшего затенения и проветривания расстегните молнию на козырьке. **(23)**

4 - Для проветривания переверните клапан верхнего окна в козырьке. **(24)**

Фиксаторы передних колес

1 - Фиксаторы передних колес рекомендуется использовать на неровных поверхностях.

2 - Сожмите **(25)-1** и вытащите фиксатор передних колес **(25)-2**, чтобы зафиксировать передние колеса в направлении движения. Для фиксации может потребоваться повернуть колеса.

3 - Чтобы освободить колеса, нажмите на фиксатор передних колес. **(26)**

Тормоз ⚠

1 - Чтобы зафиксировать задние колеса, наступите на красную часть педали тормоза. **(27)**

2 - Чтобы освободить задние колеса, наступите на зеленую часть педали тормоза. **(28)**

Рукоятка

Рукоятка имеет 3 положения.

1 - Для регулировки высоты рукоятки нажмите на кнопки регулировки рукоятки **(29)-1** и потяните рукоятку вверх или вниз. **(29)-2**

Регулировка наклона

Спинку можно установить в 5 положений наклона.

1 - Чтобы поднять или опустить спинку, сожмите кнопку регулировки наклона и потяните сиденье вверх или вниз. **(30)**

Опора для ног

Опору для ног можно установить в 2 положения.

1 - Чтобы поднять опору для ног выше, поднимите ее. **(31)**

2 - Чтобы опустить опору для ног, нажмите на кнопки регулировки с обеих сторон **(32)-1** и нажмите на опору. **(32)-2**

Карман для вещей ⚠

1 - Карман с обратной стороны сиденья предназначен для хранения легких вещей. **(33)**

Переворачивание сиденья

Сиденье можно использовать в положении по направлению движения и против направления движения.

1 - Сожмите кнопки фиксации сиденья и поднимите сиденье вверх. **(34)**

2 - Поверните сиденье в противоположном направлении и установите на крепления сиденья до щелчка. При полной фиксации сиденья слышится характерный **"щелчок"**. **(35)**

Сложение

Перед тем, как сложить коляску, прижмите козырек к ее задней стороне.

1 - Сожмите кнопку регулировки наклона с обратной стороны сиденья **(36)-1** и приведите спинку в положение хранения. **(36)-2**

2 - Потяните за кнопки сложения **(37)-1** и согните коляску вперед. **(37)-2**

RU

3 - Зафиксируйте коляску, задействовав фиксатор для хранения на соответствующем креплении. **(38)**

Принадлежности

Адаптеры автомобильного сиденья

При использовании коляски с переносными люльками Nuna соблюдайте приведенные ниже инструкции.

1 - Чтобы прикрепить адаптеры, установите их на крепления сиденья , как показано на рисунке. При полной фиксации адаптеров слышится характерный **"щелчок"**. **(39)**

2 - Чтобы прикрепитьпереноснуюлюльку, поставьтепер еноснуюлюлькунаадаптеры, как показано на рисунке **(40)**. При полной фиксации переносной люльки слышитсяхарактерный **“щелчок”**. **(41)**

3 - Угол наклона переносной люльки настраивается с помощью регулируемых адаптеров. **(42)**

4 - Чтобыснять переносную люльку, поднимите ее вверх **(43)-2**, нажав на кнопки фиксации коляски. **(43)-1**

5 - Чтобы снятьадаптеры, поднимите их вверх **(44)-2**, потянув за кнопки фиксации. **(44)-1**

Фартук коляски

Мягкий фартук обеспечит ребенку тепло и комфорт.

1 - Наденьте фартукна сиденье, застегните крепления на фартуке и сиденье **(45)-1**, повторите эти действия с противоположной стороны.

2 - Собранный фартук показан на рисунке **(45).**

Дождевик ⚠

Перед тем как надевать дождевик, убедитесь, что козырек полностью раскрыт.

1 - Для сборки дождевика наденьте его на коляску. **(46)**

Очистка и уход за изделием

Очистка рамы, пластмассовых и тканевых деталей должна выполняться влажной салфеткой, без использования абразивных моющих средств и отбеливателей. Не рекомендуется использовать силиконовые смазочные материалы, так как к ним прилипает пыль и грязь. Запрещается хранить коляску в сыром месте.

Колеса коляски могут скользить под действием средств для обработки и мытья пола. Поэтому не рекомендуется оставлять коляску на деревянном полу. Под коляску следует поместить защиту в виде коврика, рогожки или картона.

Регулярно промывайте колеса коляски водой и очищайте их от грязи.

Для обеспечения долгой эксплуатации протирайте изделие мягкой, впитывающей влагу салфеткой после использования в дождливую погоду.

Инструкции по стирке и сушке тканевых деталей приводятся на прикрепленных к ним этикетках по уходу.

Ткань имеет свойство выгорать на солнце, а также изнашиваться в ходе длительной эксплуатации даже при соблюдении всех условий и требований.

В целях безопасности используйте только оригинальные детали Nuna.

Регулярно проверяйте исправность всех компонентов изделия. Прекратите эксплуатацию изделия, если любой из его компонентов разорван, сломан или отсутствует.

RU

Спецификация деталей

Перед сборкой данного изделия проверьте наличие всех деталей. В случае отсутствия любых деталей обратитесь в магазин, где было приобретено данное изделие. Для сборки не требуются инструменты.

1 Передние колеса (x2)
2 Задние колеса (x2)
3 Адаптер автомобильного сиденья
4 Дождевик
5 Фартук
6 Козырек
7 Смотровой щиток в козырьке
8 Подкладка сиденья
9 Поручень
10 Опора для ног
11 Кнопка регулировки рукоятки
12 Накладки для плечевых ремней
13 Фиксаторы козырька
14 Рама коляски
15 Пряжка и накладка для пахового ремня
16 Кнопка фиксатора сиденья
17 Верхнее окно в козырьке
18 Рукоятка коляски
19 Кнопка регулировки наклона
20 Кнопка складывания
21 Вентиляция сиденья
22 Карман для вещей
23 Вещевая корзина
24 Педаль тормоза
25 Вкладыш

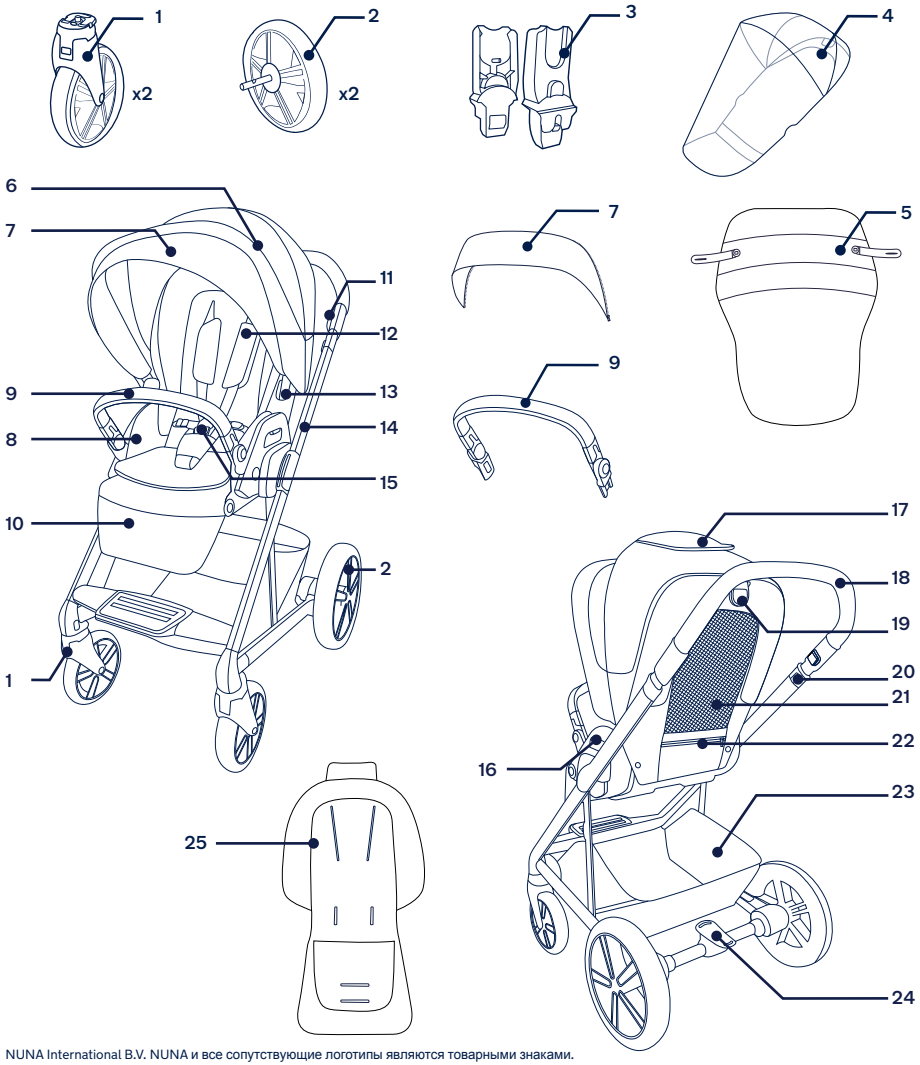

NUNA International B.V. NUNA и все сопутствующие логотипы являются товарными знаками.

RU

⚠ Se eget hefte med advarsler før du bruker produktet.

VIKTIG! LES NØYE *OG BEHOLD FOR FREMTIDIG OPPSLAG*

Produktinformasjon

Modellnummer: _____

Produksjonsdato: _____

Garanti

Vi har med hensikt designet våre høykvalitetsprodukter slik at de kan vokse med både barnet ditt og familien din. Da vi stoler på produktet vårt, er det dekket av en tilpasset garanti avhengig av produktet, som gjelder fra og med kjøpsdato. Vi ber om at du har klart kjøpsbevis, modellnummer og produksjonsdato når du kontakter oss.

Du finner garantiinformasjon på:
www.nunababy.com
Klikk koblingen «Garanti» på hjemmesiden.

Kontakt

For reservedeler, service eller andre spørsmål om garantier kan du kontakte vår kundeserviceavdeling.

info@nunababy.com
www.nunababy.com

Krav for bruk med barn

Denne barnevognen er for bruk på barn som oppfyller følgende:

Nyfødt til 22 kg eller 4 år avhengig av det som kommer først.

Når du bruker barnevognrammen med bæresengen Nuna eller spedbarnsbærere fra, må du se kravene for bruk med barn som står i disse bruksanvisningene.

Dette produktet er i samsvar med EN 1888-2:2018+A1:2022.

Produktoppsett

Åpne barnevogn

1 - Åpne oppbevaringslåsen som vist **(1)**. Løft opp håndtaket fra sidene, og roter bak på vognen. Når du hører et **«klikk»**, betyr det at barnevognrammen er helt åpen. **(2)** ⚠

2 - Klem ryggjusteringsknappen på baksiden av setet, og vri ryggstøtten til stående stilling. **(3)**

Kalesje

1 - Glid fast glidelåsen på innsiden av kalesjen. **(4)**

2 - Sett kalesjeklemmene inn i kalesjefestene på sidene av barnevognen. Når du hører et **«klikk»**, betyr det at kalesjen er ferdigmontert. **(5)**

Innsats

Løsne spennen. For å sette sammen innsatsen plasserer du den over seteputen og trekker skulder-, midje- og skrittselestroppene gjennom de respektive slissene. **(6)**

Forhjul

1 - Sett forhjulet inn i forbenet. Når du hører et **«klikk»**, betyr det at hjulet er ferdigmontert. **(7)** Gjenta på den andre siden.

2 - For å fjerne forhjulet trykker du utløserknappen **(8)-1** og løsner det fra forbenet. **(8)-2**

Bakhjul

1 - Sett bakhjulet inn i bakbenet. Når du hører et **«klikk»**, betyr det at bakhjulet er ferdigmontert. Gjenta på den andre siden. **(9)**

2 - For å fjerne bakhjulet trykker du utløserknappen **(10)-1** og løsner bakhjulet fra bakbenet. **(10)-2**

NO

Armstang

1 - Sett endene på armstangen på linje med festene til armstangen, og sett inn til den klikker på plass. Når du hører et **«klikk»**, betyr det at armstangen er ferdigmontert. **(11)**

2 - Fjern armstangen ved å trykke utløserknappene dens **(12)-1** og løfte den opp. **(12)-2**

3 - Du kan brette med kompakt når setet er bakovervendt ved å trykke justeringsknappene på armstangen **(13)-1** og dreie armstangen ned **(13)-2** til den klikker på plass.

Fest de indre låsene til seteputen på innsiden av sitteområdet som vist. **(14)**

Bruke produktet

Sikre barnet ⚠

1 - Trykk knappen, så frigjøres spennen automatisk. Fjern klemmene, og legg barnet i barnevognen. **(15)**

2 - Sett midjebeltespennen på linje med skulderspennen. **(16)**

3 - Sett dem deretter på linje med midtspennen; spennen låses automatisk. Gjenta på den andre siden. **(17)** Når du hører et **«klikk»**, betyr det at kalesjen er helt låst.

4 - Pass selen tett mot barnet ved å trekke justeringsstroppene for å stramme **(18)-1**. Trekk deretter midjejusteringsstroppene ut **(18)-2**.

Posisjonen til skulderbeltet

1 - Spennene på øvre skuldersele kan flyttes opp og ned for ekstra justering. **(19)**

Skrittbelte

Finn det skrittbeltesporet som passer tett. Skift beltespor ved behov.

1 - Mindre spedbarn bruker denne stillingen. **(20)-1**

2 - Større spedbarn bruker denne stillingen. **(20)-2**

Kalesje

1 - Åpne kalesjen ved å trekke den mot forsiden av setet. Lukk kalesjen ved å trykke den tilbake. **(21)**

2 - Plasser kalesjeskjermen fremover eller bakover etter behov. Når kalesjeskjermen ikke er i bruk, bretter du den under kalesjen. **(22)**

3 - Åpne glidelåsen på kalesjen for ekstra skygge og ventilasjon. **(23)**

4 - Vipp opp dekselet på øvre toppdeksel for ventilasjon. **(24)**

Fremre svingelåser

1 - De fremre svinglåsene bør brukes på ujevne overflater.

2 - Klem **(25)-1** og trekk ut den fremre svinglåsen **(25)-2** for å låse forhjulet fremover. Du kan være nødt til å flytte hjulet for å låse det.

3 - Skyv den fremre svinglåsen for å låse opp. **(26)**

Brems ⚠

1 - For å låse bakhjulene tråkker du ned på det røde området på bremsespaken. **(27)**

2 - For å låse opp bakhjulene tråkker du ned på det grønne området på bremsespaken. **(28)**

Håndtak

Håndtaket har 3 stillinger.

1 - For å justere høyden på håndtaket trykker du justeringsknappene dets **(29)-1** og trekker det opp eller ned. **(29)-2**

Ryggjustering

Ryggstøtten kan lenes til 5 stillinger.

1 - For å heve eller senke ryggstøtten trykker du ryggjusteringsknappen og trekker setet opp eller ned. **(30)**

Leggstøtte

Leggstøtten kan brukes i to stillinger.

1 - Løft opp for å heve leggstøtten. **(31)**

2 - For å senke leggstøtten trykker du justeringsknappene på sidene **(32)-1** og skyver ned. **(32)-2**

Oppbevaringslomme ⚠

1 - Bruk lommen på seteryggen for lett oppbevaring. **(33)**

Omvendt sete

Setet kan brukes vendt bakover eller fremover.

1 - Klem seteutløserknappene, og løft opp setet. **(34)**

2 - Drei setet i motsatt retning, og sett på setefestene til det klikker på plass. Når du hører et **«klikk»**, betyr det at setet er festet. **(35)**

Brette

Før du bretter setet, skyver du kalesjen bak på barnevognen.

1 - Klem ryggjusteringsknappen på baksiden av setet **(36)-1**, og drei ryggstøtten til lagringsstilling. **(36)-2**

2 - Trekk opp bretteknappene **(37)-1**, og skyv barnevognen fremover for å brette den. **(37)-2**

3 - Lås barnevognen ved å pakke oppbevaringslåsen på oppbevaringsfestet. **(38)**

Tilbehør

Bilseteadaptere

Når du bruker barnevognen med spedbarnsbærere fra Nuna, må du se følgende instruksjoner.

1 - For å feste adapterne plasserer du dem videre på setemonteringene som vist. Når du hører et **«klikk»**, betyr det at adapterne er festet. **(39)**

2 - For åfeste spedbarnsbæreren plasserer du den videre på adapterne som vist **(40)**. Når du hører et **«klikk»**, betyr det at spedbarnsbæreren er låst. **(41)**

3 - Vinkelen på spedbarnsbæreren kan justeres med våre justerbare adaptere. **(42)**

4 - Fjernspedbarnsbæreren ved å løfte den opp **(43)-2** mens du trykker utløserknappene for barnevognen. **(43)-1**

5 - Ta bort adapterne ved å løfte dem opp **(44)-2** samtidig som du trekker utløserknappene. **(44)-1**

Dekke til

Det myke dekket kan gi barnet et varmt og behagelig miljø.

1 - Plasser dekket over setet, fest knipsene på dekket, og setet **(45)-1**, og gjenta på motsatt side.

2 - Det ferdigmonterte dekket vises som **(45)**.

Regntrekk ⚠

Sørg for at kalesjen er helt åpen før du fester regntrekket.

1 - Sett sammen regntrekket ved å plassere det over barnevognen. **(46)**

Rengjøring og vedlikehold

Rengjør rammen, plastdelene og stoffet med en fuktig klut, men ikke bruk skuremidler eller blekemiddel. Ikke bruk silikonsmøring, da det vil tiltrekke smuss og skitt. Ikke oppbevar barnevognen på et fuktig sted.

Gulvrengjøringsprodukter og overflatebehandlinger kan reagere med barnevognhjul. Unngå dette ved å ikke la vognen stå på tregulv. Legg noe under vognen, som et teppe, matte eller papp.

Vognhjulene må regelmessig rengjøres med vann og all smuss fjernes.

For å sikre langvarig bruk bør produktet tørkes med en myk, absorberende klut etter bruk i regnvær.

Se på vedlikeholdsetiketten som er festet på stoffet for instruksjoner for vasking og tørking.

Det er normalt at stoffet misfarges av sollys og viser slitasje etter bruk over lang tid, selv ved normal bruk.

Av sikkerhetshensyn må du kun bruke originalreservedeler fra Nuna.

Kontroller regelmessig at alt fungerer som det skal. Hvis noen del er revnet, ødelagt eller mangler, må du slutte å bruke produktet.

NO

Deleliste

Påse at du har alle delene før montering.
Hvis noen del mangler, kontakter du din lokale forhandler. Ingen verktøy kreves for montering.

1	Forhjul (x2)	10	Leggstøtte	19	Ryggjusteringsknapp
2	Bakhjul (x2)	11	Håndtakjusteringsknapp	20	Bretteknapp
3	Bilseteadapter	12	Skulderbelteputer	21	Seteventilasjon
4	Regntrekk	13	Kalesjeklemmer	22	Oppbevaringslomme
5	Dekke	14	Barnevognramme	23	Oppbevaringskurv
6	Kalesje	15	Spenne- og skrittdeksel	24	Bremsespak
7	Kalesjeskjerm	16	Seteutløserknapp	25	Innsats
8	Setepute	17	Øvre kalesjevindu		
9	Armstang	18	Barnevognhåndtak		

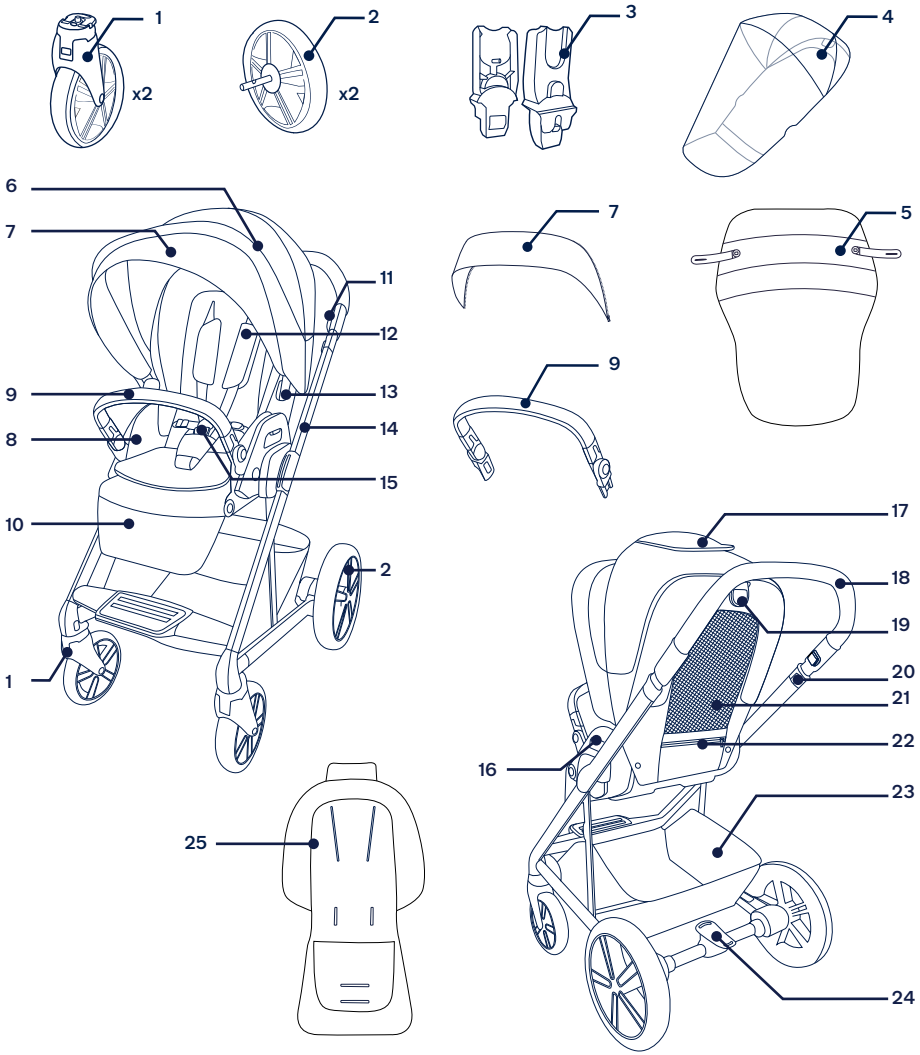

Nuna International B.V. NUNA og alle tilknyttede logoer er varemerker.

NO

⚠ Se det separata varningshäftet innan produkten används.

VIKTIGT!
LÄS IGENOM NOGA
OCH SPARA FÖR FRAMTIDA REFERENS

Produktinformation

Modellnummer: _____

Tillverkningsdatum: _____

Garanti

Vi har avsiktligt designat våra högkvalitativa produkter så att de kan växa med både barnet och familjen. Eftersom vi står för våra produkter täcks vår utrustning av en kundgaranti per produkt med början från inköpsdatumet. Ha inköpsbevis, modellnummer och tillverkningsdatum tillgängligt när du kontaktar oss.

För garantiinformation besök:
www.nunababy.com
Klicka på länken "Garanti" på hemsidan.

Kontakt

För reservdelar, service eller ytterligare garantifrågor, kontakta vår kundtjänstavdelning.

info@nunababy.com
www.nunababy.com

Barnanvändningskrav

Den här sittvagnen är lämplig att använda för barn som uppfyller följande krav:

Nyfödd till 22 kg eller 4 år beroende på vilket som inträffar först.

När barnvagnens ram används med babyliften Nuna eller bilbarnstolar gäller barnanvändningskravet som finns i deras bruksanvisningar.

Den här produkten överensstämmer med EN 1888-2:2018+A1:2022.

Produktinställning

Öppna sittvagnen

1 - Öppna förvaringsspärren som det visas **(1)**. Lyft upp handtaget från sidorna och vrid till barnvagnens baksida. Det hörs ett **"klick"**-ljud som betyder att barnvagnens ram har öppnats helt och hållet. **(2)** ⚠

2 - Tryck på justeringsknappen för tillbakalutning på sätets baksida och sätt ryggstödet i upprätt position. **(3)**

Sufflett

1 - Dra igen sufflettfönstret till sufflettens insida. **(4)**

2 - Sätt i sufflettklämmorna i sufflettfästena på sittvagnens sidor. Ett **"klick"** -ljud innebär att suffletten är monterad ordentligt. **(5)**

Insats

Öppna spännet för att montera insatsen, placera insatsen över sitsdynan och trä igenom axel-, midje- och grenremmarna genom deras respektive öppningar. **(6)**

Framhjul

1 - Sätt i framhjulet i frambenet. Ett **"klick"**-ljud innebär att hjulet är monterat ordentligt. **(7)** Upprepa på motsatt sida.

2 - Framhjulet tas bort genom att trycka på frigöringsknappen **(8)-1** och ta bort framhjulet från frambenet. **(8)-2**

Bakhjul

1 - Sätt i bakhjulet i bakbenet. Ett **"klick"**-ljud innebär att bakhjulet är monterat ordentligt. Upprepa på motsatt sida. **(9)**

2 - Bakhjulet tas bort genom att trycka på frigöringsknappen **(10)-1** och ta bort bakhjulet från bakbenet. **(10)-2**

SV

Armstöd

1 - Rikta in armstödets ändar med armstödets fästen och sätt i tills det klickar på plats. Ett **“klick”**-ljud innebär att armstödet monterats ordentligt. **(11)**

2 - Ta bort armstödet genom att trycka på armstödets frigöringsknappar **(12)-1** och lyfta upp armstödet. **(12)-2**

3 - För en mer kompakt ihopfällning när sätet är framåtvänt så tryck på justeringsknapparna för armstödet **(13)-1** och rotera armstödet nedåt **(13)-2** tills den klickar på plats.

Fäst de inre snäppen på sittdynan på insidan av sittområdet, som bilden visar. **(14)**

Produktanvändning

Spänna fast ditt barn ⚠

1 - Tryck knappen så öppnas spännet automatiskt.Ta bort klämman och placera ditt barn i sittvagnen. **(15)**

2 - Matcha midjebältets spänne med axelspännet. **(16)**

3 - Rikta sedan in med mittenspännet. Spännet kan stängas automatiskt. Upprepa på motsatt sida. **(17)** Ett **“klick”**-ljud innebär att spännet har låsts ordentligt.

4 - Passa in selen snävt på ditt barn genom att dra i justeringsremmarna för att dra åt **(18)-1**. Dra sedan midjejusteringsremmarna utåt **(18)-2**.

Axelbältesposition

1 - Det övre axelselespännen kan flyttas uppåt och nedåt för ytterligare justering. **(19)**

Grenband

Ta reda på vilket öppning för grenbandet som innebär en snäv passning. Byt öppning för grenbandet om det behövs.

1 - Mindre bebisar använder den här positionen. **(20)-1**

2 - Större bebisar använder den här positionen. **(20)-2**

Sufflett

1 - Suffletten öppnas genom att suffletten dras mot sätets framdel. Suffletten stängs genom att den trycks tillbaka. **(21)**

2 - Positionera sufflettfönstret framåt eller bakåt efter behov. När det inte används så vik sufflettfönstret under suffletten. **(22)**

3 - Öppna blixtlåset på suffletten för att få mer skugga och ventilation. **(23)**

4 - Vik upp det övre sufflettfönstret för att få ventilation. **(24)**

Främre riktningslås

1 - På ojämna ytor rekommenderas att det främre riktningslåset används.

2 - Tryck på **(25)-1** och dra ut det främre riktningslåset. **(25)-2** för att låsa framhjulet framåtvänt. Du kan behöva röra på hjulet för att det ska låsa sig.

3 - Tryck in det främre riktningslåset för att låsa upp. **(26)**

Broms ⚠

1 - Bakhjulen låses genom att du trampar på det röda området på bromsspaken. **(27)**

2 - Bakhjulen låses upp genom att du trampar på det gröna området på bromsspaken. **(28)**

Handtag

Handtaget har 3 lägen.

1 - Höjden på handtaget justeras genom trycka på handtagets justeringsknappar **(29)-1** och dra handtaget uppåt och nedåt. **(29)-2**

Lutningsjustering

Det finns 5 lutningspositioner för ryggstödet.

1 - Ryggstödet höjs eller sänks genom att trycka på justeringsknappen för tillbakalutning och dra sätet uppåt eller nedåt. **(30)**

Benstöd

Benstödet har 2 användningslägen.

1 - Benstödet höjs när du lyfter upp det. **(31)**

2 - Benstödet sänks genom att trycka på justeringsknapparna på sidorna **(32)-1** och trycka nedåt. **(32)-2**

Förvaringsficka ⚠

1 - Använd ficka på sätets baksida för förvaring av lättare föremål. **(33)**

Omvänt säte

Sätet kan användas bakåt- eller framåtvänt.

1 - Tryck på sittdelens frigöringsknappar samtidigt som du lyfter sittdelen. **(34)**

2 - Vrid sätet i motsatt riktning och placera det på sätesfästena till det klickar på plats. Ett **“klick”**-ljud innebär att sätet sitter fast. **(35)**

Ihopfällning

Innan ihopfällning ska suffletten tryckas till sittvagnens baksida.

1 - Tryck på justeringsknappen för tillbakalutning på sätets baksida **(36)-1** och rotera ryggstödet till förvaringsposition. **(36)-2**

2 - Dra upp ihopfällningsknapparna **(37)-1** och tryck sittvagnen framåt för att fälla ihop. **(37)-2**

3 - Lås sittvagnen genom att vika in förvaringsspärren i förvaringsfästet. **(38)**

Tillbehör

Bilstolsadapter

När sittvagnen används tillsammans med Nuna-bilstol för spädbarn ber vi dig se följande instruktioner.

1 - För att fästa adaptrarna placeras adaptrarna på sätets fästen som det visas. Ett **“klick”**-ljud innebär att adaptrarna är låsta. **(39)**

2 - För att fästa bilstolen för spädbarn placeras bilstolen för spädbarn på adaptrarna som det visas **(40)**, Ett **“klick”**-ljud innebär att bilstolen för spädbarn är låst. **(41)**

3 - Vinkeln för bilstolen för spädbarn kan justeras med våra justerbara adaptrar. **(42)**

4 - För att ta bort bilstolen för spädbarn ska bilstolen för spädbarn lyftas uppåt **(43)-2** under tiden som sittvagnens frigöringsknappar trycks in. **(43)-1**

5 - För att ta bort adaptrarna ska adaptrarna lyftas uppåt **(44)-2** samtidigt som frigöringsknapparna dras i. **(44)-1**

Förkläde

Det mjuka förklädet kan ge ditt barn en varm och bekväm miljö.

1 - Placera förklädet över sätet och fäst snäppfästena på förklädet och sätet **(45)-1**, upprepa på motsatt sida.

2 - Det fastsatta förklädet visas i **(45).**

Regnskydd ⚠

Kontrollera att suffletten är helt öppen innan regnskyddet sätts på.

1 - Regnskyddet sätts på plats genom att det placeras över sittvagnen. **(46)**

Rengöring och underhåll

Rengör ram, plast- och tygdelar med en fuktig trasa men använd inte slipmedel eller blekmedel. Använd inte silikonsmörjmedel eftersom de kan dra åt sig smuts och fett. Förvara inte din sittvagn i ett fuktigt utrymme.

Golvrengöringsprodukter och golvytbehandlingar kan påverka sittvagnens hjul. Undvik detta genom att aldrig ställa ifrån dig din sittvagn på trägolv. Lägg ett skydd, exempelvis en trasa, matta eller kartong under sittvagnen.

Rengör sittvagnens hjul regelbundet med vatten och ta bort smuts.

För att säkerställa långvarig användning så torka av produkten med en mjuk absorberande trasa efter användning i regnigt väder.

Se skötseletiketten på tyget för information om tvätt och torkning.

Det är normalt att tyget färgas av solljus och visar slitage efter lång tids användning, även vid normal användning.

Av säkerhetsskäl, använd endast Nuna-delar.

Kontrollera regelbundet att allt fungerar korrekt. Om någon del är sliten, trasig eller saknas, sluta att använda produkten.

SV

Lista över delar

Kontrollera att alla delar är tillgängliga före montering.
Om någon del saknas, kontakta återförsäljaren. Inga verktyg behövs för montering.

1	Framhjul (x2)	10	Benstöd	19	Justeringsknapp för tillbakalutning
2	Bakhjul (x2)	11	Justeringsknapp för handtag	20	Ihopfällningsknapp
3	Bilstoladapter	12	Axelremmar	21	Sätesventilation
4	Regnskydd	13	Sufflettklämmor	22	Förvaringsficka
5	Förkläde	14	Sittvagnens ram	23	Förvaringskorg
6	Sufflett	15	Spänne och grenskydd	24	Bromsspak
7	Sufflettfönster	16	Frigöringsknapp för sittdel	25	Insats
8	Sittdyna	17	Övre sufflettfönster		
9	Armstöd	18	Sittvagnens handtag		

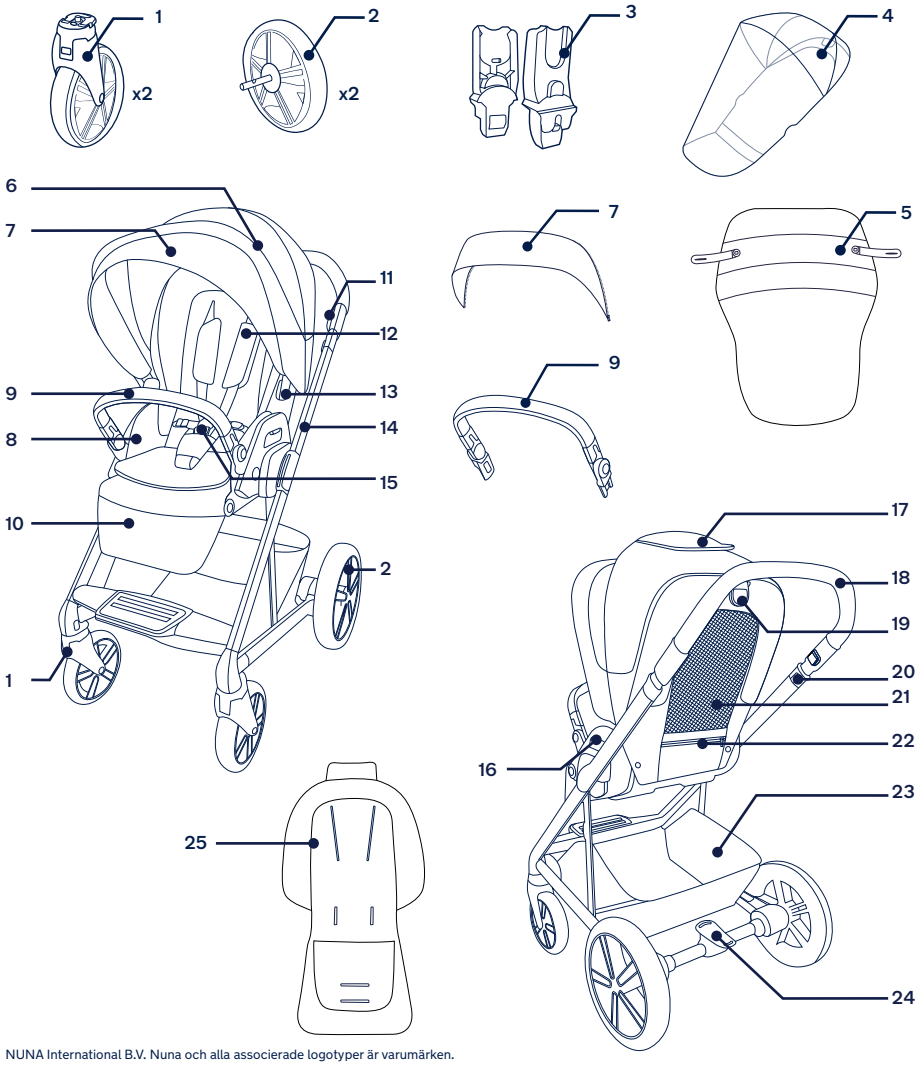

NUNA International B.V. Nuna och alla associerade logotyper är varumärken.

SV

⚠ Tutustu erilliseen varoituslehtiseen ennen tuotteen käyttöä.

TÄRKEÄÄ! LUE HUOELLISESTI *JA SÄILYTÄ TULEVAA KÄÄYTTÖÄ VARTEN*

Tuotetiedot

Mallinumero: _____

Valmistuspäivämäärä: _____

Takuu

Olemme tarkoituksellisesti suunnitelleet korkealaatuiset tuotteemme niin, että ne voivat kasvaa sekä lapsesi että perheesi kanssa. Koska luotamme tuotteeseemme, laitteellamme on tuotekohtainen mukautettu takuu, joka alkaa tuotteen ostopäivästä. Pidä ostotosite, mallinumero ja valmistuspäivämäärää käsillä, kun otat meihin yhteyttä.

Katso takuutiedot osoitteesta:
www.nunababy.com
Napsauta kotisivulla “Takuu”-linkkiä.

Yhteystiedot

Ota yhteyttä vaihto-osiin, huoltoon ja lisätakuuseen liittyvissä kysymyksissä asiakaspalveluosastoomme.

info@nunababy.com
www.nunababy.com

Lapsen käyttövaatimukset

Nämä lastenvaunut soveltuvat käytettäväksi lapsille, jotka täyttävät seuraavat vaatimukset:

Vastasyntyneestä 22 kg:an tai 4 vuotiaaksi, kumpi vain toteutuu ensin.

Kun käytät lastenvaunujen runkoa Nuna-kantokopan tai lasten kantohihnojen kanssa, katso lisätietoja kyseisten tuotteiden käyttöoppaista.

Tämä tuote täyttää standardin EN 1888-2:2018+A1:2022.

Tuotteen asetus

Lastenvaunujen avaaminen

1 - Avaa säilytyssalpa, kuten kuvassa **(1)**. Nosta ylös kahvasta molemmilta puolilta ja kierrä lastenvaunujen taakse. **”Napsahdus”** tarkoittaa, että lastenvaunujen runko on koottu. **(2)** ⚠

2 - Purista kallistuksensäätöpainiketta istuimen takana ja kierrä selkänoja pystyasentoon. **(3)**

Kuomu

1 - Kiinnitä kuomun visiiri vetoketjulla kuomun sisään. **(4)**

2 - Liitä kuomun kiinnikkeet kuomun kiinnityskohtiin lastenvaunujen sivuilla. **“Naksahtava”** ääni tarkoittaa, että kuomu on täysin koottu. **(5)**

Lisäosa

Vapauta solki koostaaksesi lisäosan, aseta lisäosa istuintyynyn päälle ja pujota olka-, vyötärö- ja haaravaljaiden hihnat omien aukkojensa läpi. **(6)**

Etupyörät

1 - Liitä etupyörä etujalkaan. **“Naksahtava”** ääni tarkoittaa, että pyörä on täysin koottu. **(7)** Toista sama vastakkaisella puolella.

2 - Irrottaaksesi etupyörän, paina vapautuspainiketta **(8)-1** ja irrota etupyörä etujalasta. **(8)-2**

Takapyörät

1 - Liitä takapyörä takajalkaan. **“Naksahtava”** ääni tarkoittaa, että takapyörä on täysin koottu. Toista sama vastakkaisella puolella. **(9)**

2 - Irrottaaksesi takapyörän, paina vapautuspainiketta **(10)-1** ja irrota takapyörä takajalasta. **(10)-2**

FI

Käsituki

1 - Kohdista käsituen päät käsituen kiinnikkeisiin ja liitä se niin, että se naksahtaa paikalleen. **"Naksahtava"** ääni tarkoittaa, että käsituki on täysin koottu. **(11)**

2 - Poistaaksesi käsituen, paina käsituen vapautuspainikkeita **(12)-1** ja nosta käsituki ylös. **(12)-2**

3 - Pienempään kokoon taittamiseksi, kun istuin on taaksepäin suunnattu, paina käsituen säätöpainikkeita **(13)-1** ja kierrä käsituki alas **(12)-2** niin, että se naksahtaa paikalleen.

Kiinnitä istuintyynyn sisänepparit istuinalueen sisäpuolelle, kuten kuvassa. **(14)**

Tuotteen käyttö

Lapsen kiinnittäminen ⚠

1 - Paina painiketta, solki vapautuu automaattisesti. Irrota kiinnikkeet ja aseta lapsi lastenvaunuihin. **(15)**

2 - Kohdista lantiovyön solki hartiasoljen kanssa. **(16)**

3 - Kohdista ne sitten keskisoljen kanssa, solki lukkiutuu automaattisesti. Toista sama vastakkaisella puolella. **(17)** **"Naksahtava"** ääni tarkoittaa, että solki on täysin lukittu.

4 - Kiinnitä valjaat tiiviisti lapsen ympärille vetämällä säätöhihnoja kiristääksesi **(18)-1**. Vedä sitten vyötärön säätöhihnat ulos **(18)-2**.

Hartiavaljaiden sijainti

1 - Ylempiä hartiavaljaiden solkia voi siirtää ylös ja alas lisäsäädön tekemiseksi. **(19)**

Haaravyö

Paikannahaaravyön paikka, joka tarjoaa tiiviin kiinnityksen. Vaihda haaravyön paikkaa, jos on tarpeen.

1 - Tämä sijainti on tarkoitettu pienemmille lapsille. **(20)-1**

2 - Tämä sijainti on tarkoitettu suuremmille lapsille. **(20)-2**

Kuomu

1 - Avataksesi kuomun, vedä kuomua istuimen etuosaa kohti. Sulkeaksesi kuomun, työnnä se takaisin. **(21)**

2 - Sijoita kuomun visiiri eteenpäin tai taaksepäin tarpeen mukaan. Kun visiiriä ei käytetä, taita se kuomun alle. **(22)**

3 - Avaa kuomun vetoketju saadaksesi lisää varjoa ja tuuletusta. **(23)**

4 - Käännä kuomun yläikkunan kansi ylös lisätuuletuksen saamiseksi. **(24)**

Etupyörien kääntölukot

1 - Epätasaisilla pinnoilla on suositeltavaa käyttää etupyörien kääntölukkoja.

2 - Purista **(25)-1** ja vedä ulos etukääntölukko **(25)-2** lukitaksesi etupyörän menosuuntaan. Pyörää on ehkä siirrettävä sen saamiseksi lukkoon.

3 - Työnnä etukääntölukko sisään avataksesi lukituksen. **(26)**

Jarrut ⚠

1 - Lukitaksesi takapyörät, paina jalalla jarruvivun punaista aluetta. **(27)**

2 - Avataksesi takapyörien lukituksen, paina jalalla jarruvivun vihreää aluetta. **(28)**

Kahva

Kahvalla on 3 asentoa.

1 - Säätääksesi kahvan korkeutta, paina kahvan säätöpainikkeita **(29)-1** ja vedä kahva ylös tai alas. **(29)-2**

Kallistuksen säätö

Selkänojalla on 5 kallistusasentoa.

1 - Nostaaksesi tai laskeaksesi selkänojaa, purista kallistuksen säätöpainiketta ja vedä istuinta ylös tai alas. **(30)**

Pohjetuki

Pohjetuella on 2 käyttöasentoa.

1 - Nostaaksesi pohjetukea, nosta ylös. **(31)**

2 - Laskeaksesi pohjetukea, paina sivuilla olevia säätöpainikkeita **(32)-1** ja paina alas. **(32)-2**

Säilytystasku ⚠

1 - Käytä istuimen selkänojan taskua kevyiden tavaroiden säilyttämiseen. **(33)**

Käännettävä istuin

Istuinta voi käyttää kasvot menosuuntaan tai taaksepäin suunnattuna.

1 - Purista istuimen vapautuspainikkeita ja nosta istuin ylös. **(34)**

2 - Käännä istuin vastakkaiseen suuntaan ja aseta istuinkiinnikkeet päälle niin, että ne naksahtavat paikoilleen. **"Naksahtava"** ääni tarkoittaa, että istuin on kiinnitetty. **(35)**

Taittelu

Työnnä kuomu lastenvaunujen takaosaan ennen taittamista.

1 - Purista kallistuksensäätöpainiketta istuimen takana **(36)-1** ja kierrä selkänoja säilytysasentoon. **(36)-2**

2 - Vedä ylös taittopainikkeista **(37)-1** ja työnnä lastenvaunuja kohti taitoskohtaa. **(37)-2**

3 - Lukitse lastenvaunut työntämällä säilytyssalpasäilytyskiinnikkeeseen. **(38)**

Lisävarusteet

Auton istuinsovittimet

Kun käytät lastenvaunuja Nuna-vauvan kantoistuimen kanssa, katso seuraavat ohjeet.

1 - Kiinnittääksesi sovittimet, aseta sovittimet istuimen kiinnikkeisiin, kuten kuvassa. **"Naksahtava"** ääni tarkoittaa, että sovittimet on lukittu. **(39)**

2 - Kiinnittääksesi vauvankantoistuimen, aseta vauvan kantoistuin sovittimiin, kuten kuvassa **(40)**, **"naksahdus"** tarkoittaa, että ylimääräisen tilan poistaminen vauvankantoistuimesta on lukittu. **(41)**

3 - Vauvan kantoistuimen kulmaa voi säätää säädettävillä sovittimillamme. **(42)**

4 - Poistaaksesi vauvan turvaistuimen, nosta vauvan turvaistuin ylös **(43)-2** samalla kun painat lastenvaunujen vapautuspainikkeita. **(43)-1**

5 - Poistaaksesi sovittimet, nosta sovittimet ylös **(44)-2** samalla, kun poistat ylimääräisen tilan vetämällä vapautuspainikkeita. **(44)-1**

Suojus

Pehmeä kuomu tarjoaa lapsellesi lämpimän ja mukavan ympäristön.

1 - Aseta kuomu istuimen päälle, kiinnitä kuomun ja istuimen nepparit **(45)-1**, toista sama vastakkaisella puolella.

2 - Koottu kuomu näkyy kuvassa **(45)**.

Sateensuoja ⚠

Tarkista, että kuomu on kokonaan auki ennen kiinnittämistä sateensuojaan.

1 - Sateensuojan kokoamiseksi, aseta se lastenvaunujen päälle. **(46)**

Puhdistus ja kunnossapito

Puhdista kehikko, muoviosta ja kangas kostealla liinalla, mutta älä käytä hiovia aineita tai valkaisuainetta. Älä käytä silikonivoiteluaineita, sillä niihin tarttuu likaa ja nokea. Älä säilytä lastenvaunuja kosteassa paikassa.

Lattianpuhdistusaineet ja pinnoitteet voivat olla vuorovaikutuksessa lastenrattaiden pyörien kanssa. Tämän välttämiseksi älä jätä rattaita puulattioille. Aseta rattaiden alle este, kuten matto, matto tai pahvi.

Puhdista lastenvaunujen pyörät säännöllisesti vedellä ja poista kaikki lika.

Varmistaaksesi tuotteen pitkän käyttöiän, pyyhi se pehmeällä, imukykyisellä liinalla sateessa käytön jälkeen.

Katso kankaaseen kiinnitetystä hoitotarrasta pesu- ja kuivausohjeet.

Kankaan haalistuminen auringonvalon vaikutuksesta ja kulumisen merkit pitkän käytön jälkeen on normaalia, vaikka tuotetta käytettäisiin normaalisti.

Käytä turvallisuussyistä ainoastaan alkuperäisiä Nuna-osia.

Tarkista säännöllisesti, että kaikki toimii oikein. Lopeta tämän tuotteen käyttö, jos mikään osa on revennyt, rikkoutunut tai puuttuu.

FI

Osaluettelo

Varmista ennen kokoamista, että kaikki osat ovat käytettävissä. Jos jokin osa puuttuu, ota yhteyttä paikalliseen jälleenmyyjään. Kokoamiseen ei tarvita työkaluja.

1 Etupyörä (x2)
2 Takapyörä (x2)
3 Auton istuinsovitin
4 Sateensuoja
5 Suojus
6 Kuomu
7 Kuomun visiiri
8 Istuintyyny
9 Käsituki
10 Pohjetuki
11 Kahvan säätöpainike
12 Hartiavaljaiden pehmusteet
13 Kuomun kiinnikkeet
14 Lastenvaunujen runko
15 Solki ja haarapeite
16 Istuimen vapautuspainike
17 Kuomun yläikkuna
18 Lastenvaunujen kahva
19 Kallistuksen säätöpainike
20 Taittopainike
21 Istuimen tuuletus
22 Säilytystasku
23 Säilytyskori
24 Jarruvipu
25 Lisäosa

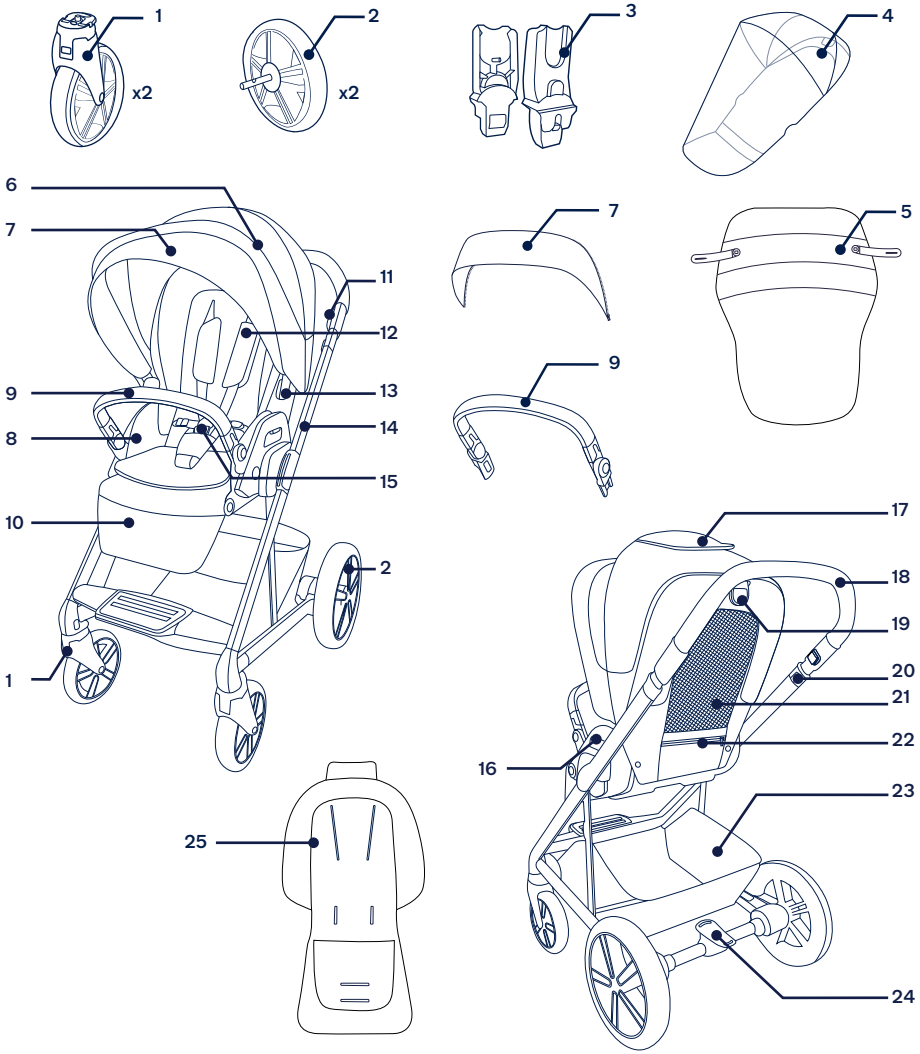

FI

NUNA International B.V. Nuna ja kaikki siihen liittyvät logot ovat tavaramerkkejä.

⚠ Læs venligst det medfølgende advarselshæfte, før produktet tages i brug.

VIGTIGT – LÆS OMHYGGELIGT *OG GEM TIL SENERE BRUG*

Produktoplysninger

Modelnummer: _____

Fremstillingsdato: _____

Garanti

Vores højkvalitetsprodukter er designet, så de kan tilpasses til dit barns voksende størrelse. Da vi står ved vores produkter, er vores udstyr dækket med en garanti, der er tilpasset hver produkt, og som starter den dag produktet købes. Du bedes venligst have dit købsbevis, modelnummer og fremstillingsdato klar, når du kontakter os.

Du kan finde flere garantioplysninger på:
www.nunababy.com
Klik på linket "Garanti" på hjemmesiden.

Kontakt

For oplysninger om reservedele, service og garantien, bedes du venligst kontakte vores kundeservice
info@nunababy.com
www.nunababy.com

Brugskrav

Denne klapvogn er velegnet til brug med børn, der opfylder følgende krav:

Fødsel til 22 kg eller 4 år, alt efter hvad der kommer først.

Når du bruger klapvognens stel med Nuna-bæresengen eller bæreseler, skal du se kravene til børnebrug, der står i disse brugsanvisninger.

Dette produkt er i overensstemmelse med EN 1888-2:2018+A1:2022.

Samling af produktet

Åbn klapvogn

1 - Åbn låsen til opbevaringsrummet, som vist **(1)**. Løft håndtagene på siderne op, og drej til klapvognens bagende. Et **"klik"** betyder, at klapvognens stel er helt åbent. **(2)** ⚠

2 - Tryk på knappen til justering af ryglænet bag på sædet, og drej hæv ryglænet til lodret position. **(3)**

Kaleche

1 - Lyn kaleche-skærmen på indersiden af kalechen. **(4)**

2 - Sæt kalecheklemmerne i beslagene på siden af klapvognen. Et **"klik"** betyder, at kalechen er ordentlig samlet. **(5)**

Indlæg

Løsn spændet for at sætte indlægget på, skal du placere det sædet og stikke skulder-, talje- og skridtselerne gennem hvert deres hul. **(6)**

Forhjul

1 - Sæt forhjulet i forbenet. Et **"klik"** betyder, at hjulet er sat ordentligt på. **(7)** Gentag på modsatte side.

2 - For at fjerne forhjulet, skal du trykke på udløserknappen **(8)-1** og tag forhjulet af forbenet. **(8)-2**

Baghjul

1 - Sæt baghjulet i bagbenet. Et **"klik"** betyder, at baghjulet er sat ordentligt på. Gentag på modsatte side. **(9)**

2 - For at fjerne baghjulet, skal du trykke på udløserknappen **(10)-1** og tag baghjulet af bagbenet. **(10)-2**

Armbøjle

1 - Sæt enderne på armbøjlen mod armbøjlens monteringsstykker, og sæt den i, indtil den klikker på plads. Et **"klik"** betyder, at armbøjlen er sat ordentligt på. **(11)**

2 - For at fjerne armbøjlen, skal du trykke på frigivelsesknapperne **(12)-1** og løfte armbøjlen op. **(12)-2**

DK

3 - For en mere kompakt foldning, når sædet vender bagud, skal du trykke på armbøjlens justeringsknapper **(13)-1** og dreje armbøjlen nedad **(13)-2** indtil den klikker på plads.

Knap de indvendige knapper på sædepuden påindersiden af siddeområdet, som vist. **(14)**

Brug af produktet

Sådan spændes barnet fast ⚠

1 - Tryk på knappen, hvorefter spændet automatisk løsnes. Fjern klemmene og læg barnet i klapvognen. **(15)**

2 - Tilpas spændet på taljeselen med skulderselens spænde. **(16)**

3 - Sæt dem sammen med midterspændet. Spændet kan låses automatisk. Gentag på den modsatte side. **(17)** Et **"klik"** betyder, at spændet er helt låst.

4 - Tilpas selen til barnet, ved at trække i justeringsstropperne for at spænde barnet fast **(18)-1**. Træk derefter j justeringsstropperne til taljeselen **(18)-2**.

Justering af skulderselens placering

1 - Spænderne på den øvre skuldersele, kan flyttes op og ned for ekstra justering. **(19)**

Skridtsele

Find åbningen til skridtselen, som giver en tæt pasform. Brug en anden åbning til skridtselen, hvis nødvendigt.

1 - Brug denne position til mindre babyer. **(20)-1**

2 - Brug denne position til større babyer. **(20)-2**

Kaleche

1 - For at åbne kalechen, skal du trække den mod forsiden af sædet. For at lukke kalechen, skal du trykke den tilbage. **(21)**

2 - Placer kalechens visir fremad eller bagud efter behov. Når kalechen ikke er i brug, skal du folde dens visir under kalechen. **(22)**

3 - Åbn lynlåsen på kalechen for mere skygge og ventilation. **(23)**

4 - Vip den øvre del af kalechen op for ventilation. **(24)**

Forhjulslås

1 - På ujævne overflader, anbefales det at bruge hjullåsen på forhjulene.

2 - Tryk på **(25)-1** og træk ud i drejelåsen på forhjulet **(25)-2** for, at låse forhjulet i fremadvendt retning. Du skal muligvis flytte hjulet for, at låse det fast.

3 - Tryk forhjulslåsen indad, for at låse den op. **(26)**

Bremsen ⚠

1 - For at låse baghjulene, skal du træde på det røde område på bremsearmen. **(27)**

2 - For at låse baghjulene op, skal du træde på det grønne område på bremsearmen. **(28)**

Håndtag

Håndtaget har 3 positioner.

1 - For at justere håndtagets højde, skal du trykke på justeringsknapperne til håndtaget **(29)-1** og trække håndtaget op eller ned. **(29)-2**

Indstilling af ryglænet

Ryglænet har 5 lænepositioner.

1 - For at hæve eller sænke ryglænet, skal du trykke på justeringsknappen til ryglænet og trække sædet op eller ned. **(30)**

Lægstøtte

Lægstøtten har 2 indstillinger.

1 - Løft lægstøtten opad, for at hæve den. **(31)**

2 - For at sænke lægstøtten, skal du trykke på justeringsknapperne på begge sider **(32)-1**, og tryk den derefter nedad. **(32)-2**

Opbevaringslomme ⚠

1 - Brug lommen på ryglænet til opbevaring af lette genstande. **(33)**

Sådan vendes sædet om

Sædet kan bruges bagudvendt og fremadvendt.

1 - Tryk på frigivelsesknapperne til sædet, og løft det op. **(34)**

2 - Drej sædet i modsat retning, og sæt det på sædebeslagene, indtil det klikker på plads. Et **"klik"** betyder, at sædet sidder fast. **(35)**

Sammenklapning

Inden klapvognen klappes sammen, skal du trykke kalechen mod klapvognens bagende.

1 - Tryk på knappen til justering af ryglænet bag på sædet **(36)-1** og drej ryglænet til den samme position. **(36)-2**

2 - Træk op i foldeknapperne **(37)-1** og tryk klapvognen frem, for at folde den sammen. **(37)-2**

3 - Lås klapvognen, ved at sætte opbevaringslåsen på opbevaringsbeslaget. **(38)**

Tilbehør

Adaptere til bilsæde

Når du bruger klapvognen med en Nuna-autostol, bedes du venligst læse følgende instruktioner.

1 - For at fastgøre adapterne, skal du placere adapterne på sædeholderne som vist. Et **"klik"** betyder, at adapterne er låst fast. **(39)**

2 - For at fastgøre autostolen, skal den sættes i apapterne, som vist i **(40)**. Et **"click"** betyder, at autostolen er låst fast. **(41)**

3 - Autostolens vinkel kan justeres med vores justerbare adaptere. **(42)**

4 - For at fjerne autostolen, skal du løft den op **(43)-2** samtidig med, at du trykker på frigivelsesknapperne på klapvognen. **(43)-1**

5 - For at fjerne adapterne, skal du løfte dem op **(44)-2** samtidig med, at du trykker på frigivelsesknapperne. **(44)-1**

Forhæng

Det bløde forhæng kan give dit barn et varmt og behageligt miljø.

1 - Anbring forhænget over sædet, og fastgør knapperne på forklædet **(45)-1**. Gentag dette på modsatte side.

2 - Produktet med forhænget på kan ses i **(45)**.

Regnslag ⚠

Sørg for, at kalechen er helt åben, før regnslaget sættes på.

1 - For at sætte regnslaget på, skal det placeres over klapvognen. **(46)**

Rengøring og vedligeholdelse

Rengør rammen, plastdelene og stoffet med en fugtig klud, men brug ikke slibemidler eller blegemiddel. Brug ikke siliciumsmøremidler, da de tiltrækker skidt og snavs. Opbevar ikke klapvognen på et fugtigt sted.

Gulvrengøringsprodukter og overflader kan påvirke hjulene på klapvognen. For at undgå dette, må du ikke efterlade din klapvogn på trægulve. Læg et underlag, såsom et tæppe, måtte eller pap under klapvognen.

Rengør klapvognens hjul regelmæssigt med vand, og fjern al snavs.

Tør dette produkt af med en blød, absorberende klud efter brug i regnvejr.

Vejledninger til vask og tørring kan findes på mærkatet, der sidder på stoffet.

Det er normalt, at farverne på stof falmer fra sollys og viser slid efter lang tids brug, også når det bruges normalt.

Af sikkerhedsmæssige årsager, må du kun bruge reservedele fra Nuna.

Kontroller regelmæssigt, om alt virker ordentligt. Hvis nogle dele er revet, ødelagt eller mangler, skal du holde op med at bruge dette produkt.

DK

Liste over dele

Kontroller, at alle delene følger med, inden du begynder at samle produktet. Hvis der mangler nogen dele, bedes du venligst kontakte din lokale forhandler. Der skal ikke bruges værktøj til at samle produktet.

1 Forhjul (x2)
2 Baghjul (x2)
3 Adapter til bilsæde
4 Regnslag
5 Forhæng
6 Kaleche
7 Kalechevindue
8 Sædepude
9 Armbøjle
10 Lægstøtte
11 Justeringsknap til håndtag
12 Skulderselepuder
13 Kalecheklemmer
14 Klapvognsstel
15 Spænde og skridtafdækning
16 Knap til frigivelse af sæde
17 Kalechevindue foroven
18 Håndtag til klapvogn
19 Knap til justering af ryglænet
20 Foldeknap
21 Sædeventilation
22 Opbevaringslomme
23 Opbevaringskurv
24 Bremsegreb
25 Indlæg

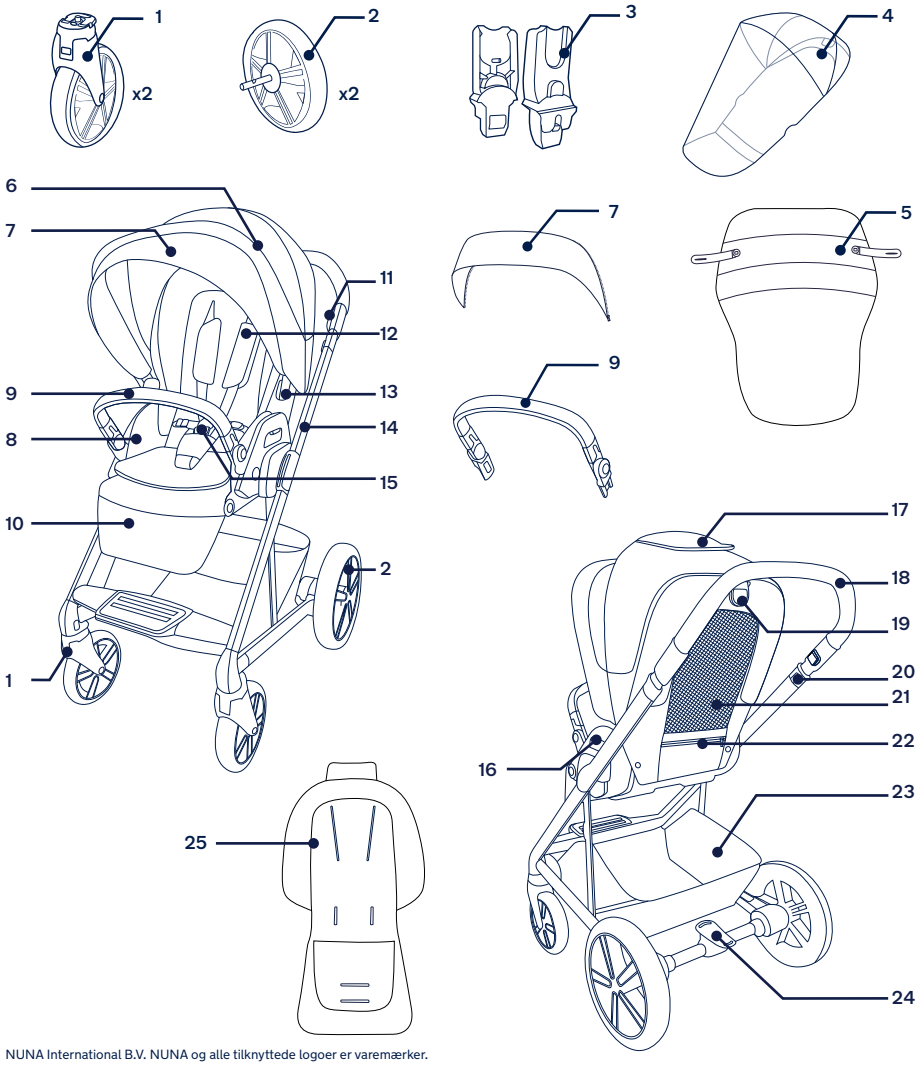

NUNA International B.V. NUNA og alle tilknyttede logoer er varemærker.

DK

⚠ Consultaţ i broşura de avertizare separată înainte de a utiliza produsul.

IMPORTANT!
CITIŢI CU ATENŢIE
ŞI PĂSTRAŢI PENTRU CONSULTĂRI ULTERIOARE

Informaţii despre produs

Număr model:_____

Data fabricaiei:_____

Garanţie

Produsele noastre de înaltă calitate au fost concepute pentru a putea creşte împreună cu copilul şi cu familia dvs. Pentru că avem încredere în produsele noastre, fiecare dintre acestea este acoperită de o garanţie specifică, începând din ziua achiziţiei. Vă rugăm să vă asiguraţi că aveţi la îndemână dovada de achiziţie, numărul modelului şi data fabricării atunci când ne contactaţi.

Pentru informaţii referitoare la garanţie, vă rugăm să vizitaţi:
www.nunababy.com
Faceţi clic pe linkul „Garanţie” de pe pagina principală.

Contact

Pentru piese de schimb, intervenţii de service sau întrebări suplimentare referitoare la garanţie, vă rugăm să contactaţi departamentul nostru de asistenţă tehnică.

info@nunababy.com
www.nunababy.com

Cerinţe de utilizare pentru copii

Produsul este adecvat pentru utilizarea în cazul copiilor care îndeplinesc următoarele cerinţe:

De la naştere până la 22 kg sau 4 ani, respectiv situaţia care intervine prima.

Când utilizaţi cadrul de cărucior cu landoul Nuna sau cu cărucioarele de bebeluşi, consultaţi cerinţele pentru utilizarea pentru copii din manualele de instrucţiuni corespunzătoare.

Acest produs este conform cu EN 1888-2:2018+A1:2022.

Configurarea produsului

Pentru a deschide căruciorul

1 - Deschideţi zăvorul de stocare aşa cum se arată **(1)**. Ridicaţi de mâner, din părţile laterale, şi rotiţi mutând centrul de greutate către partea din spate a căruciorului. Când auziţi un **„clic”**, cadrul de cărucior este complet deschis. **(2)** ⚠

2 - Strângeţi butonul de reglare a înclinării de pe spătarul scaunului şi rotiţi spătarul în poziţia verticală. **(3)**

Baldachinul

1 - Conectaţi viziera de baldachin de interiorul baldachinului, cu ajutorul fermoarului. **(4)**

2 - Introduceţi clemele de baldachin în suporturile de pe părţile laterale ale căruciorului. Un sunet **„clic”** înseamnă că baldachinul este asamblat complet. **(5)**

Inserţie

Eliberaţi catarama pentru a asambla inserţia, aşezaţi inserţia peste pernuţa scaunului şi introduceţi curelele pentru hamul de umăr, de talie şi de bazin prin fantele lor respective. **(6)**

Roţile din faţă

1 - Introduceţi roata din faţă în piciorul din faţă. Un sunet **„clic”** înseamnă că roata este asamblată complet. **(7)** Repetaţi procesul pe partea cealaltă.

2 - Pentru a scoate roata din faţă, apăsaţi butonul de eliberare **(8)-1** şi detaşaţi roata din faţă de piciorul din faţă. **(8)-2**

Roţile din spate

1 - Introduceţi roata din spate în piciorul din spate. Un sunet **„clic”** înseamnă că roata din spate este asamblată complet. Repetaţi procesul pe partea cealaltă. **(9)**

2 - Pentru a scoate roata din spate, apăsaţi butonul de eliberare **(10)-1** şi detaşaţi roata din spate de piciorul din spate. **(10)-2**

RO

Bară pentru braț

1 - Aliniați capetele barei cu suporturile barei și introduceți până când se fixează cu un sunet **„clic”**. Un sunet **„clic”** înseamnă că bara este asamblată complet. **(11)**

2 - Pentru a scoate bara, apăsați butoanele de eliberare a barei **(12)-1** și ridicați bara în sus. **(12)-2**

3 - Pentru o pliere mai compactă când scaunul este orientat spre spate, apăsați butoanele de reglare a barei **(13)-1** și rotiți bara în jos **(13)-2** până când se fixează cu un sunet **„clic”**.

Fixați clemele interioare ale pernei scaunului în interiorul zonei de ședere, ca în ilustrație. **(14)**

Utilizarea produsului

Fixarea copilului ⚠

1 - Apăsați butonul, catarama se va desface automat. Scoateți clemele și așezați copilul în cărucior. **(15)**

2 - Aliniați catarama centurii de talie cu catarama de pe umăr. **(16)**

3 - Apoi aliniați-le cu catarama centrală, iar aceasta se poate bloca automat. Repetați procesul pe partea cealaltă. **(17)** Un sunet **„clic”** Un sunet de clic înseamnă că a fost blocată complet catarama.

4 - Fixați ferm hamul pentru copilul dvs. trăgând curelele de reglare pentru a strânge **(18)-1**. Apoi trageți curelele de reglare de la nivelul taliei **(18)-2**.

Poziția hamului de umăr

1 - Catarama superioară a hamului poate fi deplasată în sus și în jos pentru reglare suplimentară. **(19)**

Centura pentru picioare

Identificați fanta pentru cureaua de picioare care se va potrivi perfect. Schimbați fanta pentru curea, dacă este necesar.

1 - Această poziție este adecvată pentru copiii mai mici. **(20)-1**

2 - Această poziție este adecvată pentru copiii mai mari. **(20)-2**

Baldachinul

1 - Pentru a deschide baldachinul, trageți de acesta spre partea din față a scaunului. Pentru a închide baldachinul, împingeți-l înapoi. **(21)**

2 - Poziționați viziera baldachinului înainte sau înapoi, după cum este necesar. Când baldachinul nu este folosit, pliați viziera sub acesta. **(22)**

3 - Deschideți fermoarul de pe baldachin pentru umbră și ventilație suplimentară. **(23)**

4 - Pentru ventilație, întoarceți capacul superior al ferestrei baldachinului. **(24)**

Blocări pivotare față

1 - Se recomandă să utilizați dispozitivele de blocare a pivotării de pe roțile din față pe suprafețele denivelate.

2 - Strângeți **(25)-1** și scoateți blocarea rotativă frontală **(25)-2** pentru a bloca roata din față orientată înainte. Este posibil să fie nevoie să mișcați roata pentru a o bloca.

3 - Apăsați blocarea pivotantă din față pentru a debloca. **(26)**

Frâna ⚠

1 - Pentru a bloca roțile din spate, pășiți pe zona roșie a pedalei de frână. **(27)**

2 - Pentru a debloca roțile din spate, pășiți pe zona verde a pedalei de frână. **(28)**

Mâner

Mânerul are 3 poziții.

1 - Pentru a regla înălțimea mânerului, apăsați butoanele de reglare **(29)-1** ale mânerului și trageți mânerul în sus sau în jos. **(29)-2**

Reglarea înclinării

Există 5 poziții de reglare a spătarului.

1 - Pentru a ridica sau coborî spătarul, strângeți butonul de reglare a înclinării și trageți scaunul în sus sau în jos. **(30)**

Suportul pentru gambe

Suportul pentru gambă are 2 poziții de utilizare.

1 - Pentru a ridica suportul de gambă, trageți în sus. **(31)**

2 - Pentru a coborî suportul pentru gambă, apăsați butoanele de reglare de pe părțile laterale **(32)-1** și apăsați în jos. **(32)-2**

Buzunar de depozitare ⚠

1 - Folosiți buzunarul din partea din spate a scaunului pentru depozitarea unor articole ușoare. **(33)**

Scaun invers

Scaunul poate fi folosit orientat spre spate sau înainte.

1 - Strângeți butoanele de eliberare a scaunului și ridicați scaunul în sus. **(34)**

2 - Rotiți scaunul în direcția opusă și așezați-l pe suporturile scaunului până ce se fixează, cu un sunet clic. Un sunet **„clic”** înseamnă că scaunul este atașat. **(35)**

Pliere

Înainte de a plia, împingeți baldachinul către partea din spate a căruciorului.

1 - Strângeți butonul de reglare a înclinării de pe spătarul scaunului **(36)-1** și rotiți spătarul în poziția memorată. **(36)-2**

2 - Trageți în sus butoanele de pliere **(37)-1** și împingeți căruciorul înainte pentru a-l plia. **(37)-2**

3 - Blocați căruciorul prin trecerea încuietorii de depozitare pe suportul de depozitare. **(38)**

Accesorii

Adaptoare pentru scaune auto

Când folosiți căruciorul cu transportoare pentru copii Nuna, consultați instrucțiunile următoare.

1 - Pentru a atașa adaptoarele, puneți adaptoarele pe suporturile de montare de pe scaun, după cum se arată. Un sunet **„clic”** înseamnă că adaptoarele sunt blocate. **(39)**

2 - Pentru a atașa transportorul de copii, plasați transportorul pe adaptoare, așa cum se arată în **(40)**, Un sunet **„clic”** înseamnă ștergeți spațiul suplimentar transportorul de copii este blocat. **(41)**

3 - Unghiul transportorului pentru copii poate fi ajustat cu ajutorul adaptoarelor noastre reglabile. **(42)**

4 - Pentru a scoate transportorul de copii, ridicați transportorul **(43)-2** în timp ce apăsați butoane de eliberare de pe cărucior. **(43)-1**

5 - Pentru a scoate adaptoarele, ridicați adaptoare **(44)-2** in timp ce ștergeți spațiul suplimentar trageți butoanele de eliberare. **(44)-1**

Șorț

Șorțul moale poate oferi copilului dvs. un mediu cald și confortabil.

1 - Puneți șorțul peste scaun, fixați clemele de pe șorț și de pe scaun **(45)-1**. repetați pe partea opusă.

2 - Șorțul asamblat complet este indicat în **(45).**

Husă de ploaie ⚠

Verificați dacă baldachinul este complet deschis înainte de a fixa husa de ploaie.

1 - Pentru a asambla husa de ploaie, așezați-o deasupra căruciorului. **(46)**

Curățarea și întreținerea

Curățați cadrul, componentele din plastic și materialul cu o lavetă umedă, însă nu folosiți materiale abrazive sau înălbitor. Nu folosiți lubrifianți pe bază de silicon, deoarece aceștia atrag murdăria și praful. Nu depozitați căruciorul într-un loc umed.

Produsele de curățat și lustruit podele pot afecta roțile căruciorului. Pentru a evita acest lucru, nu lăsați căruciorul pe podele din lemn. Puneți o protecție sub cărucior, cum ar fi un covor, un covoraș sau un carton.

Curățați periodic roțile căruciorului cu apă și îndepărtați orice murdărie.

Pentru a vă putea bucura de produsul dvs. cât mai mult timp, ștergeți-l cu o lavetă moale, absorbantă, după ce a fost expus la ploaie.

Consultați eticheta de îngrijire de pe părțile textile pentru instrucțiuni referitoare la spălare și uscare.

Decolorarea materialului sub acțiunea razelor solare este firească, iar urmele de uzură după o perioadă lungă de folosire sunt normale, chiar dacă produsul este utilizat conform instrucțiunilor.

Din rațiuni de siguranță, utilizați doar piese originale Nuna.

Verificați regulat dacă totul funcționează corespunzător. Dacă identificați orice piese uzate, defecte sau lipsă, întrerupeți utilizarea produsului.

Lista componentelor

Înainte de montare, asigurați-vă că aveți toate componentele.

Dacă lipsește o componentă, vă rugăm să contactați distribuitorul local. Montajul nu necesită niciun fel de scule.

1 Roată față (x2)
2 Roată spate (x2)
3 Adaptor scaun auto
4 Husă de ploaie
5 Șorț
6 Baldachin
7 Vizor pentru baldachin
8 Perna pentru scaun
9 Bară pentru brațe
10 Suportul pentru gambe
11 Buton de reglare a mânerului
12 Perne pentru hamul de umăr
13 Cleme pentru baldachin
14 Cadru cărucior
15 Acoperire cu cataramă
16 Buton de eliberare pentru scaun
17 Partea de sus a ferestrei baldachinului
18 Mâner cărucior
19 Mâner de reglare înclinare
20 Buton pliere
21 Ventilare pentru scaun
22 Buzunar de depozitare
23 Coș de depozitare
24 Manetă de frână
25 Inserț ie

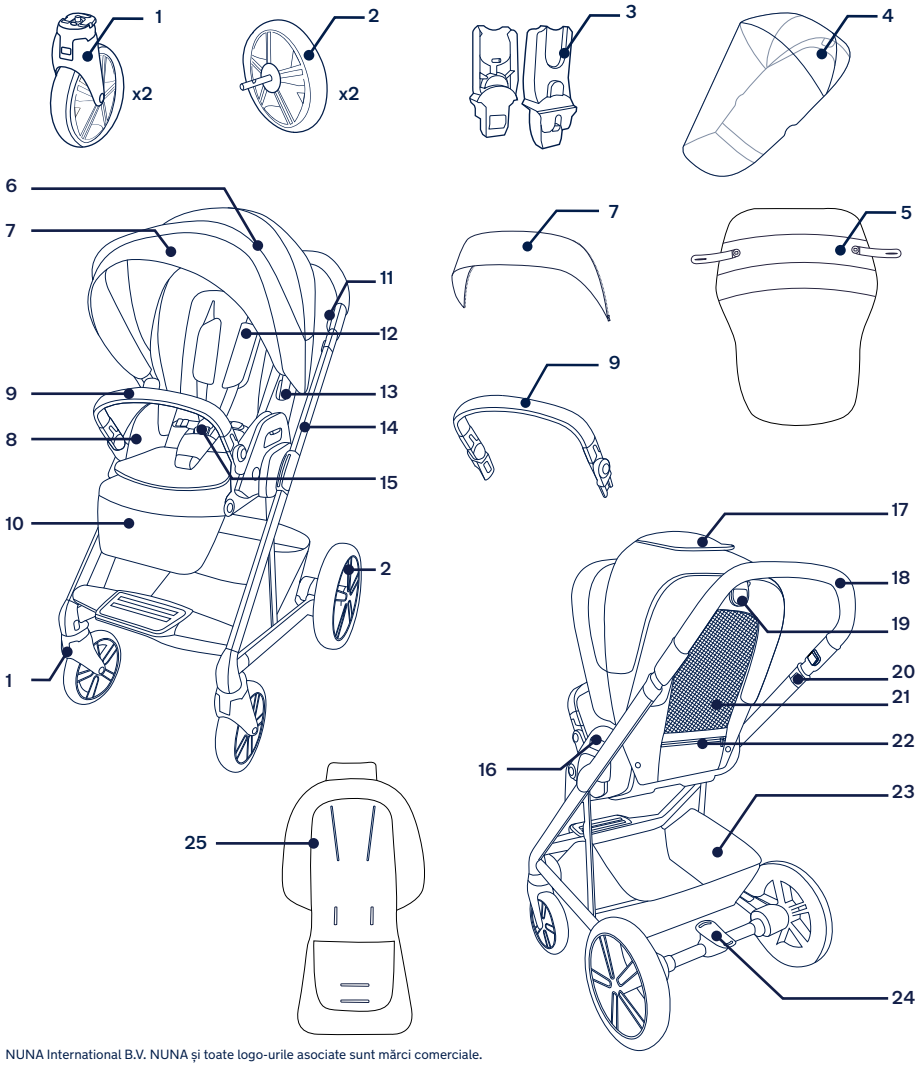

NUNA International B.V. NUNA și toate logo-urile asociate sunt mărci comerciale.

RO

⚠ Ανατρέξτε στο ξεχωριστό φυλλάδιο προειδοποιήσεων προτού χρησιμοποιήσετε το προϊόν.

ΣΗΜΑΝΤΙΚΟ! ΔΙΑΒΑΣΤΕ ΠΡΟΣΕΚΤΙΚΑ *ΚΑΙ ΦΥΛΑΞΕ ΓΙΑ ΜΕΛΛΟΝΤΙΚΗ ΑΝΑΦΟΡΑ*

Πληροφορίες προϊόντος

Αριθμός μοντέλου: _____

Ημερομηνία κατασκευής: _____

Εγγύηση

Σχεδιάζουμε τα υψηλής ποιότητας προϊόντα μας με σκοπό να μπορούν να αναπτυχθούν μαζί με το παιδί σας και την οικογένειά σας. Επειδή προσφέρουμε υποστήριξη, τα προϊόντα μας καλύπτονται από μια προσαρμοσμένη εγγύηση ανά προϊόν, η οποία ξεκινά από την ημέρα αγοράς. Παρακαλείστε να έχετε διαθέσιμα την απόδειξη αγοράς, τον αριθμό μοντέλου και την ημερομηνία κατασκευής, όταν επικοινωνείτε μαζί μας.

Για πληροφορίες σχετικά με την εγγύηση, επισκεφθείτε τη διεύθυνση:
www.nunababy.com
Κάντε κλικ στον σύνδεσμο "Εγγύηση" στην αρχική σελίδα.

Επικοινωνία

Για τα ανταλλακτικά, επισκευές ή πρόσθετες ερωτήσεις εγγύησης, επικοινωνήστε με το τμήμα εξυπηρέτησης πελατών μας.

info@nunababy.com
www.nunababy.com

Απαιτήσεις χρήσης

Το καρότσι είναι κατάλληλο για χρήση με παιδιά που πληρούν τις ακόλουθες απαιτήσεις:

Από τη γέννηση έως 22 κιλά ή 4 ετών, όποιο συμβεί πρώτο.

Όταν χρησιμοποιείτε το πλαίσιο του καροτσιού με πορτ-μπεμπέ Nuna ή βρεφικό ριλάξ, ανατρέξτε στις απαιτήσεις χρήσης που αναφέρονται σε αυτά τα εγχειρίδια οδηγιών.

Αυτό το προϊόν συμμορφώνεται με το πρότυπο EN 1888-2:2018+A1:2022.

Προετοιμασία προϊόντος

Άνοιγμα καροτσιού

1 - Ανοίξτε το μάνταλο αποθήκευσης όπως φαίνεται στην εικόνα **(1)**. Ανασηκώστε τη λαβή από τις πλευρές και περιστρέψτε την στο πίσω μέρος του καροτσιού. Ένας ήχος **"κλικ"** σημαίνει ότι το πλαίσιο του καροτσιού έχει ανοίξει πλήρως. **(2)** ⚠

2 - Πιέστε το κουμπί ρύθμισης ανάκλισης στο πίσω μέρος του καθίσματος και περιστρέψτε την πλάτη στην όρθια θέση. **(3)**

Κουκούλα

1 - Κουμπώστε το παράθυρο κουκούλας στο εσωτερικό της κουκούλας. **(4)**

2 - Εισαγάγετε τα κλιπ της κουκούλας στις βάσεις κουκούλας στα πλαϊνά του καροτσιού. Ένας ήχος **"κλικ"** σημαίνει ότι η κουκούλα έχει τοποθετηθεί σωστά. **(5)**

Εισαγωγή

Για να συναρμολογήσετε το ένθεμα ελευθερώστε την πόρπη, τοποθετήστε το ένθεμα πάνω από το κάθισμα και περάστε τους ιμάντες ώμου, μέσης και καβάλου μέσω των αντίστοιχων υποδοχών. **(6)**

Μπροστινοί τροχοί

1 - Τοποθετήστε τον μπροστινό τροχό στο μπροστινό σκέλος. Ένας ήχος **"κλικ"** σημαίνει ότι ο τροχός έχει τοποθετηθεί σωστά. **(7)** Επαναλάβετε στην άλλη πλευρά.

2 - Για να αφαιρέσετε τον μπροστινό τροχό, πατήστε το κουμπί αποδέσμευσης **(7)-1** και αποσυνδέστε τον μπροστινό τροχό από το μπροστινό σκέλος. **(8)-2**

Πίσω τροχοί

1 - Τοποθετήστε τον πίσω τροχό στο πίσω σκέλος. Ένας ήχος **"κλικ"** σημαίνει ότι ο πίσω τροχός έχει τοποθετηθεί σωστά. Επαναλάβετε στην άλλη πλευρά. **(9)**

EL

2 - Για να αφαιρέσετε τον πίσω τροχό, πατήστε το κουμπί αποδέσμευσης **(10)-1** και αποσυνδέστε τον πίσω τροχό από το πίσω σκέλος. **(10)-2**

Προστατευτική μπάρα

1 - Ευθυγραμμίστε τα άκρα της μπάρας με τα στηρίγματα και κουμπώστε την στη θέση της. Ένας ήχος **"κλικ"** σημαίνει ότι η μπάρα έχει τοποθετηθεί σωστά. **(11)**

2 - Για να αφαιρέσετε την μπάρα, πατήστε τα κουμπιά απελευθέρωσης της μπάρας **(12)-1** και ανασηκώστε την μπάρα. **(12)-2**

3 - Για μια πιο συμπαγή αναδίπλωση όταν το κάθισμα είναι στραμμένο προς τα πίσω, πιέστε τα κουμπιά ρύθμισης της μπάρας **(12)-1** και περιστρέψτε την μπάρα προς τα κάτω **(12)-2** μέχρι να ασφαλίσει στη θέση της.

Κουμπώστε τα εσωτερικά κουμπώματα του μαξιλαριού του καθίσματος στο εσωτερικό του καθίσματος, όπως φαίνεται στην εικόνα. **(14)**

Χρήση προϊόντος

Ασφάλιση του παιδιού σας ⚠

1 - Πατήστε το κουμπί. Η πόρπη θα ελευθερωθεί αυτόματα. Αφαιρέστε τα κλιπ και τοποθετήστε το παιδί σας στο καρότσι. **(15)**

2 - Ταιριάξτε την πόρπη του ιμάντα μέσης με την πόρπη του ιμάντα ώμων. **(16)**

3 - Στη συνέχεια, ευθυγραμμίστε τις με την κεντρική πόρπη. Η πόρπη ασφαλίζει αυτόματα. Επαναλάβετε στην άλλη πλευρά. **(17)** Ένας ήχος **"κλικ"** σημαίνει ότι η πόρπη έχει ασφαλίσει σωστά.

4 - Προσαρμόστε τον ιμάντα σφιχτά στο παιδί σας τραβώντας τους ιμάντες ρύθμισης **(18)-1**. Στη συνέχεια, τραβήξτε τους ιμάντες ρύθμισης προς τα έξω **(18)-2**.

Θέση ιμάντα ώμου

1 - Οι πόρπες των ιμάντων ώμων μπορούν να μετακινηθούν προς τα πάνω και προς τα κάτω για πρόσθετη ρύθμιση. **(19)**

Ζώνη καβάλου

Επιλέξτε την υποδοχή της ζώνης καβάλου που προσφέρει άνετη εφαρμογή Αλλάξτε την υποδοχή της ζώνης καβάλου, εάν είναι απαραίτητο.

1 - Τα μικρότερα μωρά χρησιμοποιούν αυτή τη θέση. **(20)-1**

2 - Τα μεγαλύτερα μωρά χρησιμοποιούν αυτή τη θέση. **(20)-2**

Κουκούλα

1 - Για να ανοίξετε την κουκούλα, τραβήξτε την προς το μπροστινό μέρος του καθίσματος. Για να κλείσετε την κουκούλα, σπρώξτε τη προς τα πίσω. **(21)**

2 - Τοποθετήστε το παράθυρο της κουκούλας προς τα εμπρός ή προς τα πίσω, όπως απαιτείται. Όταν δεν χρησιμοποιείται, διπλώστε το παράθυρο της κουκούλας κάτω από την κουκούλα. **(22)**

3 - Ανοίξτε το φερμουάρ στην κουκούλα για πρόσθετη σκίαση και αερισμό. **(23)**

4 - Για αερισμό, ανασηκώστε το επάνω κάλυμμα παραθύρου κουκούλας. **(24)**

Ασφάλειες μπροστινών τροχών

1 - Συνιστάται η χρήση των ασφαλειών των μπροστινών τροχών σε ανώμαλες επιφάνειες.

2 - Πιέστε **(25)-1** και τραβήξτε έξω την ασφάλεια μπροστινών τροχών **(25)-2** για να ασφαλίσετε τον μπροστινό τροχό στην κατεύθυνση προς τα μπροστά. Ίσως χρειαστεί να μετακινήσετε τον τροχό για να τον κλειδώσετε.

3 - Πιέστε την ασφάλεια των μπροστινών τροχών προς τα κάτω για ξεκλείδωμα. **(26)**

Φρένο ⚠

1 - Για να κλειδώσετε τους πίσω τροχούς, κατεβάστε τον μοχλό φρένων με το πόδι σας. **(27)**

2 - Για να ξεκλειδώσετε τους πίσω τροχούς, πατήστε το πράσινο σημείο στον μοχλό φρένων με το πόδι σας. **(28)**

Λαβή

Η λαβή έχει 3 θέσεις.

1 - Για να ρυθμίσετε το ύψος της λαβής, πατήστε τα κουμπιά ρύθμισης λαβής **(29)-1** και τραβήξτε τη λαβή προς τα επάνω ή προς τα κάτω. **(29)-2**

Ρύθμιση ανάκλισης

Υπάρχουν 5 θέσεις κλίσης για την πλάτη.

1 - Για να σηκώσετε ή να κατεβάσετε την πλάτη, πιέστε το κουμπί ρύθμισης κλίσης και τραβήξτε την πλάτη προς τα πάνω ή προς τα κάτω. **(30)**

Στήριγμα ποδιών

Το στήριγμα ποδιών έχει 2 θέσεις.

1 - Για να ανασηκώσετε το στήριγμα ποδιών, τραβήξτε το προς τα πάνω. **(31)**

2 - Για να κατεβάσετε το στήριγμα ποδιών, πατήστε το κουμπί ρύθμισης **(32)-1** και σπρώξτε προς τα κάτω. **(32)-2**

Τσέπη αποθήκευσης ⚠

1 - Χρησιμοποιήστε την τσέπη στην πλάτη του καθίσματος για αποθήκευση ελαφριών αντικειμένων. **(33)**

Αναστροφή καθίσματος

Το κάθισμα μπορεί να χρησιμοποιηθεί με κατεύθυνση προς τα πίσω ή προς τα μπροστά.

1 - Πατήστε τα κουμπιά αποδέσμευσης καθίσματος και σηκώστε το κάθισμα προς τα πάνω. **(34)**

2 - Γυρίστε το κάθισμα προς την αντίθετη κατεύθυνση και τοποθετήστε το στις βάσεις του καθίσματος μέχρι να ασφαλίσει στη θέση του. Ένας ήχος **"κλικ"** σημαίνει ότι το κάθισμα έχει τοποθετηθεί σωστά. **(35)**

EL

Αναδίπλωση

Πριν την αναδίπλωση, σπρώξτε την κουκούλα στο πίσω μέρος του καροτσιού.

1 - Πιέστε το κουμπί ρύθμισης ανάκλισης στο πίσω μέρος του καθίσματος **(36)-1** και περιστρέψτε την πλάτη στην αποθηκευμένη θέση. **(36)-2**

2 - Τραβήξτε τα κουμπιά αναδίπλωσης **(37)-1** και σπρώξτε το καρότσι προς τα εμπρός για να το διπλώσετε. **(37)-2**

3 - Κλειδώστε το καρότσι στερεώνοντας το μάνταλο αποθήκευσης στη βάση αποθήκευσης. **(38)**

Αξεσουάρ

Προσαρμογείς καθίσματος αυτοκινήτου

Κατά τη χρήση του καροτσιού με βρεφικά ριλάξ Nuna, παρακαλούμε ανατρέξτε στις παρακάτω οδηγίες.

1 - Για να τοποθετήσετε τους προσαρμογείς, τοποθετήστε τους προσαρμογείς πάνω στις βάσεις των καθισμάτων όπως παρουσιάζεται. Ένας ήχος **"κλικ"** σημαίνει ότι οι προσαρμογείς έχουν ασφαλίσει σωστά. **(39)**

2 - Για να τοποθετήσετε το πορτμπεμπέ, τοποθετήστε το πορτ μπεμπέ επάνω στους προσαρμογείς όπως φαίνεται στην εικόνα **(40)**, Ένας ήχος **"κλικ"** σημαίνει ότι το πορτ μπεμπέ έχει ασφαλίσει στη θέση του. **(41)**

3 - Η γωνία του πορτ μπεμπέ μπορεί να ρυθμιστεί με τους ρυθμιζόμενους προσαρμογείς μας. **(42)**

4 - Για να αφαιρέσετε το πορτ μπεμπέ, ανασηκώστε το πορτ μπεμπέ **(43)-2** ενώ πιέζετε τα κουμπιά απελευθέρωσης του καροτσιού. **(43)-1**

5 - Για να αφαιρέσετε τους προσαρμογείς, τραβήξτε τους προσαρμογείς προς τα επάνω **(44)-2** ενώ τραβάτε τα κουμπιά αποδέσμευσης. **(44)-1**

Ποδιά

Η μαλακή ποδιά μπορεί να προσφέρει στο παιδί σας ένα ζεστό και άνετο περιβάλλον.

1 - Τοποθετήστε την ποδιά πάνω από το κάθισμα, δέστε τα μάνταλα στην ποδιά και το κάθισμα **(45)-1**, επαναλάβετε την αντίθετη πλευρά.

2 - Η τοποθετημένη ποδιά εμφανίζεται στην Εικ. **(45)**.

Κάλυμμα βροχής ⚠

Βεβαιωθείτε ότι η κουκούλα είναι εντελώς ανοιχτή πριν τοποθετήσετε το κάλυμμα βροχής.

1 - Για να συναρμολογήσετε το κάλυμμα βροχής, τοποθετήστε το επάνω στο καρότσι. **(46)**

Καθαρισμός και συντήρηση

Καθαρίστε το πλαίσιο, τα πλαστικά μέρη και το ύφασμα με ένα υγρό πανί, αλλά μην χρησιμοποιείτε λειαντικά ή λευκαντικά. Μην χρησιμοποιείτε λιπαντικά πυριτίου, καθώς προσελκύουν ακαθαρσίες και σκόνη. Μην αποθηκεύετε το καρότσι σε υγρό μέρος.

Τα προϊόντα καθαρισμού δαπέδων και τα φινιρίσματα ενδέχεται να αλληλεπιδράσουν με τους τροχούς του καροτσιού. Για να το αποφύγετε αυτό, μην αφήνετε το καρότσι σε ξύλινα πατώματα. Τοποθετήστε ένα εμπόδιο, όπως ένα χαλί ή χαρτόνι, κάτω από το καρότσι.

Καθαρίζετε τακτικά τους τροχούς του καροτσιού και απομακρύνετε τυχόν ακαθαρσίες.

Για να εξασφαλίσετε μακροχρόνια χρήση, σκουπίζετε το προϊόν με ένα μαλακό απορροφητικό ύφασμα όταν το χρησιμοποιείτε με βροχερό καιρό.

Για οδηγίες πλυσίματος και στεγνώματος, ανατρέξτε στην ετικέτα περιποίησης που είναι τοποθετημένη στο ύφασμα.

Είναι φυσιολογικό το ύφασμα να ξεθωριάσει από το ηλιακό φως και να παρουσιάσει φθορά μετά από μακρά περίοδο χρήσης, ακόμα και όταν χρησιμοποιείται κανονικά.

Για λόγους ασφαλείας, χρησιμοποιείτε μόνο αυθεντικά εξαρτήματα της Nuna.

Ελέγχετε τακτικά ότι όλα λειτουργούν σωστά. Αν παρατηρήσετε οποιοδήποτε σκίσιμο, φθορά ή απουσία εξαρτημάτων, σταματήστε να χρησιμοποιείτε το προϊόν.

EL

Κατάλογος εξαρτημάτων

Πριν από τη συναρμολόγηση βεβαιωθείτε ότι όλα τα εξαρτήματα είναι διαθέσιμα.
Εάν λείπει οποιοδήποτε εξάρτημα, παρακαλούμε επικοινωνήστε με το κατάστημα λιανικής πώλησης. Δεν απαιτούνται εργαλεία για τη συναρμολόγηση.

1 Μπροστινός τροχός (x2)
2 Πίσω τροχός (x2)
3 Προσαρμογέας καθίσματος αυτοκινήτου
4 Κάλυμμα βροχής
5 Ποδιά
6 Κουκούλα
7 Παράθυρο κουκούλας
8 Μαξιλάρι καθίσματος
9 Προστατευτική μπάρα
10 Στήριγμα ποδιών
11 Κουμπί ρύθμισης λαβής
12 Προστατευτικά ιμάντα ώμου
13 Κλιπ κουκούλας
14 Πλαίσιο καροτσιού
15 Πόρπη και κάλυμμα καβάλου
16 Κουμπί αποδέσμευσης καθίσματος
17 Επάνω παράθυρο κουκούλας
18 Λαβή καροτσιού
19 Κουμπί ρύθμισης ανάκλισης
20 Κουμπί αναδίπλωσης
21 Αερισμός καθίσματος
22 Τσέπη αποθήκευσης
23 Καλάθι αποθήκευσης
24 Μοχλός φρένου
25 Ένθεμα

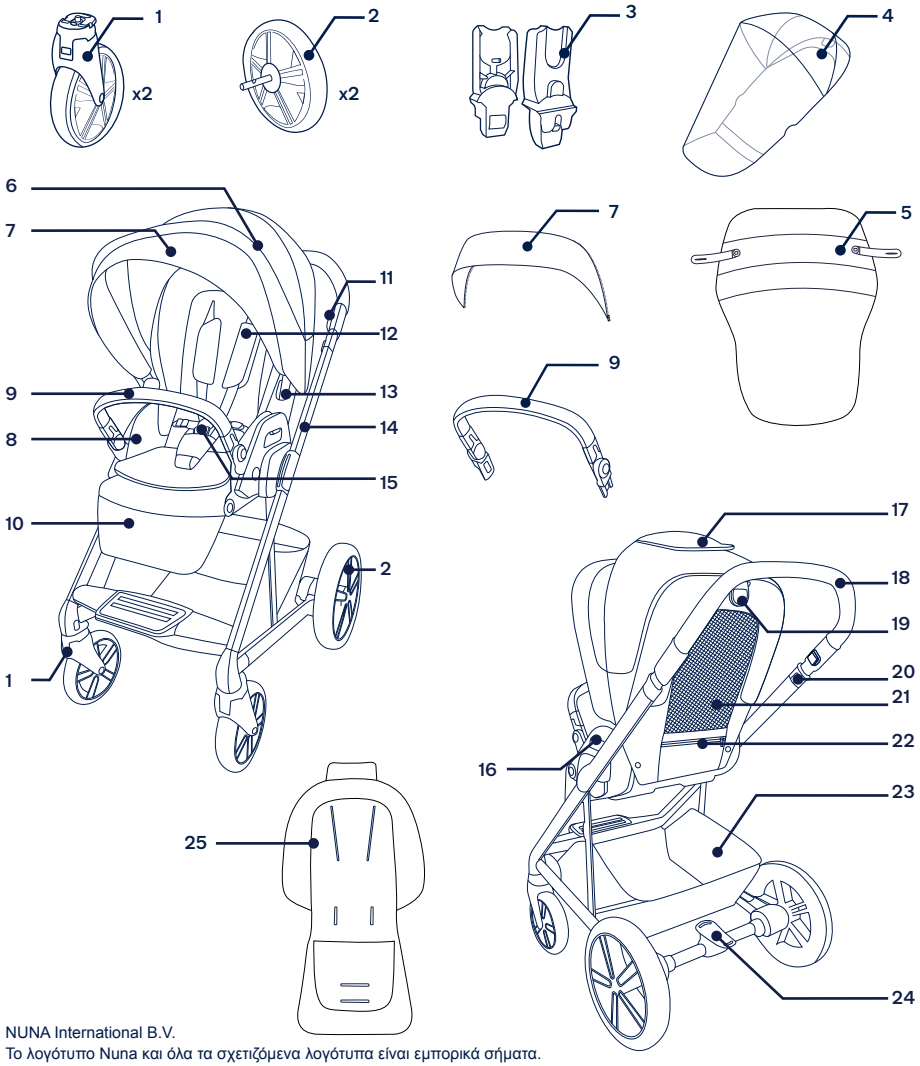

NUNA International B.V.
Το λογότυπο Nuna και όλα τα σχετιζόμενα λογότυπα είναι εμπορικά σήματα.

EL

TR

⚠ Ürünü kullanmadan önce lütfen ayrı uyarı kitapçığına bakın.

ÖNEMLİ!
DİKKATLE OKUYUN
VE İLERİDE BAŞVURMAK ÜZERE SAKLAYIN

Ürün Bilgisi

Model Numarası:_____

Üretim Tarihi:_____

Garanti

Yüksek kaliteli ürünlerimizi, hem çocuğunuzla hem de ailenizle birlikte büyüyecek şekilde bilinçli olarak tasarladık. Ürünümüzün arkasında durduğumuz için, donanımımız satın alındığı günden itibaren her ürüne ait özel garanti kapsamındadır. Lütfen bizimle iletişime geçtiğinizde satın alma belgesini, model numarasını ve üretim tarihini hazır bulundurun.

Garanti bilgileri için lütfen şu adrese gidin:
www.nunababy.com
Ana sayfadaki "Garanti" linkine tıklayın.

İletişim

Yedek parça, servis veya ek garanti ile ilgili sorularınız için lütfen müşteri hizmetleri birimimizle iletişime geçin.

info@nunababy.com
www.nunababy.com

Çocuk Kullanım Koşulları

Bebek arabası, aşağıdaki koşulları karşılayan çocuklar için kullanıma uygundur.

hangisi önce gelirse, 22 kg'a veya 4 yaşına kadar doğum.

Bebek arabası çerçevesini Nuna bebek karyolası veya bebek taşıyıcıları ile kullanırken, bu kullanım kılavuzlarında listelenen çocuk kullanım gereksinimlerine bakın.

Bu ürün, şu standartlara uygundur: EN 1888-2:2018+A1:2022.

Ürünün Kurulumu

Bebek Arabasını Açma

1 - Depolama mandalını **(1)** de gösterildiği gibi açın. Tutamağı yanlardan kaldırın ve bebek arabasının arkasına döndürün. **"Tık"** sesi, bebek arabası çerçevesinin tamamen açık olduğu anlamına gelir. **(2)** ⚠

2 - Koltuğun arkasındaki yaslama ayar düğmesini sıkın ve arkalığı dik konuma çevirin. **(3)**

Gölgelik

1 - Tente siperini tentenin içine fermuarlayın. **(4)**

2 - Tente klipslerini, bebek arabasının yanlarındaki tente montaj parçalarına yerleştirin. **"Tıklama"** sesi tentenin tamamen takıldığı anlamına gelir. **(5)**

Eklenti

Eklentiyi monte etmek için tokayı açın, koltuk pedinin üzerine yerleştirin ve omuz, bel ve kasık kayışlarını ilgili yuvalarından geçirin. **(6)**

Ön Tekerlekler

1 - Ön tekerleği ön ayağın içine yerleştirin. **"Tıklama"** sesi tekerleğin tamamen takıldığı anlamına gelir. **(7)** Diğer tarafta aynı işlemi tekrarlayın.

2 - Ön tekerleği çıkarmak için, serbest bırakma düğmesine basın **(8)-1** ve ön tekerleği ön ayaktan ayırın. **(8)-2**

Arka Tekerlekler

1 - Arka tekerleği arka ayağın içine yerleştirin. **"Tıklama"** sesi arka tekerleğin tamamen takıldığı anlamına gelir. Diğer tarafta aynı işlemi tekrarlayın. **(9)**

2 - Arka tekerleği çıkarmak için, serbest bırakma düğmesine **(10)-1** basın ve arka tekerleği arka ayaktan ayırın. **(10)-2**

Kolçak

1 - Kolçağın uçlarını kolçak montaj parçaları ile hizalayın ve yerine oturuncaya kadar itin. **"Tıklama"** sesi kolçağın tamamen takıldığı anlamına gelir **(11)**

2 - Kolçağı çıkarmak için kolçak serbest bırakma düğmelerine **(12)-1** basın ve kolçağı yukarı kaldırın. **(12)-2**

3 - Koltuk arkaya dönükken daha kompakt bir katlama yapmak için, kolçak ayar düğmelerine **(13)-1** basın ve kolçağı yerine oturuncaya kadar aşağı doğru döndürün **(13)-2** .

Koltuk pedinin iç çıtçıtlarını gösterildiği şekilde oturma alanının içine sabitleyin. **(14)**

Ürün Kullanımı

Çocuğu Sabitleme ⚠

1 - Düğmeye bastığınızda toka otomatik olarak serbest kalır. Klipsleri çıkarın ve çocuğunuzu bebek arabasına yerleştirin. **(15)**

2 - Bel kemeri tokasını omuz tokasıyla eşleştirin. **(16)**

3 - Ardından bunları ortadaki tokayla hizalayın; toka otomatik olarak kilitlenebilir. Diğer tarafta aynı işlemi tekrarlayın. **(17)** **"Tıklama"** sesi tokanın tamamen kilitlendiği anlamına gelir.

4 - Ayar kayışlarını çekerek sıkıştırın ve emniyet kemerini çocuğunuza sıkıca takın **(18)-1**. Sonra ayar kayışlarını dışarı çekin **(18)-2**.

Omuz Kayışı Konumu

1 - Üst omuz kayışı tokaları, ek ayar için yukarı ve aşağı hareket ettirilebilir. **(19)**

Kalça Kayışı

Sıkıca oturmayı sağlayacak kalça kayışını belirleyin. Gerekirse, kalça kayışı yuvasını değiştirin.

1 - Daha küçük bebekler bu konumu kullanır. **(20)-1**

2 - Daha büyük bebekler bu konumu kullanır **(20)-2**

Gölgelik

1 - Tenteyi açmak için tenteyi koltuğun önüne doğru çekin. Tenteyi kapatmak için geri itin. **(21)**

2 - Tente siperini gerektiği gibi ileri veya geri konumlandırın. Kullanılmadığında, kanopi siperini tentenin altına katlayın. **(22)**

3 - Ekstra gölge ve havalandırma sağlamak için tentenin üzerindeki fermuarı açın. **(23)**

4 - Havalandırma için, üst tente penceresi kapağını yukarı çevirin. **(24)**

Ön Döndürme Kilitleri

1 - Ön döndürme kilitlerinin düz olmayan yüzeylerde kullanılması önerilir.

2 - Ön tekerleği öne bakacak şekilde kilitlemek için **(25)-1** numaralı parçayı sıkın ve ön döndürme kilidini **(25)-2** çekin. Kilitlemek için tekerleği hareket ettirmeniz gerekebilir.

3 - Kilidi açmak için ön döner kilidi içeri doğru bastırın. **(26)**

Fren ⚠

1 - Arka tekerlekleri kilitlemek için, fren kolundaki kırmızı alana bastırın. **(27)**

2 - Arka tekerleklerin kilidini açmak için, fren kolundaki yeşil alana basın. **(28)**

Tutma Kolu

Kolun 3 konumu vardır.

1 - Kolun yüksekliğini ayarlamak için kol ayar düğmelerine **(29) -1** basın ve kolu yukarı veya aşağı çekin. **(29)-2**

Yatırma Ayarı

Arkalık için 5 tane yatırma pozisyonu vardır.

1 - Arkalığı yükseltmek veya alçaltmak için, yatırma ayar düğmesini sıkın ve koltuğu yukarı veya aşağı çekin. **(30)**

Baldır Desteği

Baldır desteği 2 kullanım konumuna sahiptir.

1 - Baldır desteğini yükseltmek için yukarı doğru kaldırın. **(31)**

2 - Baldır desteğini alçaltmak için yanlardaki ayar düğmelerine basın **(32)-1** ve aşağı doğru bastırın. **(32)-2**

Saklama Cebi ⚠

1 - Hafif saklama için koltuk sırtındaki cebi kullanın. **(33)**

Ters Koltuk

Koltuk arkaya veya öne dönük olarak kullanılabilir.

1 - Koltuk serbest bırakma düğmelerini sıkın ve koltuğu yukarı kaldırın. **(34)**

2 - Koltuğu ters yönde çevirin ve yerine oturana kadar koltuk montaj kısımlarının üzerine yerleştirin. **"Tıklama"** sesi koltuğun takıldığı anlamına gelir. **(35)**

Katlama

Katlamadan önce, tenteyi bebek arabasının arkasına doğru bastırın.

1 - Koltuğun arkasındaki yaslanma ayar düğmesini sıkın **(36)-1** ve arkalığı kayıtlı konuma çevirin. **(36)-2**

2 - Katlama düğmelerini yukarı çekin **(37)-1** ve katlamak için bebek arabasını ileri itin. **(37)-2**

3 - Bebek arabasını saklama mandalını saklama montaj parçasına takarak kilitleyin. **(38)**

Aksesuarlar

Araba Koltuğu Adaptörleri

Bebek arabasını Nuna bebek taşıyıcılarıyla birlikte kullanırken lütfen aşağıdaki talimatlara bakın.

1 - Adaptörleri takmak için,adaptörleri gösterildiği şekilde koltuk montaj parçasına takın. **"Tıklama"** sesi adaptörlerin kilitli olduğu anlamına gelir. **(39)**

2 - Bebek taşıyıcıyı takmak için, bebek taşıyıcıyı gösterildiği şekilde adaptörlere yerleştirin **(40)**, **"Tık"** sesi ekstra boşluğu sıfırla bebek taşıyıcının kilitlendiği anlamına gelir. **(41)**

3 - Bebek taşıyıcı açısı ayarlanabilir adaptörlerimizle ayarlanabilir. **(42)**

4 - Bebek taşıyıcıyı çıkarmak için, bebek taşıyıcıyı yukarı **(43)-2** kaldırırken bebek arabası serbest bırakma düğmelerine basın. **(43)-1**

5 - Adaptörleri çıkarmak için, adaptörleri yukarı kaldırırken **(44)-2** serbest bırakma düğmelerini çekerek ekstra mesafeyi sıfırlayın. **(44)-1**

Önlük

Yumuşak önlük, çocuğunuza sıcak ve rahat bir ortam sağlayabilir.

1 - Önlüğü koltuğun üzerine yerleştirin, önlüğün ve koltuğun üzerindeki kopçaları sıkın **(45)-1**, ters yönde işlemi tekrarlayın.

2 - Monte edilen önlük **(45)** numaralı şekilde gösterilmektedir.

Yağmurluk ⚠

Yağmurluğu takmadan önce tentenin tamamen açık olduğundan emin olun.

1 - Yağmurluğu kurmak için, bebek arabasının üzerine yerleştirin. **(46)**

Temizlik ve Bakım

Çerçeveyi, plastik parçaları ve kumaşı nemli bir bezle temizleyin; ancak aşındırıcı madde veya çamaşır suyu kullanmayın. Kir ve pislikleri çekeceği için silikon yağlayıcılar kullanmayın. Bebek arabasını nemli bir yerde saklamayın.

Zemin temizleme ürünleri ve cilalar bebek arabası tekerlekleri ile reaksiyona girebilir. Bunu önlemek için bebek arabanızı ahşap zeminler üzerinde bırakmayın. Bebek arabasının altına halı, paspas veya karton gibi bir tabaka yerleştirin.

Bebek arabasının tekerleklerini düzenli olarak suyla temizleyin ve kiri giderin.

Uzun süreli kullanımı garantilemek için, bu ürünü yağmurlu havalarda kullandıktan sonra yumuşak, emici bir bezle silin.

Yıkama ve kurutma talimatları için tekstil malzemelere yapıştırılmış bakım etiketine bakın.

Kumaşın güneş ışığından renk atması ve uzun süre kullanıldıktan sonra, normal kullanımda dahi aşınma ve yıpranma göstermesi normaldir.

Güvenlik nedeniyle, sadece orijinal Nuna parçalarını kullanın.

Her şeyin düzgün çalışıp çalışmadığını düzenli olarak kontrol edin. Herhangi bir parça yırtılmış, kırılmış veya eksikse, bu ürünü kullanmayı bırakın.

Parça Listesi

Monte etmeden önce tüm parçaların hazır bulunduğundan emin olun. Eğer herhangi bir parça eksikse, lütfen yerel tedarikçiniz ile temasa geçin. Montaj için herhangi bir araç gerekli değildir.

1	Ön Teker (x2)	10	Baldır Desteği	19	Yatırma Ayarı Düğmesi
2	Arka Teker(x2)	11	Kulp Ayarlama Düğmesi	20	Katlama Düğmesi
3	Araba Koltuğu Adaptörü	12	Omuz Donanımı Pedleri	21	Koltuk Havalandırması
4	Yağmurluk	13	Tente Klipsleri	22	Depolama Cebi
5	Önlük	14	Bebek Arabası Çerçevesi	23	Depolama Sepeti
6	Tente	15	Toka ve Kasık Kılıfı	24	Fren Kolu
7	Tente Siperi	16	Koltuk Açma Düğmesi	25	Eklenti
8	Koltuk Minderi	17	Tente Penceresi		
9	Kolçak	18	Bebek Arabası Kolu		

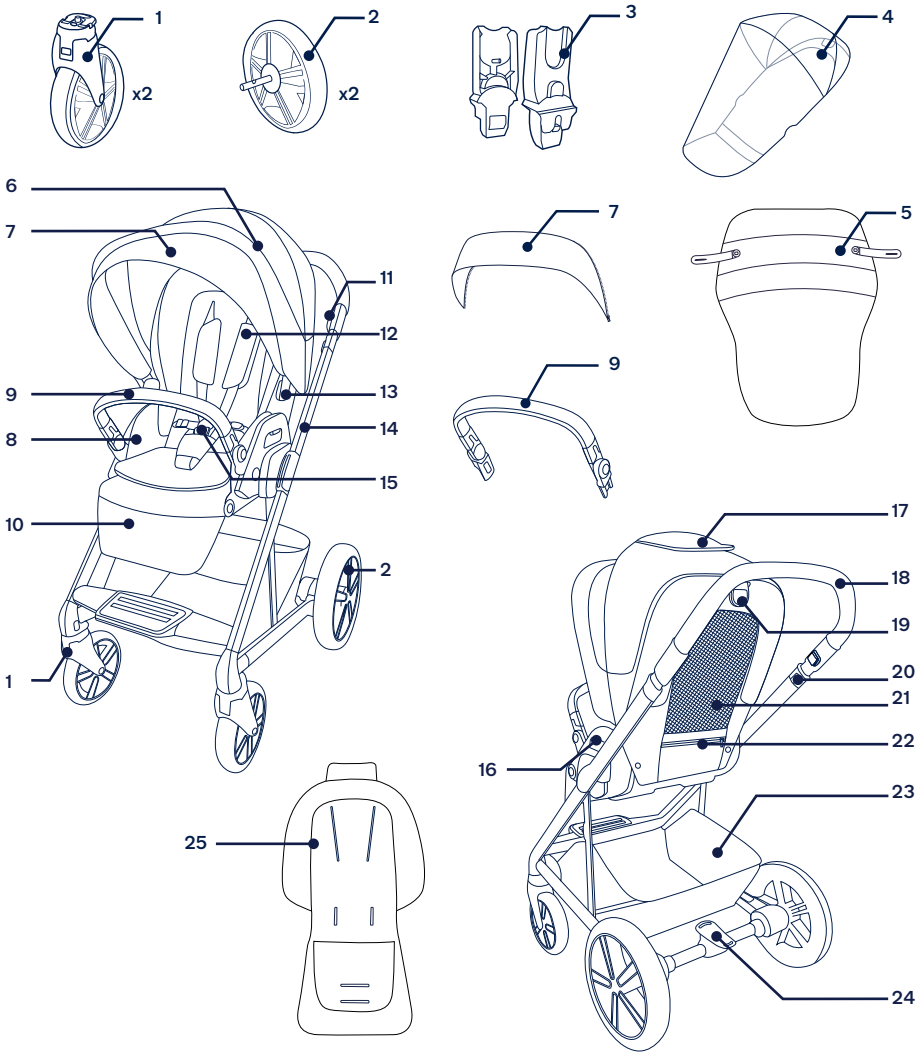

NUNA International B.V. NUNA ve ilgili tüm logolar ticari markalardır.

⚠ A termék használata előtt olvassa el a különálló figyelmeztető füzetet.

FONTOS - OLVASSA EL FIGYELMESEN *ÉS TARTSA MEG A KÉSŐBBIEKRE*

Termékinformáció

Modellszám: _____

Gyártás dátuma: _____

Garancia

Úgy terveztük a magas minőségű termékeinket hogy együtt növekedjenek a gyerekével és családjával. Mivel mi ott állunk a termékünk mögött, a felszerelést személyre szabott garancia fedi, attól a naptól kezdve amikor megvásárolta. Kérjük tartsa készenlétben a vásárlási bizonylatot, modellszámot és gyártás dátumát amikor felveszi velünk a kapcsolatot.

Garanciális információkhoz látogasson el:
www.nunababy.com
A honlapon kattintson a „Garancia” linken.

Kapcsolat

Cserealkatrészekért, szervízért vagy további, a garanciára vonatkozó kérdésekért kérjük vegye fel a kapcsolatot a vevőszolgálat szervizszolgálatával.

info@nunababy.com
www.nunababy.com

Gyerekkel való használat követelményei

Ez a gyerekkocsi megfelelő olyan gyerekek számára akik megfelelnek az alábbi követelményeknek:

Születéstől 22 kg vagy 4 év, amelyik előbb bekövetkezik.

Amikor a gyerekkocsi keretét a Nuna hordozókosárral vagy a csecsemőhordozóval használja, tanulmányozza a kézikönyvben felsorolt gyerekkel való használat követelményeket.

Ez a termék megfelel az EN 1888-2:2018+A1:2022 szabványnak.

Termék összeállítása

Nyitott babakocsi

1 - Nyissa ki a tároló reteszt a képen látható módon **(1)**. Emelje fel a fogantyút oldalról, és fordítsa a babakocsi hátuljára. A **„kattanó”** hang azt jelenti a gyerekkocsi kerete teljesen nyitva van. **(2)** ⚠

2 - Nyomja meg az ülés háttámláján lévő dőlésbeállítás gombot, és fordítsa a háttámlát függőleges helyzetbe. **(3)**

Baldachin

1 - Húzza fel a cipzárat a baldachin belső oldalára. **(4)**

2 - Illessze be a baldachin klipszeket a babakocsi oldalán lévő baldachin rögzítőkbe. A **“kattanó”** hang azt jelenti hogy a baldachin teljesen össze van szerelve. **(5)**

Betét

A betét összeszereléséhez engedje ki a csatot, helyezze a betétet az üléspárna fölé, és a váll-, derék- és ágyékhevedereket vezesse át a megfelelő nyílásokon. **(6)**

Első kerekek

1 - Illessze be az első kerekeket az első lábba. A **“kattanó”** hang azt jelenti a kerekek teljesen össze vannak szerelve. **(7)** Ismételje meg a másik oldalon.

2 - Az első kerekek eltávolításához nyomja meg a kioldó gombot **(8)-1** és válassza le az első kerekeket az első lábról. **(8)-2**

Hátulsó kerekek

1 - Illessze be a hátulsó kerekeket a hátulsó lábba. A **“kattanó”** hang azt jelenti a hátulsó kerekek teljesen össze vannak szerelve. Ismételje meg a másik oldalon. **(9)**

2 - A hátulsó kerekek eltávolításához nyomja meg a kioldó gombot **(10)-1** és válassza le a hátulsó kerekeket a hátulsó lábról. **(10)-2**

Karfa

1 - Igazítsa a karfa végét a karfa illesztőivel és helyezze bele, amíg helyére kattan. A **“kattanó”** hang azt jelenti a karfa teljesen össze van szerelve. **(11)**

2 - A karfa levételéhez nyomja meg a karfa kioldó gombokat **(12)-1**, és emelje fel a karfát. **(12)-2**

3 - Ha az ülést hátrafelé néző helyzetben kompaktra szeretné hajtani, nyomja meg a karfaállító gombokat **(13)-1** és fordítsa lefelé a karfát **(13)-2** amíg a helyére kattan.

Rögzítse az üléspárna belső patentjait az ülőfelület belső oldalához a képen látható módon. **(14)**

Termék használata

A gyermek rögzítése ⚠

1 - Nyomja meg a gombot, a csat automatikusan kioldódik. Távolítsa el a kapcsokat, és helyezze gyermekét a babakocsiba. **(15)**

2 - Párosítsa a derékszíj csatját a vállcsathoz. **(16)**

3 - Ezután igazítsa őket a középső csathoz, a csat automatikusan rögzülhet. Ismételje meg a másik oldalon. **(17)** A **„kattanó”** hang azt jelenti a csat teljesen zárva van.

4 - Illessze a hámszíjat a gyerekre meghúzással megszorítva a szíjakat **(18)-1**. Ezután húzza ki a csípőállító szíjakat **(18)-2**.

Vállhámszíj helyzete

1 - A felső vállhámszíj csat fennebb és lennebb mozgatható az állításhoz. **(19)**

Lágyököv

Azonosítsa az lágyékszíj rését, amely szoros illeszkedést biztosít. Szükség esetén cserélje ki a lágyékszíj nyílását.

1 - Ezt a helyzetet kisebb gyerekeknél használja **(20)-1**

2 - Ezt a helyzetet nagyobb gyerekeknél használja **(20)-2**

Baldachin

1 - A baldachin kinyitásához húzza előre a baldachint az ülés eleje felé. A baldachin összehajtásához nyomja hátra. **(21)**

2 - Állítsa előre vagy hátra a baldachin napellenzőjét, ahogyan szükséges. Ha nincs használatban, hajtsa be a baldachin napellenzőjét a baldachin alá. **(22)**

3 - Az extra árnyékolás és szellőzés érdekében nyissa ki a cipzárat a baldachinon. **(23)**

4 - A szellőzéshez fordítsa fel a felső tetőablak fedelét. **(24)**

Első elfordító zár

1 - Egyenetlen felületen ajánlott az elfordító zárak használata.

2 - Szorítsa meg **(25)-1** és húzza ki az elülső forgózárat **(25)-2** az első kerék előrefelé néző rögzítéséhez. Előfordulhat, hogy el kell mozdítania a kereket, hogy rögzüljön.

3 - Feloldáshoz nyomja az első elfordító zárat. **(26)**

Fék ⚠

1 - A hátsó kerekek blokkolásához lépjen lefelé a fékkar piros területére. **(27)**

2 - A hátsó kerekek kioldásához lépjen lefelé a fékkar zöld területére. **(28)**

Fogantyú

A fogantyúnak 3 helyzete van.

1 - A fogantyú magasságának az állításához nyomja meg a fogantyú állító gombot **(29)-1** és húzza a fogantyút fel vagy le . **(29)-2**

Döntés állítás

A háttámla 5 helyzetbe állítható.

1 - A háttámla felemeléséhez vagy leengedéséhez nyomja meg a dőlésbeállítás gombját, és húzza felfelé vagy lefelé az ülést. **(30)**

Lábtartó

A lábtartónak két használati helyzete van.

1 - A lábtartó felemeléséhez emelje felfele. **(31)**

2 - A lábtartó leengedéséhez nyomja meg oldalt az állítógombot **(32)-1**, és nyomja lefele. **(32)-2**

Tároló retesz⚠

1 - Használja az ülés háttámláján található zsebet könnyű dolgok tárolására. **(33)**

Visszafordított ülés

Az ülés hátrafelé és előrefelé is használható.

1 - Szorítsa meg a szék kioldó gombját miközben kiemeli az ülést. **(34)**

2 - Fordítsa az ülést az ellenkező irányba, és helyezze az ülésrögzítőkre, amíg be nem kattan a helyére. A **„kattanó”** hang azt jelenti a ülés rögzítve van. **(35)**

Összehajtás

Összehajtás előtt tolja a baldachint a babakocsi hátsó részébe.

1 - Nyomja meg az ülés háttámláján lévő dőlésbeállítás gombot, **(36)-1** és fordítsa a háttámlát függőleges helyzetbe. **(36)-2**

2 - Húzza fel az összehajtogató gombokat **(37)-1** aés tolja előre a babakocsit az összecsukáshoz. **(37)-2**

3 - Zárja le a babakocsit a tároló retesznek a tároló tartóra való felhúzásával. **(38)**

Kiegészítők

Autósülés-adapterek

Ha a babakocsit Nuna csecsemőhordozóval használja, kérjük, olvassa el a következő utasításokat.

1 - Az adapterek illesztéséhez helyezze az ülés szerelőire az ábrán látható módon. A **“kattanó”** hang azt jelzi, hogy az adapterek a helyükön vannak. **(39)**

2 - A csecsemőhordozó rögzítéséhez helyezze a csecsemőhordozót az adapterekre az ábrának megfelelően. **(40)**, A **“kattanó”** hang azt jelenti, hogy a gyermekhordozó rögzítve van. **(41)**

3 - A csecsemőhordozó szöge állítható az állítható adaptereinkkel. **(42)**

4 - A babahordozó eltávolításához emelje fel a babahordozót**(43)-2** miközben megnyomja a babakocsi kioldógombjait. **(43)-1**

5 - Az adapterek eltávolításához emelje fel az adaptereket **(44)-2** miközben megnyomja a kioldógombjait. **(44)-1**

Kötény

A puha kötény kényelmes és meleg környezetet biztosít a gyereknek.

1 - Helyezze a kötényt az ülés fölé, rögzítse a kötényen lévő patentokat. **(45)-1**, ismételje meg a másik oldalon.

2 - Az összeszerelt kötény az ábrán látható **(45)**.

Eső elleni borító ⚠

Ellenőrizze, hogy a baldachin teljesen nyitva van mielőtt az eső elleni borítót ráilleszti.

1 - Az eső elleni borító összeszereléséhez helyezze ezt a gyerekkocsi fölé. **(46)**

Tisztítás és karbantartás

A keretet, műanyag részeket és szövetet tisztítsa nedves ruhával, de ne használjon súrolót vagy fehérítőt. He használjon szilikonos síkosítót, ez magához vonzza a szennyeződéseket. Ne tárolja a gyerekkocsit nedves helyen.

A padlótisztító termékek és a felületanyagok kölcsönhatásba léphetnek a babakocsi kerekeivel. Ennek elkerülése érdekében ne hagyja a babakocsit fapadlón. Tegyen akadályt, például szőnyeget vagy kartonpapírt a babakocsi alá.

Rendszeresen takarítsa meg a gyerekkocsi kerekeit és távolítsa el a szennyeződéseket.

A hosszú idejű használat érdekében törölje le a terméket egy puha, nedvszívó ruhával miután esős időben használta.

Olvassa el a textil részekre helyezett karbantartási címkéket a mosási és szárítási utasításokért.

Normális, hogy a szövet elszíneződik a napsütéstől és hosszú idejű használat után használati nyomok látszódjanak rajta, normál használat estén is.

Biztonsági okokból csak eredeti Nuna cserealkatrészeket használjon.

Ellenőrizze időszakosan hogy minden megfelelően működik. Ha van olyan része ami eltörött, elhasználódott vagy hiányzik, ne használja tovább a terméket.

Alkatrészek listája

Győződjön meg róla, hogy minden alkatrész rendelkezésre áll az összeszerelés előtt. Ha bármelyik alkatrész hiányzik, kérjük, forduljon a helyi kiskereskedőhöz. Az összeszereléshez nincs szükség szerszámokra.

1 Első kerék (x2)
2 Hátulsó kerék (x2)
3 Autósülés-adapterek
4 Eső elleni borító
5 Kötény
6 Baldachin
7 Baldachin napellenző
8 Üléspárna
9 Karfa
10 Lábtartó
11 Fogantyú állító gomb
12 Vállhámszíj párna
13 Baldachin tartófülek
14 Babakocsi keret
15 Csat és ágyékfedél
16 Ülés kioldó gomb
17 Baldachin felső ablak
18 Gyerekkocsi fogantyú
19 Döntés állító gomb
20 Összehajtó gomb
21 Ülésszellőzés
22 Tároló retesz
23 Tárolókosár
24 Fékkar
25 Betét

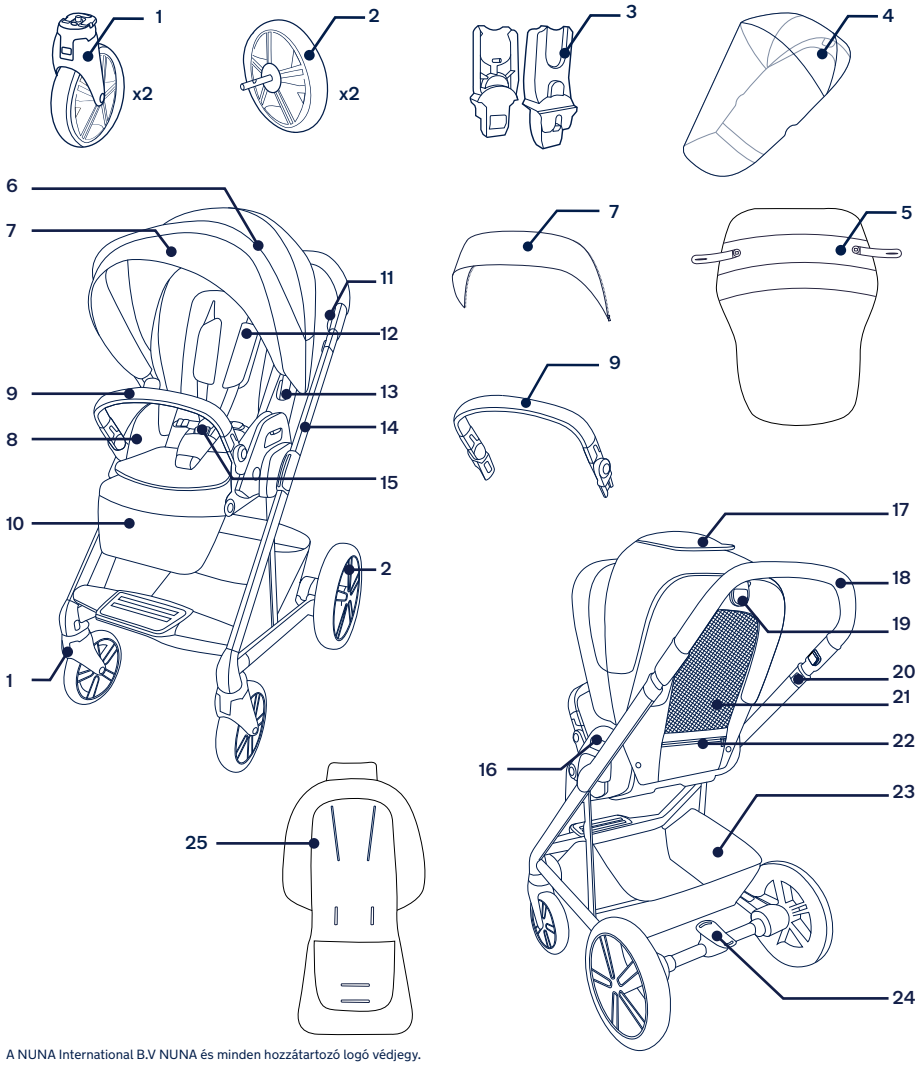

A NUNA International B.V NUNA és minden hozzátartozó logó védjegy.

⚠ يرجى الرجوع إلى كتيب التحذيرات المنفصل قبل استخدام هذا المنتج.

AR

هام!
يرجى القراءة جيدا والاحتفاظ به للرجوع إليه مستقبلا.

معلومات المنتج

رقم الطراز: _____

تاريخ التصنيع: _____

الضمان

لقد صممنا منتجاتنا بصورة عالية الجودة لتدوم مع طفلك وعائلتك، ولأننا ندعم منتجاتنا تم تغطية كل منها بضمان يبدأ من اليوم الذي تم شراؤها به؛ لذا يرجى أن يكون لديك إثبات الشراء ورقم الطراز وتاريخ التصنيع عند الاتصال بنا.

لمزيد من المعلومات عن الضمان يرجى زيارة الموقع:
www.nunababy.com
انقر فوق رابط "الضمان" في الصفحة الرئيسية.

جهات الاتصال

للحصول على الاستفسارات المتعلقة بقطع الغيار أو الخدمة أو استفسارات الضمان الإضافية يرجى الاتصال بمركز خدمة العملاء.

info@nunababy.com
www.nunababy.com

متطلبات الاستخدام الخاصة بالأطفال

عربة الأطفال هذه مناسبة للأطفال الذين يستوفون المتطلبات التالية:

منذ الميلاد حتى ٢٢ كجم أو ٤ سنوات أيهما أولاً.

عند استخدام إطار عربة الطفل مع سرير الطفل المتنقل Nuna أو حوامل الأطفال، راجع متطلبات الاستخدام مع الطفل المدرجة في أدلة تعليمات تلك المنتجات.

يتوافق هذا المنتج مع EN 1888-2:2018+A1:2022

إعداد المنتج

فتح العربة

١ - افتح مزلاج التخزين كما هو موضح **(١)**، ارفع لأعلى من المقبض على كلا الجانبين وأدر إلى مؤخرة العربة. يشير صوت **«نقرة»** إلى فتح إطار العربة بالكامل. **(٢)**

⚠

٢ - اضغط على زر ضبط الإمالة الموجود في الجزء الخلفي من المقعد، ثم دور مسند الظهر على الوضع القائم. **(٣)**

المظلة

١ - قم بطي واقي المظلة إلى داخل المظلة. **(٤)**

٢ - أدخل مشابك المظلة في حوامل المظلة الموجودة على جانبي عربة الأطفال، ويشير سماع صوت **"نقرة"** إلى أنه قد تم تركيب المظلة بالكامل. **(٥)**

البطانة

حرر الإبزيم لتركيب البطانة، وضع البطانة فوق وسادة المقعد، ثم مرر مجموعات أحزمة الكتف والخصر ومفرق الساقين عبر الفتحات المخصصة لها. **(٦)**

العجلات الأمامية

١ - ادخل العجلة الأمامية في الرجل الأمامية، يشير سماع صوت **"نقرة"** إلى أنه قد تم تركيب العجلة بالكامل، **(٧)** وكرر ذلك على الجانب الآخر.

٢ - لإزالة العجلة الأمامية اضغط على زر التحرير**(٨)-١**، وافصلها من الرجل الأمامية. **(٨)-٢**

العجلات الخلفية

١ - ادخل العجلة الخلفية في الرجل الخلفية، ويشير سماع صوت **"نقرة"** إلى أنه قد تم تركيب العجلة الخلفية بالكامل، وكرر ذلك على الجانب الآخر. **(٩)**

٢ - لإزالة الخلفية الأمامية اضغط على زر التحرير**(١٠)-١**، وافصلها من الرجل الخلفية. **(١٠)-٢**

ذراع

١ - قم بمحاذاة نهايات مسند الذراع مع حوامله، وأدخلها حتى تستقر في مكانها، يشير سماع صوت **"نقرة"** إلى أنه قد تم تركيب مسند الذراع بالكامل. **(١١)**

٢ - لإزالة مسند الذراع اضغط على أزرار تحريره **(١٢)-١** وارفعه لأعلى. **(١٢)-٢**

٣ - لطي المقعد بطريقة أكثر إحكامًا عندما يكون متجهًا إلى الخلف اضغط على أزرار ضبط مسند الذراع **(١٣)-١**، ثم قم بتدويره لأسفل **(١٣)-٢** حتى يستقر في مكانه.

أغلق الكابسات الداخلية لوسادة المقعد في داخل منطقة الجلوس كما هو موضح بالصورة. **(١٤)**

استخدام المنتج

تثبيت الطفل

١ - اضغط على الزر، وسيتم تحرير الإبزيم تلقائيًا.فُك المشابك وضع الطفل في العربة. **(١٥)**

٢ - طابق إبزيم حزام الخصر مع إبزيم حزام الكتف. **(١٦)**

٣ - قم بعد ذلك بمحاذاتهما مع الإبزيم الأوسط، ويمكن قفل الإبزيم تلقائيًا. كرر ذلك على الجانب الآخر. **(١٧)**
يشير سماع صوت **«نقرة»** إلى أن الإبزيم قد انغلق بالكامل.

٤ - أحكم تثبيت مجموعة الأحزمة على الطفل من خلال سحب أشرطة الضبط لإحكام الربط **(١٨)-١**، ثم اسحب أشرط ضبط حزام الخصر للخارج **(١٨)-٢**.

وَضْع حزام الكتف

١ - يمكن تحريك أبازيم حزام الكتف العلوية لأعلى ولأسفل لإحكام التثبيت. **(١٩)**

حزام مفرق القدمين

حدد فتحة حزام مفرق القدمين الملائمة، وغيرها إذا لأزم الأمر.

١ - الوضع الملائم للأطفال الأصغر حجمًا **(٢٠)-١**

٢ - الوضع الملائم للأطفال الأكبر حجمًا. **(٢٠)-٢**

المظلة

١ - لفتح المظلة اسحبها باتجاه مقدمة المقعد، ولطيها ادفعها للخلف **(٢١)**

٢ - ضع واقي المظلة باتجاه الأمام أو الخلف حسب الحاجة، وعندما لا يكون قيد الاستخدام، قم بطيه أسفل المظلة. **(٢٢)**

٣ - افتح السوستة الموجودة على المظلة لتوفير مزيد من الظل والتهوية. **(٢٣)**

٤ - لتوفير تهوية اقلب غطاء نافذة المظلة العلوي لأعلى. **(٢٤)**

الأقفال الدوارة الأمامية

١ - يُوصى باستخدام الأقفال الدوارة الأمامية على الأسطح غير المستوية.

٢ - اضغط **(٢٥)-١** واسحب القفل الدوار الأمامي للخارج **(٢٥)-٢** لقفل العجلات الأمامية الموجه للأمام، وقد تحتاج إلى تحريك العجلة لإغلاقها.

٣ - اضغط على القفل الدوار الأمامي لفتحه. **(٢٦)**

الفرامل ⚠

١ - لغلق العجلات الخلفية اضغط على المنطقة الحمراء بذراع الفرامل لأسفل. **(٢٧)**

٢ - لفتح العجلات الخلفية اضغط على المنطقة الخضراء بذراع الفرامل لأسفل. **(٢٨)**

المقبض

توجد ٣ وضعيات لضبط المقبض.

١ - لضبط ارتفاع المقبض اضغط أزرار ضبط المقبض **(٢٩)-١** واسحب المقبض لأعلى أو لأسفل . **(٢٩)-٢**

ضبط الإمالة

صُمم مسند الظهر بخمس زوايا إمالة.

١ - لرفع مسند الظهر أو خفضه اضغط على زر ضبط الإمالة، واسحب المقعد لأعلى أو لأسفل. **(٣٠)**

دعامة القدمين

توجد وضعيتان لمسند الساق.

١ - لرفع مسند الساق ارفعه لأعلى. **(٣١)**

٢ - لخفض مسند الساق اضغط على أزرار الضبط الموجودة على الجوانب **(٣٢)-١**، وادفعها لأسفل. **(٣٢)-٢**

جيب التخزين ⚠

١ - استخدم الجيب في ظهر المقعد لتخزين أغراض خفيفة الوزن. **(٣٣)**

عكس المقعد

يمكن استخدام المقعد بحيث يكون موجهًا للأمام أو الخلف.

١ - اضغط على أزرار تحرير المقعد، وارفع المقعد لأعلى. **(٣٤)**

٢ - دور المقعد في الاتجاه المعاكس، وقم بوضعه على حوامل المقعد حتى يستقر في مكانه، ويشير سماع صوت **"نقرة"** إلى أن المقعد قم تم تثبيته. **(٣٥)**

الطيّ

قبل الطي ادفع المظلة باتجاه الجزء الخلفي من العربة.

١ - اضغط على زر ضبط الإمالة الموجود في الجزء الخلفي من المقعد **(٣٦)-١**، ثم حرك مسند الظهر على وضع التخزين. **(٣٦)-٢**

٢ - اسحب زر الطيّ لأعلى **(٣٧)-١** وادفع العربة إلى الأمام لطيها. **(٣٧)-٢**

٣ - اقفل العربة عن طريق إدخال مزلاج التخزين في منطقة التخزين. **(٣٨)**

الملحقات

مهايئات مقعد السيارة

عند استخدام عربة الأطفال مع حوامل الأطفال من Nuna يرجى اتباع الإرشادات التالية.

١ - لتركيب المهايئات ضعها على حوامل المقاعد كما هو موضح، ويشير سماع صوت **"نقرة"** إلى أن المهايئات قد تم تركيبها. **(٣٩)**

٢ - لتركيب حامل الطفل ضعه على المهايئات كما هو موضح في **(٤٠)**، ويشير سماع صوت **"نقرة"** إلى أن الحامل قد تم تركيبه. **(٤١)**

٣ - يمكن ضبط زاوية حاملة الأطفال الرضع باستخدام مهايئات قابلة للتعديل. **(٤٢)**

٤ - لإزالة حامل الطفل ارفعه لأعلى **(٤٣)-٢** مع الضغط على أزرار تحرير العربة. **(٤٣)-١**

٥ - لإزالة المهايئات ارفعها لأعلى **(٤٤)-٢** مع الضغط على أزرار التحرير. **(٤٤)-١**

غطاء عربة

يوفر الغطاء الناعمأجواء مريحة ودافئة لطفلك.

١ - ضع الغطاء فوق المقعد، وثبت المشابك فوق الغطاء والمقعد **(٤٥)-١**، ثم كرر ذلك على الجانب الآخر.

٢ - يعرض الشكل **(٤٥)**. الغطاء بعد تركيبه.

الغطاء الواقي من المطر ⚠

تأكد من أن المظلة مفتوحة تمامًا قبل تثبيت الغطاء الواقِ من المطر.

١ - لتركيب الغطاء الواقِ من المطر ضعه أعلى عربة الأطفال. **(٤٦)**

التنظيف والصيانة

نظّف الإطار والأجزاء البلاستيكية والقماش بقطعة قماش مبللة، ولكن لا تستخدم المواد الكاشطة أو المبيضة. لا تستخدم مواد التشحيم المصنوعة من السيليكون لأنها ستجذب الأوساخ والسخام. تجنَّب تخزين عربات الأطفال في مكان رطب.

قد تتفاعل منتجات تنظيف الأرضيات والطلاءات النهائية مع عجلات العربة. لتجنب ذلك، لا تترك العربة على أرضيات خشبية. ضع حائلاً: كبساط أو سجادة أو لوح كرتوني أسفل العربة.

نظف عجلات العربة بانتظام بالماء، واحرص على إزالة أي أوساخ.

لضمان الاستخدام طويل الأمد امسح المنتج بقطعة قماش ناعمة وماصة بعد استخدامه في الطقس الممطر.

راجع الملصقات المرفقة التي توضح كيفية العناية بقماش حمالة الأطفال للحصول على إرشادات حول الغسيل والتجفيف.

من الطبيعي تغير لون الأقمشة نتيجة تعرضها لأشعة الشمس وظهور علامات البلى بعد فترة طويلة من الاستخدام حتى عند استخدامها بشكل طبيعي.

لأسباب تتعلق بالسلامة يرجى استخدام الأجزاء الأصلية فقط من Nuna.

تحقَّق باستمرار من أن كل شيء يعمل بشكل صحيح. إذا كان هناك أي أجزاء ممزقة أو مكسورة أو مفقودة، فتوقَّف عن استخدام هذا المنتج.

قائمة الأجزاء

يُرجى التأكد من توفُّر كل الأجزاء قبل التركيب،
في حالة فقد أحد مكونات العربة، يرجى الاتصال بالمُوزِّع المحلي. ولا يلزم استخدام أي أدوات لإجراء عملية التركيب.

١ عدد ٢ عجلة أمامية
٢ عدد ٢ عجلة خلفية
٣ مهايئ مقعد السيارة
٤ الغطاء الواقي من المطر
٥ الغطاء
٦ المظلة
٧ واقي المظلة
٨ وسادة المقعد
٩ مسند الذراع
١٠ دعامة القدمين
١١ زر ضبط المقبض
١٢ بطانات أحزمة الكتف
١٣ مشابك المظلة
١٤ إطار عربة الأطفال
١٥ غطاء مفرق الساقين والإبزيم
١٦ زر تحرير المقعد
١٧ نافذة المظلة العلوية
١٨ مقبض العربة
١٩ زر ضبط الإمالة
٢٠ زر الطي
٢١ فتحات تهوية المقعد
٢٢ جيب التخزين
٢٣ سلة التخزين
٢٤ ذراع الفرامل
٢٥ البطانة

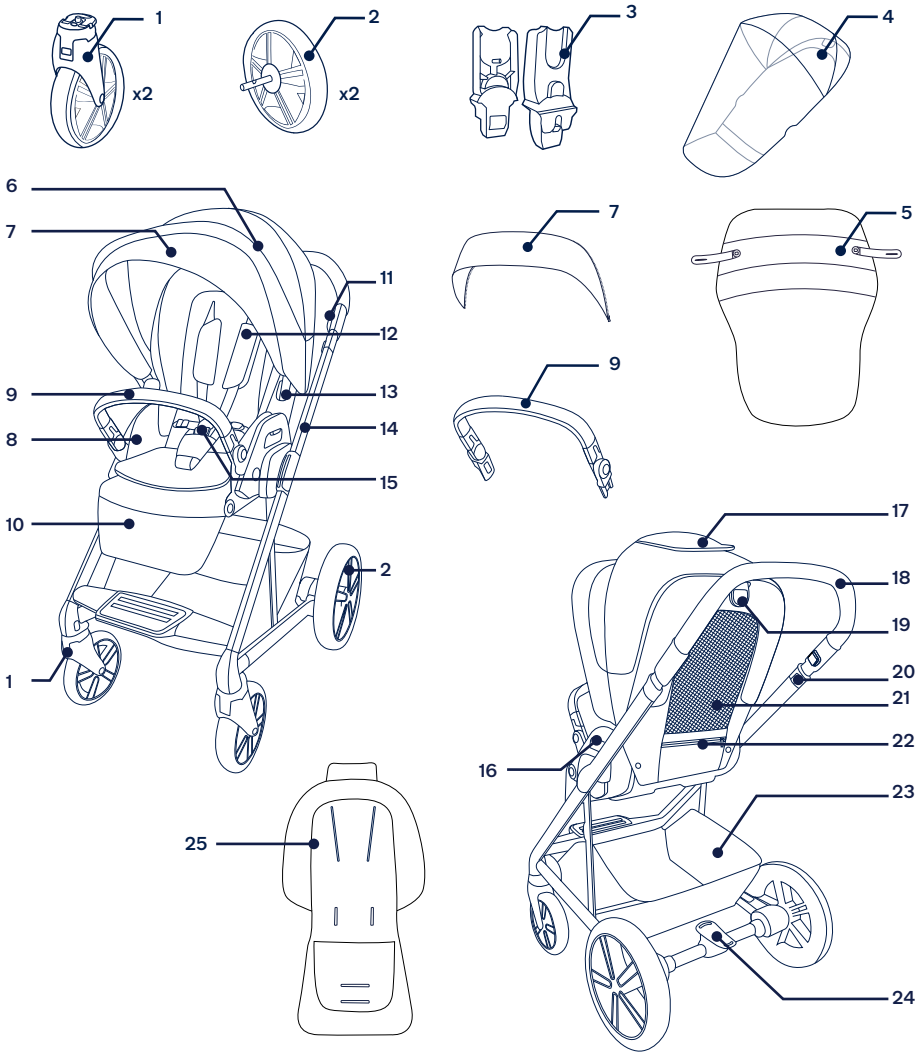

Nuna NUNA International B.V. وجميع الشعارات ذات الصلة هي علامات تجارية.

⚠ 제품을 사용하기 전에 별도의 경고 안내 책자를 참조하십시오.

KO

중요
자세히 읽어 주세요
향후 제품 이용 시 참조를 위해 본 사용 설명서를 보관해 주시기 바랍니다.

제품 정보

모델 넘버 : _____

제조 일자 : _____

품질 보증

뉴나의 제품은 고객과 그 가족 모두가 안전하게 사용할 수 있도록 높은 품질로 설계되었습니다. 구매하신 뉴나 제품은 구입 일로부터 1년 간 품질 보증 서비스가 제공됩니다. (패브릭 AS 불가) 저희에게 연락 전에 구매 증빙자료, 모델 번호와 시리얼 번호를 준비해 주십시오. 품질 보증과 관련된 정보를 얻으시려면 이곳을 방문해 주십시오.
국내: www.nunababy.co.kr

문의처

부품 교체, 서비스, 또는 추가적인 품질 보증 관련 질문이 있으시면, 고객센터로 문의해 주시기 바랍니다.

뉴나 코리아 본사
www.nunababy.co.kr

고객센터: 카카오톡 플러스친구 @에이원베이비 1대1상담 진행 AS 센터: 031-318-1008

아이 사용 연령

유모차는 다음 연령의 아이가 사용 가능합니다:

사용 연령: 한국 안전 KC 기준 신생아~15kg 또는 약 36개월 까지

유럽 안전 EN 1888기준 신생아~22kg 또는 약 만 4세 까지

유모차 프레임을 캐리콧 또는 뉴나 신생아 카시트와 호환하여 사용 시, 사용 설명서에 나와 있는 사용 연령 기간을 참고하시기 바랍니다.

이 제품은 EN 1888-2:2018+A1:2022를 준수합니다.

제품 설치

유모차 펴기

1 - 고정 걸이를 풀러 분리하십시오. **(1)** 핸들을 위로 올려줍니다. **"딸깍"** 소리가 나면 유모차 차체 프레임이 완전히 펼쳐진 것입니다. **(2)** ⚠

2 - 시트 뒷부분에 있는 조절 버튼을 눌러 시트 각도를 최대한 세워 주십니다. **(3)**

차양막

1 - 보조 차양막을 차양막에 지퍼로 연결하십시오. **(4)**

2 - 유모차 측면에 차양막 연결 클립 부분을 사용해 차양막을 끼워주십시오. **"딸깍"** 소리가 나면 차양막이 완전하게 연결된 것 입니다. **(5)**

이너 시트

버클을 풀어 인서트를 조립하고, 인서트를 좌석 패드 위에 놓고, 어깨, 허리, 가랑이 하네스 스트랩을 각각의 슬롯에 끼워 넣습니다. **(6)**

앞바퀴

1 - 앞바퀴를 앞바퀴 다리 부분에 끼워 주시기 바랍니다. **"딸깍"** 소리가 나면 완전하게 연결된 것입니다. **(7)** 다른 쪽도 같은 방법으로 연결하십시오.

2 - 앞바퀴를 빼려면 해제 버튼 **(8)-1** 을 누르고 앞바퀴를 앞바퀴 다리 부분에서 해제하십시오. **(8)-2**

뒷바퀴

1 - 뒷바퀴를 뒷바퀴 다리 부분에 연결하십시오. **"딸깍"** 소리가 나면 뒷바퀴 연결이 완전하게 된 것입니다. 다른 쪽 바퀴도 같은 방식으로 연결하십시오. **(9)**

2 - 뒷바퀴를 빼려면 해제 버튼 **(10)-1** 을 눌러서 뒷다리 부분에서 뒷바퀴를 빼십시오. **(10)-2**

안전 가드

1 - 안전 가드를 안전 가드 연결 부위에 연결하십시오. **"딸깍"** 소리가 나면 안전 가드 설치가 된 것입니다. **(11)**

2 - 안전 가드를 분리하려면, 안전 가드 분리 버튼 **(12)-1** 을 누르고 안전 가드를 들어 올려 주십시오. **(12)-2**

3 - 마주보기 상태에서 더 작게 접으려면, 안전 가드 조절 버튼 **(13)-1** 을 누르고 안전 가드를 아래 방향으로 **(13)-2** 내려 주십시오.

시트 패드의 안쪽 스냅을 표시된 대로 좌석 영역 안쪽으로 조입니다. **(14)**

제품 사용

아이 안전 관련 ⚠

1 - 버클 중앙의 버튼을 누르면, 버클이 자동으로 열리게 됩니다. 클립을 뺀 후 아이를 유모차에 태웁니다. **(15)**

2 - 어깨 버클과 엉덩이 버클을 연결합니다. **(16)**

3 - 연결된 어깨 버클과 엉덩이 버클을 버클 래치에 가까이 대면, 버클이 자동으로 연결 됩니다. 반대쪽도 동일하게 연결합니다. **(17) "딸깍"** 소리가 나면 버클이 완전하게 연결된 것 입니다.

4 - 안전벨트를 아이의 사이즈에 맞게 조절합니다. (안전벨트 커버 안쪽 아래} 버클 조절을 **(18)-1** 합니다. 그리고 허리 벨트도 조절합니다 **(18)-2**.

어깨 벨트 포지션

1 - 어깨 벨트 버클의 윗부분은 위, 아래로 조절이 가능합니다. **(19)**

가랑이 벨트

가랑이 벨트 연결 부위를 찾아 연결합니다. 가랑이 벨트 위치를 바꿔야 할 경우 변경 후 사용하십시오.

1 - 작은 아기들의 경우 이 포지션을 사용하십시오. **(20)-1**

2 - 큰 아기들의 경우 이 포지션을 사용하십시오. **(20)-2**

차양막

1 - 차양막을 시트 앞쪽 방향으로 당겨 펼쳐 주십시오. 차양막을 접으려면 뒤로 밀어 줍니다. **(21)**

2 - 보조 차양막 필요시에 전방 방향 또는 마주 보기 방향으로 변경합니다. 사용하지 않을 시에는 차양막을 접어 줍니다. **(22)**

3 - 추가적인 차양과 통풍이 필요하신 경우 지퍼를 열어 사용하시기 바랍니다. **(23)**

4 - 원활한 통풍을 위해 차양막 상단의 아이 관찰창을 열어 주십시오. **(24)**

바퀴 고정 장치

1 - 울퉁불퉁한 지형을 주행할 시에 앞바퀴 고정 장치 사용을 권장합니다.

2 - 앞바퀴 고정 장치를 양옆에서 누른 후 **(25)-1** 앞으로 잡아당겨 **(25)-2** 줍니다. 바퀴를 돌려가며 앞바퀴가 정면을 향해 고정되도록 합니다.

3 - 앞바퀴 고정 장치를 풉니다. **(26)**

브레이크 ⚠

1 - 뒷바퀴를 고정시키려면 브레이크 레버에 빨간색 부분을 밟아 브레이크를 걸어 줍니다. **(27)**

2 - 뒷바퀴 브레이크를 풀려면 브레이크 레버에 녹색 부분을 밟아 브레이크를 풀어 줍니다. **(28)**

핸들

핸들은 3단계 포지션이 있습니다.

1 - 핸들 높이를 조절하려면 핸들 조절 버튼 **(29)-1** 을 누르고, 핸들의 높이를 위, 아래로 **(29)-2** 조절합니다.

등받이 조절

등받이 부분은 5단계 조절이 가능합니다.

1 - 등받이를 위 또는 아래로 변경하려면 등받이 조절 버튼을 눌러 시트 높이를 위 또는 아래로 변경합니다 **(30)**

발 받침대

발 받침대는 2단계의 포지션이 있습니다.

1 - 발 받침대를 위로 올리려면 위로 들어 줍니다 **(31)**

2 - 발 받침대를 아래로 내리려면 발 받침대 조절 버튼을 **(32)-1**, 측면에서 누르면서 아래로 발 받침대를 내립니다. **(32)-2**

수납 주머니 ⚠

1 - 가벼운 물건을 보관하기 위해 시트 뒤쪽 주머니를 사용하세요. **(33)**

시트 방향 변경

시트는 마주 보기 또는 전방 보기로 사용이 가능합니다.

1 - 시트 분리 버튼을 누른 상태에서 시트를 위로 올려 주십시오. **(34)**

2 - 시트를 반대 방향으로 돌린 후 시트 연결 부위에 맞추어 끼우면 반대 방향으로 설치됩니다. **"딸깍"** 소리가 나면 연결이 된 것입니다. **(35)**

유모차 접기

유모차를 접기 전에 차양막을 유모차 뒤쪽으로 밀어 접어 주시오.

1 - 시트 등받이 부분에 있는 등받이 조절 버튼을 **(36)-1** 눌러 포지션을 변경하십시오. **(36)-2**

2 - 유모차 폴딩 버튼 **(37)-1** 을 사용해 유모차를 앞쪽으로 넘겨 접습니다. **(37)-2**

3 - 유모차를 접고 나서 장바구니 래치를 위로 올려 걸어 주십시오. **(38)**

KO

액세서리

카시트 어댑터

본 유모차를 뉴나 신생아 카시트와 같이 사용할 시에는 다음 사용 설명서를 참고하십시오.

1 - 어댑터를 시트 연결 부위에 연결합니다. **"딸깍"** 소리가 나면 연결이 된 것입니다. **(39)**

2 - 아래 그림과 같이 신생아 카시트를 어댑터 부분에 연결합니다. **(40)**, **"딸깍"** 소리가 나면 카시트가 잘 연결된 것입니다. **(41)**

3 - 신생아 카시트의 등받이 각도는 조절 가능 어댑터를 사용하여 조절하실 수 있습니다. **(42)**

4 - 신생아 카시트를 유모차에서 빼려면 유모차 해제 버튼 **(43)-1** 을 누른 채 신생아 카시트를 들어줍니다. **(43)-2**

5 - 카시트 어댑터를 제거하려면 해제 버튼 **(44)-1** 을 누른 채 어댑터를 올립니다 **(44)-2**

풋머프

부드러운 풋머프는 아이에게 따뜻하고 안정적인 환경을 제공해 줍니다.

1 - 시트 위에 풋머프를 놓고 스냅을 채워 시트와 풋머프를 연결하십시오 **(45)-1**, 다른 방향도 같은 방법으로 연결하십시오.

2- 연결된 풋머프의 사진은 다음을 참고하십시오 **(45).**

레인 커버 ⚠

차양막이 완전히 열려 있는지 확인한 후 레인 커버를 설치하십시오.

1 - 레인 커버로 유모차를 감싸는 형태로 설치해 주십시오. **(46)**

세탁 및 유지 보수

프레임, 플라스틱 부품, 그리고 오염된 패브릭은 젖은 천을 사용해서 닦을 수 있습니다. 그러나 표백제 및 연마제 사용은 금지합니다. 실리콘 윤활제 사용은 먼지, 거스름을 초래할 수 있으므로 사용하지 마십시오. 유모차를 습한 공간에서 보관하지 마십시오.

바닥 청소 제품 및 마감재는 유모차 바퀴에 영향을 줄 수 있습니다. 이를 방지하려면 유모차를 나무 바닥에 두지 마십시오. 유모차 아래에 깔개, 매트 또는 판지와 같은 보호대를 놓으십시오.

유모차 바퀴는 정기적으로 물을 사용해서 닦아 먼지를 제거하십시오.

장기간 사용을 위해서 우천 시 유모차를 사용한 후 부드러운 천을 사용해 물기를 제거해 주십시오.

세탁과 건조 방법의 경우 원단에 부착되어 있는 라벨을 참조하십시오.

햇볕으로 인한 색상 변색 및 마모는 올바른 관리 시에도 발생할 수 있는 자연스러운 현상입니다.

안전상의 이유로 뉴나 정품 부품만을 사용해 주십시오.

일부 부품이 파손되거나 손실되거나 찢어진 부분이 없는지 규칙적으로 확인해 주시기 바랍니다. 만약 손상된 부분이 있다면 유모차 사용을 중지해 주십시오.

부품 리스트

조립하기 전에 모든 부품들이 있는지 확인하십시오. 만약 어떤 부품이 없다고 하면 본사에 연락하시기 바랍니다. 조립 시에는 추가적인 도구가 필요하지 않습니다.

1 앞바퀴 (2개)
2 뒷바퀴(2개)
3 카시트 어댑터
4 레인 커버
5 풋머프
6 차양막
7 보조 차양막
8 시트 패드
9 안전 가드
10 발판 지지대
11 핸들 높이 조절 버튼
12 어깨 벨트 패드
13 차양막 클립
14 유모차 차체 프레임
15 안전벨트, 가랑이 커버
16 시트 분리 버튼
17 상단 아이 관찰창
18 유모차 핸들
19 등받이 각도 조절 버튼
20 폴딩 버튼
21 시트 통풍창
22 보관 주머니
23 장바구니
24 브레이크 조절 레버
25 이너 시트

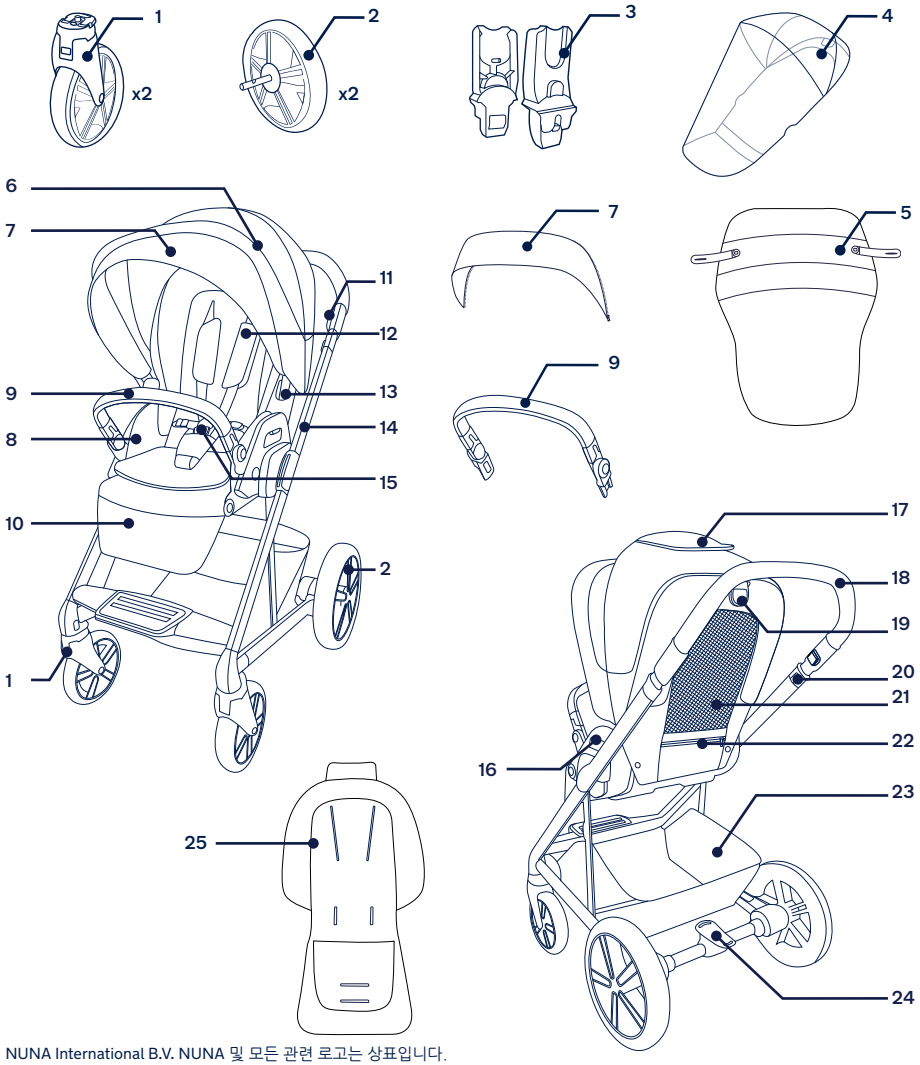

NUNA International B.V. NUNA 및 모든 관련 로고는 상표입니다.

⚠ 使用產品前請參閱單獨的警告手冊。

請妥善保存本說明書以備不時之需!

使用產品前請仔細閱讀說明書，並妥善保存說明書以便日後參考。

繁中

產品資訊

產品名稱：_____

生產日期：_____

保固

NUNA設計高品質產品，以便可以與您和孩子一起成長。我們的產品自採購日起享有一定的保固，當您與我們聯繫時，請提供購買證明、產品型號和製造日期。

更詳細的保固資訊請參考www.nunababy.com

聯繫我們

對於更換零件、服務或其他保修問題，請聯繫我們的客戶服務部門

info@nunababy.com
www.nunababy.com

適用範圍

寶寶需要滿足下列要求：

該嬰兒車適合出生至22公斤或4歲的兒童(以先到者為準)

當與Nuna汽車椅配合使用，適用範圍請參見該產品說明書。

此產品符合歐洲標準 EN 1888-2:2018+A1:2022.

安裝手推車

打開手推車

1 - 打開收合鉤**(1)**。向上拉起車手**(2)**，聽到**“咔噠”**聲表示手推車完全打開。⚠

2 - 旋轉背靠到垂直位置**(3)**。

安裝遮陽篷

1 - 將遮陽片上的拉鏈與遮陽篷上的拉鏈對齊，拉上拉鏈即可安裝遮陽片**(4)**。

2 - 將遮陽篷固定片插入固定座內，聽到**“咔噠”**聲即完成安裝**(5)**。

小座墊

安裝小座墊，請將小座墊置於座椅並將肩帶、腰帶及胯帶護片從小座墊的對應孔穿出。**(6)**

安裝前輪

1 - 將前輪套入前腳，聽到**“咔噠”**聲表示前輪已安裝完成**(7)**。

2 - 按壓前輪釋鎖按鈕**(8)-1**，同時向下拉**(8)-2**，即可拔出前輪。

安裝後輪

1 - 將後輪套入後輪剎車組，聽到**“咔噠”**聲表示後輪已安裝到位**(9)**。

2 - 按壓後輪釋鎖按鈕**(10)-1**，同時向外拉**(10)-2**，即可拔出後輪。

安裝扶手

1 - 將扶手卡槽對準扶手座插入，聽到**“咔噠”**聲表示扶手已安裝完成**(11)**。

2 - 按壓扶手兩側釋鎖按鈕**(12)-1**，兩側同時向外拉即可拆卸扶手**(12)-2**。

3 - 可將座椅調成後向，按壓兩側扶手調整按鈕**(13)-1**並將扶手旋轉向下，收合體積更小**(13)-2**。

將座墊內的鈕扣與座椅上的相互扣上，如圖所示 **(14)**。

產品使用

使用安全扣 ⚠

1 - 壓下按扣，安全扣會自動解開，鬆開安全帶並將寶寶放入座椅內**(15)**。

2 - 將肩帶固定於腰帶扣上**(16)**。

3 - 將腰帶扣對準安全扣，安全扣會自動扣上。另一側重複上述操作**(17)**。聽到**“咔噠”**聲代表安全扣完全固定。

4 - 輕拉肩帶以固定寶寶**(18)-1**，並將腰帶向外拉緊**(18)-2**。

調整肩帶位置

1 - 肩帶固定栓可上下滑動調整至適當位置**(19)**。

調整胯帶位置

依寶寶的身形大小，胯帶位置可2段調節。

1 - 適合更小的寶寶使用**(20)-1**。

2 - 適合更大的寶寶使用**(20)-2**。

使用遮陽篷

1 - 打開遮陽篷，請將遮陽篷推向前方。
折疊遮陽篷，請將遮陽篷拉向後方**(21)**。

2 - 遮陽片可向前打開或向內收起，不使用時可收合於遮陽篷內**(22)**。

3 - 遮陽篷中段拉鏈可打開以延伸遮陽篷範圍**(23)**。

4 - 遮陽篷天窗可打開增加透氣性**(24)**。

前輪定向

1 - 鎖定時**(25)-1**，按壓前輪上的定向拉板兩側並向外拉出**(25)-2**，旋轉到後方，即可固定手推車前行方向。

2 - 釋鎖時，推進定向拉板即可**(26)**。

使用剎車 ⚠

1 - 準備剎車時，踩下剎車踏板後方紅色部份即可完成剎車動作**(27)**。

2 - 打開剎車時，踩下剎車踏板前方綠色部份即可完成釋鎖動作**(28)**。

調整車手

車手有3種段位可供使用。

1 - 按壓車手兩側的調整按鈕**(29)-1**，同時向上或向下拉車手至適合段位**(29)-2**。

調整背靠

背靠可5段角度調節。

1 - 調低背靠角度，請按壓背靠調整按鈕，向上或向下調整至所需的背靠角度**(30)**。

調整小腿靠

小腿靠共有2個段位可供調節。

1 - 段位調高時，將小腿靠支撐板由下往上推即可**(31)**。

2 - 段位調低時，按壓小腿靠兩側的調整按鈕**(32)-1**，同時向下調節小腿靠支撐板**(32)-2**。

置物口袋 ⚠

1 - 使用背靠後方的置物口袋收納輕便物品。**(33)**

座椅換向

座椅可以換向，可以讓媽媽和寶寶面對面。

1 - 按壓座椅兩側釋鎖按鈕同時提起座椅**(34)**。

2 - 改變座椅方向，然後插入座椅底座，聽到**“咔噠”**聲表示已安裝完成**(35)**。

收合手推車

收合手推車前，請先收攏遮陽篷。

1 - 按壓背靠調整按鈕**(36)-1**，調整至收合位置**(36)-2**。

2 - 抬起車手兩側的收合按鈕**(37)-1**，然後將車手向前壓即可收合手推車**(37)-2**。

3 - 請將收合鉤向上扣合，手推車收合完成後如圖**(38)**所示。

繁中

使用配件

汽車椅卡座

當與Nuna嬰兒提籃配合使用時，請依以下步驟：

1 - 安裝汽車椅卡座，放置汽車椅卡座卡合到座椅底座上，聽到**“咔噠”**聲表示汽車椅卡座卡合到位**(39)**。

2 - 安裝汽車椅，放置汽車椅到汽車椅卡座上**(40)**，聽到**“咔噠”**聲表示汽車椅卡合到位**(41)**。

3 - 汽車椅角度可隨卡座調整 **(42)**。

4 - 移除汽車椅，按壓汽車椅兩側的釋鎖按鈕**(43)-1**，同時向上提起汽車椅即可**(43)-2**。

5 - 移除汽車椅卡座，向外拉起汽車椅卡座上的釋鎖按鈕 **(44)-1**，同時向上提起汽車椅卡座即可**(44)-2**。

腳套

柔軟的腳套能給寶寶提供一個溫暖舒適的使用環境。

1 - 將腳套鋪在座墊上，將腳套上與座墊上的鈕扣扣緊**(45)-1**，另一邊亦同。

2 - 腳套安裝完成後如**(45)**所示。

雨篷 ⚠

安裝雨篷前，請確認雨篷已完全展開。

1 - 將雨篷套到座椅上**(46)**。

維修與保養

可用濕布清潔車架和座布，請勿使用研磨劑或漂白劑。請勿使用潤滑劑，因為它們會吸附灰塵和污垢。請勿將手推車儲存在潮濕的地方。

當心地板清潔產品和表面處理可能會影響到手推車輪子的狀況。為避免這種情況，請勿將手推車放在木地板上。請在手推車下方放置地毯、墊子或紙板等保護物。

請定期以水清洗輪子，並清除污垢。

為使手推車能長期使用，下雨天使用後，請用軟質可吸水的布擦拭手推車。

請參考手推車上洗滌標版內容的洗滌方式。

長期使用之後，在正常狀況下，座布可能產生褪色、磨損或撕裂。

為確保安全，請使用Nuna原廠零配件。

請定期檢查您的手推車功能是否正常與零件是否鬆弛磨損或脫落。一旦發生以上任何狀況，請立即停止使用本手推車。

繁中

產品組件及各部件名稱

組裝前請確認所有部件已經齊全，如有遺漏，請與銷售商聯繫。本產品無需工具進行組裝。

1	前輪 (x2)	10	小腿靠	19	背靠調整按鈕
2	後輪 (x2)	11	車手調整按鈕	20	收合按鈕
3	汽車椅卡座	12	肩帶護片	21	透氣座椅背靠
4	雨篷	13	頂篷支架	22	置物口袋
5	腳套	14	手推車	23	置物籃
6	遮陽篷	15	安全扣及胯帶護片	24	剎車踏板
7	遮陽片	16	座椅卡合按鈕	25	小座墊
8	座墊	17	頂篷前視天窗		
9	扶手	18	車手		

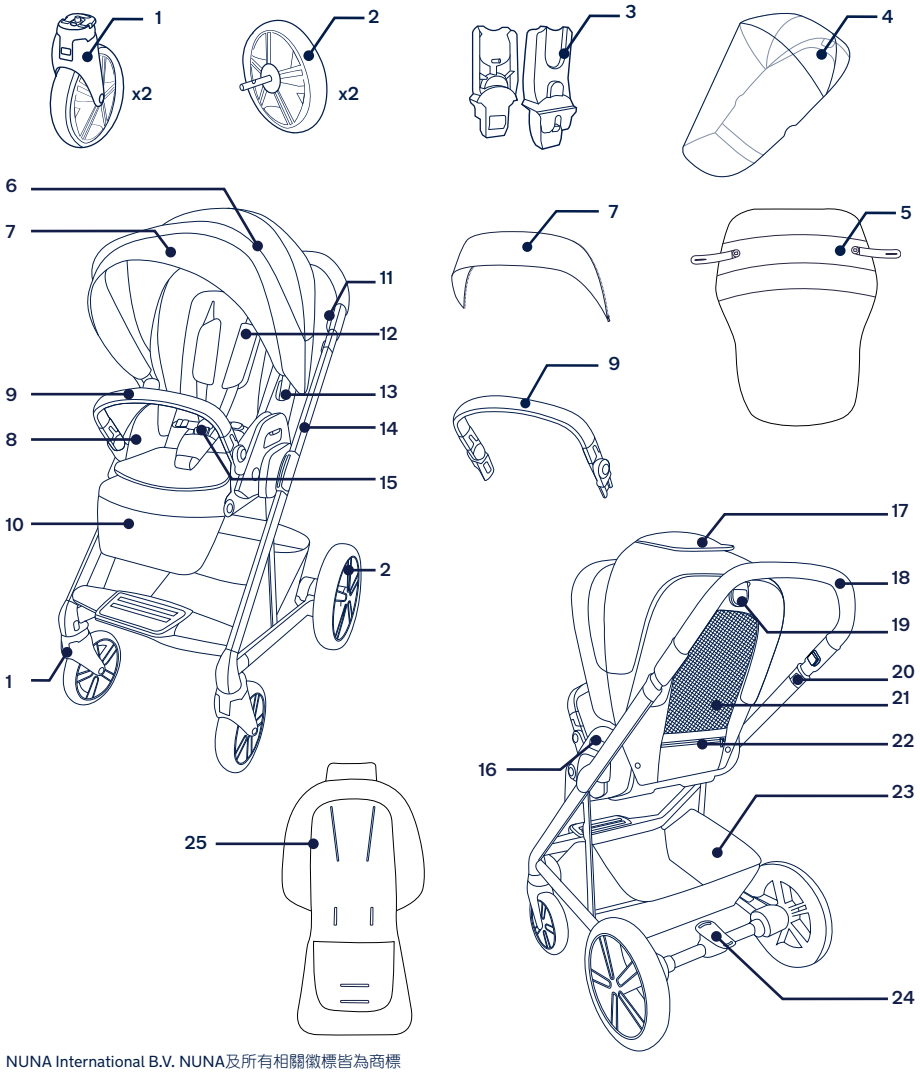

NUNA International B.V. NUNA及所有相關徽標皆為商標

繁中

⚠ 使用产品前请参阅单独的警告手册。

请妥善保存本说明书以备不时之需!

使用产品前请仔细阅读说明书，并妥善保存说明书以便日后参考。

简中

产品资讯

产品名称: _____

生产日期: _____

保固

保修始于产品购买日。我们提供维修服务，但不提供产品退换，即使某些零件曾经过维修，也不会因此延长保修期限。Nuna有权利针对产品改善设计，此前制造的产品则无更换之义务。

相关保修资讯，详见官网：
www.nunababy.com

联络我们

我们期望不断改进并开发新的产品，请随时告知您对Nuna产品的意见和建议。

info@nunababy.com
www.nunababy.com

适用范围

宝宝需要满足下列要求：

该婴儿适适合出生至22公斤或4岁的儿童(以先到者为准)

当与Nuna汽车椅配合使用，适用范围请参见该产品说明书。

此产品符合欧洲标准 EN 1888-2:2018+A1:2022

安装手推车

打开手推车

1 - 打开收合钩(1)。向上拉起车手(2)，听到 **“咔哒”** 声表示手推车完全打开。⚠

2 - 旋转背靠到垂直位置(3)。

安装遮阳篷

1 - 将遮阳片上的拉链与遮阳篷上的拉链对齐，拉上拉链即可安装遮阳片(4)。

2 - 将遮阳篷固定片插入固定座内，听到 **“咔哒”** 声即完成安装(5)。

小座垫

安装小座垫，请将小座垫置于座椅并将肩带、腰带及胯带护片从小座垫的对应孔穿出。(6)

安装前轮

1 - 将前轮套入前脚，听到 **“咔哒”** 声表示前轮已安装完成(7)。

2 - 按压前轮释锁按钮(8)-1，同时向下拉(8)-2，即可拔出前轮。

安装后轮

1 - 将后轮套入后轮刹车组，听到 **“咔哒”** 声表示后轮已安装到位(9)。

2 - 按压后轮释锁按钮(10)-1，同时向外拉(10)-2，即可拔出后轮。

安装扶手

1 - 将扶手卡槽对准扶手座插入，听到 **“咔哒”** 声表示扶手已安装完成(11)。

2 - 按压扶手两侧释锁按钮(12)-1，两侧同时向外拉即可拆卸扶手(12)-2。

3 - 可将座椅调成后向，按压两侧扶手调整按钮(13)-1并将扶手旋转向下，收合体积更小(13)-2。

将座垫内的钮扣与座椅上的相互扣上，如图所示(14)。

产品使用

使用安全扣 ⚠

1 - 压下按扣，安全扣会自动解开，松开安全带并将宝宝放入座椅内(15)。

2 - 将肩带固定于腰带扣上(16)。

3 - 将腰带扣对准安全扣，安全扣会自动扣上。另一侧重复上述操作(17)。听到 **“咔哒”** 声代表安全扣完全固定。

4 - 轻拉肩带以固定宝宝(18)-1，并将腰带向外拉紧(18)-2。

调整肩带位置

1 - 肩带固定栓可上下滑动调整至适当位置(19)。

调整胯带位置

依宝宝的身形大小，胯带位置可2段调节。

1 - 适合更小的宝宝使用(20)-1。

2 - 适合更大的宝宝使用(20)-2。

使用遮阳篷

1 - 打开遮阳篷，请将遮阳篷推向前方。
折叠遮阳篷，请将遮阳篷拉向后方(21)。

2 - 遮阳片可向前打开或向内收起，不使用时可收合于遮阳篷内(22)。

3 - 遮阳篷中段拉链可打开以延伸遮阳篷范围(23)。

4 - 遮阳篷天窗可打开增加透气性(24)。

前轮定向

1 - 锁定时(25)-1，按压前轮上的定向拉板两侧并向外拉出(25)-2，旋转到后方，即可固定手推车前行方向。

2 - 释锁时，推进定向拉板即可(26)。

使用刹车 ⚠

1 - 准备刹车时，踩下刹车踏板后方红色部份即可完成刹车动作(27)。

2 - 打开刹车时，踩下刹车踏板前方绿色部份即可完成释锁动作(28)。

调整车手

车手有3种段位可供使用。

1 - 按压车手两侧的调整按钮(29)-1，同时向上或向下拉车手至适合段位(29)-2。

调整背靠

背靠可5段角度调节。

1 - 调低背靠角度，请按压背靠调整按钮，向上或向下调整至所需的背靠角度(30)。

调整小腿靠

小腿靠共有2个段位可供调节。

1 - 段位调高时，将小腿靠支撑板由下往上推即可(31)。

2 - 段位调低时，按压小腿靠两侧的调整按钮(32)-1，同时向下调节小腿靠支撑板(32)-2。

置物口袋 ⚠

1 - 使用背靠后方的置物口袋收纳轻便物品 (33)。

座椅换向

座椅可以换向，可以让妈妈和宝宝面对面。

1 - 按压座椅两侧释锁按钮同时提起座椅(34)。

2 - 改变座椅方向，然后插入座椅底座，听到 **“咔哒”** 声表示已安装完成(35)。

收合手推车

收合手推车前，请先收拢遮阳篷。

1 - 按压背靠调整按钮(36)-1，调整至收合位置(36)-2。

2 - 抬起车手两侧的收合按钮(37)-1，然后将车手向前压即可收合手推车(37)-2。

3 - 请将收合钩向上扣合，手推车收合完成后如图(38)所示。

简中

使用配件

汽车椅卡座

当与Nuna婴儿提篮配合使用时，请依以下步骤：

1 - 安装汽车椅卡座，放置汽车椅卡座卡合到座椅底座上，听到**“咔哒”**声表示汽车椅卡座卡合到位(39)。

2 - 安装汽车椅，放置汽车椅到汽车椅卡座上(40)，听到**“咔哒”**声表示汽车椅卡合到位(41)。

3 - 汽车椅角度可随卡座调整 (42)。

4 - 移除汽车椅，按压汽车椅两侧的释锁按钮(43)-1，同时向上提起汽车椅即可(43)-2。

5 - 移除汽车椅卡座，向外拉起汽车椅卡座上的释锁按钮 (44)-1，同时向上提起汽车椅卡座即可(44)-2。

脚套

柔软的脚套能给宝宝提供一个温暖舒适的使用环境。

1 - 将脚套铺在座垫上，将脚套上与座垫上的钮扣扣紧(45)-1，另一边亦同。

2 - 脚套安装完成后如(45)所示。

雨篷 ⚠

安装雨篷前，请确认雨篷已完全展开。

1 - 将雨篷套到座椅上(46)。

维修与保养

可用湿布清洁车架和座布，请勿使用研磨剂或漂白剂。请勿使用润滑剂，因为它们会吸附灰尘和污垢。请勿将手推车储存在潮湿的地方。

当心地板清洁产品和表面处理可能会影响到手推车轮子的状况。为避免这种情况，请勿将手推车放在木地板上。请在手推车下方放置地毯、垫子或纸板等保护物。

请定期以水清洗轮子，并清除污垢。

为使手推车能长期使用，下雨天使用后，请用软质可吸水的布擦拭手推车。

请参考手推车上洗涤标版内容的洗涤方式。

长期使用之后，在正常状况下，座布可能产生褪色、磨损或撕裂。

为确保安全，请使用Nuna原厂零配件。

请定期检查您的手推车功能是否正常与零件是否松弛磨损或脱落。一旦发生以上任何状况，请立即停止使用本手推车。

产品组件及各部件名称

组装前请确认所有部件已经齐全，如有遗漏，请与销售商联系。本产品无需工具进行组装。

1 前轮 (x2)
2 后轮 (x2)
3 汽车椅卡座
4 雨篷
5 脚套
6 遮阳篷
7 遮阳片
8 座垫
9 扶手
10 小腿靠
11 车手调整按钮
12 肩带护片
13 顶篷支架
14 手推车
15 安全扣及胯带护片
16 座椅卡合按钮
17 顶篷前视天窗
18 车手
19 背靠调整按钮
20 收合按钮
21 透气座椅背靠
22 置物口袋
23 置物篮
24 刹车踏板
25 小座垫

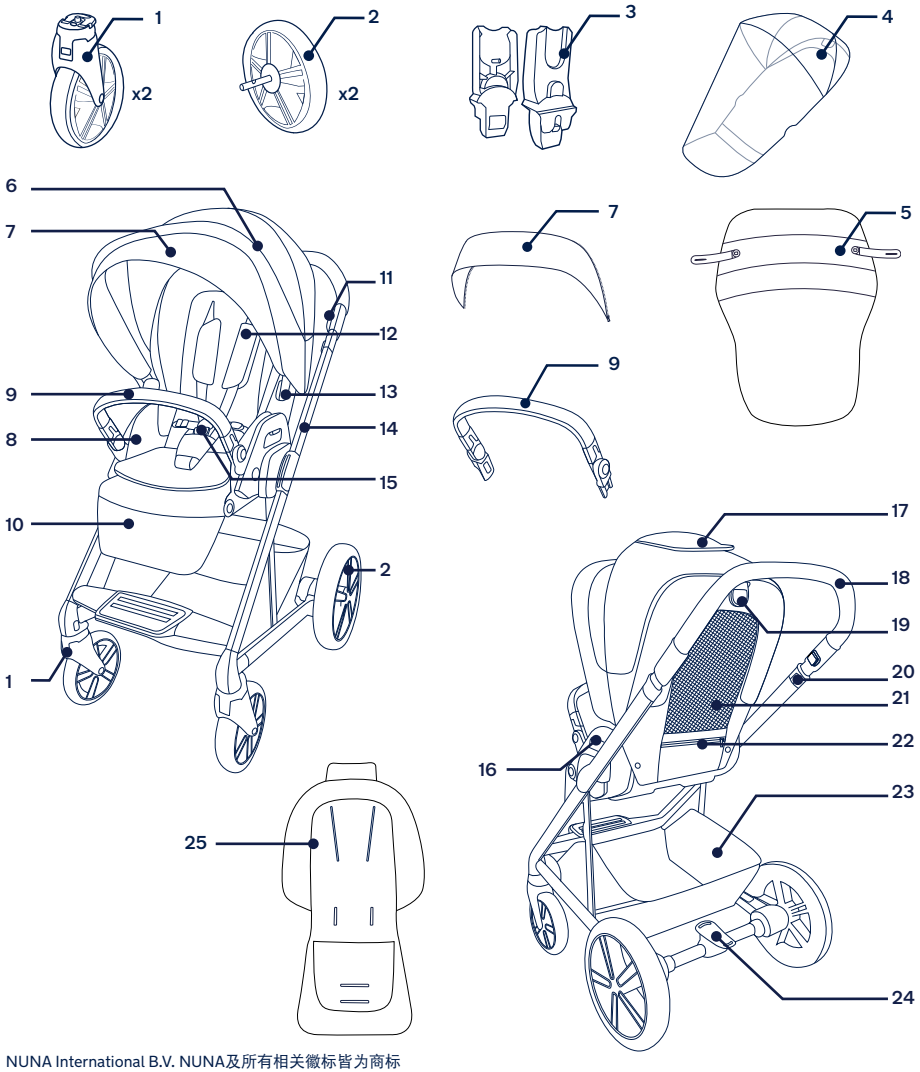

NUNA International B.V. NUNA及所有相关徽标皆为商标

IM-001140G

nuna®

Find out more at **nunababy.com**